镇赉县2022年农村公路安全隐患点段整治工程

施 工 图 设 计

（修改版）

第一册 共二册

吉林省信达工程咨询有限公司

二〇二二年七月

镇赉县 2022 年农村公路安全隐患点段整治工程

施 工 图 设 计

项目负责人　　：汤德龙

总工程师　　：汤德龙

总经理　　：韩继文

吉林省信达工程咨询有限公司

二〇二二年七月

企业名称	吉林省信达工程咨询有限公司		
详细地址	吉林省长春市宽城区美景天城C-9栋3单元1201-1		
建立时间	2016年06月24日		
注册资本金	800万元人民币		
统一社会信用代码（或营业执照注册号）	91220103MA0Y5E521P		
经济性质	有限责任公司（自然人独资）		
证书编号	A222013788-2/1		
有效期	至2022年12月31日		
法定代表人	韩万林	职务	总经理
单位负责人	韩万林	职务	总经理
技术负责人	刘飞	职称或执业资格	工程师
备注：			

业务范围
公路行业（公路）专业丙级。 可从事资质证书许可范围内相应的建设工程总承包业务以及项目管理和相关的技术与管理服务。******

发证机关：（章）

2021年01月15日

No.AF 0889076

参加测设人员名单

姓名	职务	职称	工作项目
白秀丽	给排水所长	工程师	给排水审核、校核
杨晓光	造价所长	工程师	预算审核、校核
赵悦		工程师	预算编制
王辉	道桥所长	工程师	道路审核
刘倩		工程师	电气审核、校核
汤德龙	主任工程师	工程师	道路校核、给排水设计、电气设计
赵欣桐		工程师	道路、给排水设计
胡畔		工程师	预算编制
孙鹏		助理工程师	道路、电气设计

姓名	职务	职称	工作项目
韩继文	院长	高级工程师	设计审查、审批

目　　录

目　　录

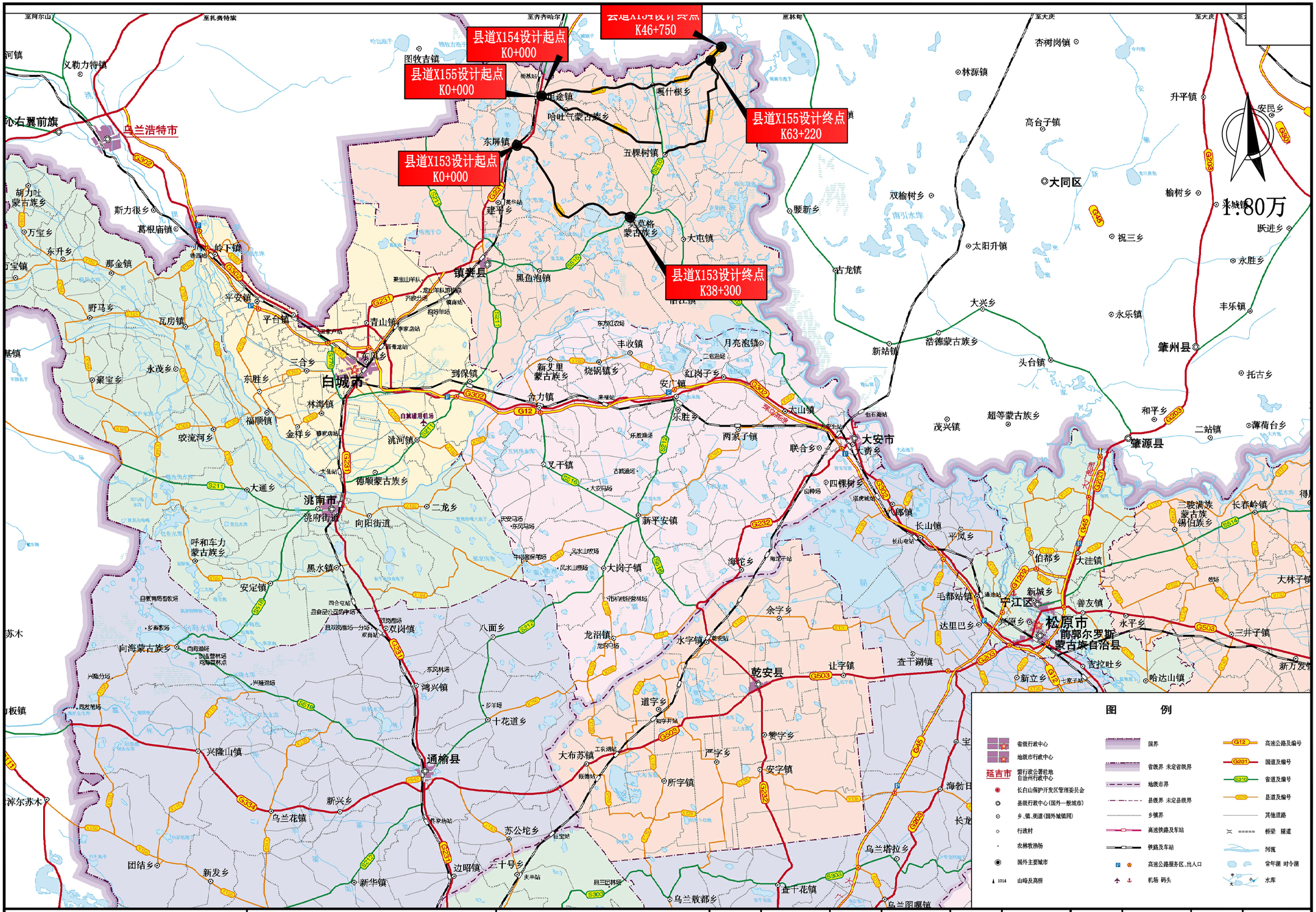

吉林省信达工程咨询有限公司	镇赉县2022年农村公路安全隐患点段整治工程	项目地理位置图	设计	孙鹏	复核	赵秋桐	审核	汤广德	图号	S1-1	日期	2022.07

一、项目基本概况

（一）项目背景

深入贯彻落实“5.17”全省交安委工作会议推进会精神和省交通运输厅“百日攻坚行动”部署。严格依照对白城市农村公路安全隐患点段排查档案中的整治方案，逐点、逐段进行施工图设计。

（二）设计依据

（1）、《公路工程技术标准》JTG B01—2014;

（2）、《公路交通标志和标线设置规范》（JTG D82—2009）；

（3）、《道路交通标志和标线》（GB5768.1—2009）；

（4）、《道路交通标志和标线》（GB5768.2—2009）；

（5）、《道路交通标志和标线》（GB5768.3—2009）；

（6）、《公路工程结构可靠度设计统一标准》（GB/T50283—1999）；

（7）、《道路交通标志板及支撑件》（GB/T23827）；

（8）、《公路交通标志反光膜》（GB/T18833）；

（9）、《公路交通安全设施设计规范》（JTG/D81-2017）；

（10）、《公路交通安全设施设计细则》（JTG/T D81-2017）；

（11）、《公路交通安全设施施工技术规范》（JTG/T 3671-2021）；

（12）、《公路限速标志设计规范》（JTG/T 3381-02-2020）；

（13）、《全省道路交通专项整治行动方案》（吉政办明电【2020】37号）；

（14）、《吉林省公路事故多发点段及风险隐患路段排查手册》（ 吉林省交通安全委员会办公室 2021 年 5 月）；

（15）、《公路项目安全性评价指南》（JTG/T B05-2015）；

（16）、《公路安全生命防护工程实施技术指南（试行）》（2015）；

（17）、《交通警示灯第 2 部分_黄色闪烁警示灯》（GB 24965.2-2010）；

（18）、《中小学与幼儿园周边道路交通设施设置规范》（GA/T 1215）；

（19）、《立面反光标记涂料》（JT/T 1327-2020）；

（20）、其他现行规范、标准和相关规定。

（三）项目所在地区自然条件

镇赉县位于吉林省西北部白城市的北部，南起北纬 45 度 28 分，北至北纬 46 度 18 分；西起东经 122 度 47 分，东至东经 124 度 04 分。东靠嫩江与黑龙江杜尔伯特蒙古族自治县、肇源县隔江相望，西连内蒙古自治区科尔沁右翼前旗，南和西南分别与大安市、洮南市、洮北区为邻，北屯黑龙江泰来县、内蒙古自治区扎赉特旗接壤，处于吉林、黑龙江、内蒙古三省（区）结合部，是松嫩平原和科尔沁草原交融汇聚地带。吉蒙边界线长约 61.81 公里；吉黑边界线长约 216.7 公里。2012 年幅员面积 4737 平方公里，其中，城区面积（建成）12.8 平方公里，占全县幅员面积的 0.2%。

镇赉县地处中纬度内陆地区，西北部与大兴安岭外围台地相接地势较高，拔海 160-210 米；中部多连绵起伏的漫岗地，拔海 131-170 米；东部与南部有嫩江、洮儿河环绕，江河沿岸是比较肥沃的冲击平原，拔海 128-150 米。地势由西北向东南倾斜。土壤以草甸土、淡黑钙土为主，局部地方还有黑钙土、风沙土、栗钙土等等。

镇赉县属于温带大陆性季风气候，四季分明。年平均气温 4.9℃，年平均降水量 402 毫米，年平均无霜期 152 天。全年盛行北风，年平均风速 3.1 米/秒。

本地区最大冻深 1.92m。

（四）实施目标

坚持“以人为本、安全发展”的理念，以“完善设施、促进安全、保障畅通、提升效率”为目标，按照“安全、有效、经济、实用”的原则，增强工程的整体性和系统性，充分考虑实际情况和财力可能，区分轻重缓急，先解决安全风险等级高的路段，最大限度降低交通事故损失，全面提升公路交通安全保障水平。

（五）测设经过

我公司于 2022 月 5 月 5 日至 5 月 15 日进入现场实地踏查，针对镇赉县公路

事故多发点段及风险隐患路段排查档案进行了逐点、逐段评估、确认工作。

我公司于 2022 年 7 月底完成安全隐患点段整治施工图设计。

（六）现有典型隐患点状况

6.1 交叉路口

主要风险因素：

（1）视距不足。在视距通视三角区范围内，驾驶人视线被房屋、山体、树木或其他障碍物遮挡，无法看到交叉点和相交道路上的行车情况，易发生车辆对撞或碰撞行人等事故。

（2）线形不良。交叉口位于小半径弯道路段、交叉口位于陡坡或陡坡底部、相交道路以较大的纵坡与主线交叉等，主线驾驶人难以在短时间内发现交叉口的存在，也不能观察到相交道路的车辆情况。

典型交叉路口隐患照片

处置措施：

（1）转角通视三角区内存在树木、房屋、土丘、山体及广告牌等，遮挡视距时，可采用清、移、疏、防四个原则进行改善。

（2）完善渠化设施，完善标志标线。通过道口标柱、标志、标线、交通岛明确交叉口路权、规范行车轨迹、分离交通冲突点、进行必要的警示和提醒等。

6.2 穿越学校、集镇、村庄路段

主要风险因素：快速行驶的车辆和横穿行人、非机动车的碰撞。

典型穿越村镇隐患照片

处置措施：

解决的基本原则是规范行人的过路行为，给车辆提供必要的警告，并使车辆降低车速。

（1）越学校路段，设置注意儿童标志和限速标志，在学生集中穿越公路的地方应设置人行横道线。

（2）穿越集镇和村庄路段，设置村庄警告标志。

6.3 弯道路段

主要风险因素：视距不良或车速过快，易发生两车相撞、车辆驶出路外事故。

典型弯道路段隐患照片

处置措施：

（1）设置线形诱导标志。

（2）设置减速标线。

6.4 高填方路基路段

主要风险因素：车辆发生意外驶出公路，易造成二次伤害。

典型高填方路基隐患照片

处置措施：

（1）设置路侧波形梁护栏与桥梁护栏相接。

（七）工程规模及具体整治方案

本项目主要所涉及镇赉县 3 条公路，分别为东莫线 X153、坦白线 X154、坦丹线 X155。

东莫线 X153：起讫桩号为 K0+000～K38+300 段，共计 38.3 公里,设计速度为 60 公里/小时，沥青混凝土路面结构，路面宽度为 8.5 米，路基宽度为 10.0 米。其中被交路设置停车让行 14 块、路拱警告标志 14 块、减速路拱 26 道（114.4 米）、道口标柱 24 根；主线设置警告标志 25 块。

坦白线 X154：起讫桩号为 K0+000～K46+750 段，共计 46.75 公里,设计速度为 60 公里/小时，沥青混凝土路面结构，路面宽度为 8.5 米，路基宽度为 10.0 米。其中被交路设置停车让行 53 块、警告标志 53 块、减速路拱 110 道（483 米）、道口标柱 4 根；主线设置警告标志 2 块、线形诱导标志 5 块、减速标线 91.8 平方米。

坦丹线 X155：起讫桩号为 K0+000～K63+220 段，共计 63.22 公里,设计速度为 40 公里/小时，沥青混凝土路面结构，路面宽度为 7.0 米，路基宽度为 8.5 米。其中被交路设置停车让行 17 块、警告标志 19 块、减速路拱 34 道（146.6 米）、减速标线 87.1 平方米、道口标柱 64 根；主线设置警告标志 28 块、路口渠化标线 102 平方米、减速标线 56.7 平方米。

干线危险道路排查：

共包含 X646、S211、G231 等段落。隐患段落长 20.0 公里,设计速度为 60-80 公里/小时，沥青混凝土路面结构，路面宽度为 7.0-8.5 米，路基宽度为 8.5-10.0 米。主线设置警告标志 6 块、禁令标志 16 块、指示标志 1 块、爆闪灯 14 个、减速标线 50.625 平方米、减速路拱 2 道（8.8 米）。

乡村道路隐患：

共包含 X641、C241、S515、Y032、C201、C204、C357、C024、C025、Y003、C265、Y007、C050、C070、C244、C122、Y013、C646、C241、X642、C352、C127、C394 等段落。隐患段落长 14.304 公里,设计速度为 20-80 公里/小时，水泥、沥青混凝土路面结构，路面宽度为 4.5-10.5 米，路基宽度为 6.0-12.0 米。其中被交路设置停车让行 43 块、警告标志 39 块、减速路拱 87 道（394.3 米）、道口标柱 76 根、减速标线 133.7 平方米；主线设置警告标志 70 块、线形诱导标志 11 块、凸面镜 6 块、减速标线 352.1 平方米、学校斑马线 25.4 平方米、路侧波形梁护栏 536 米。

乡村危险道路排查：

共包含 Y038、X155、Y006、X154、S210、Y036、Y026、X155、Y030、X153 等段落。乡村危险道路排查隐患段落长 4.2 公里,设计速度为 20-80 公里/小时，水泥、沥青混凝土路面结构，路面宽度为 4.5-10.5 米，路基宽度为 6.0-12.0 米。其中被交路设置停车让行 8 块、警告标志 5 块、黄闪灯 3 块、减速路拱 12 道（52.8 米）、道口标柱 40 根；主线设置警告标志 10 块、线形诱导标志 14

块、黄闪灯 6 块、减速标线 1267.9 平方米、路口渠化标线 525.43 平方米。

排查档案隐患点段分类及整治措施归纳总结如下：

隐患点段分类及整治措施

1、平交路口及路面安全隐患类型及整治方案

①补充设置道口标柱；

②补充设置被交路停车让行标志；

③补充设置被交路减速标线或减速带及路拱警告标志；

④补充设置被交路反光道钉；

⑤处理通视三角区范围内的障碍物，保证驾驶员视线不受阻碍。

2、标志标线安全隐患类型及整治方案

①补充公路沿线缺失的标志标牌；

②优化和修正与行车方向角度过大的标志；

③ 调整和优化标志标牌信息，保障传达信息的准确性和系统性；

④修补、重划交通标线，消除宽度不足、磨损、污损、模糊、夜间雨天识别性差等问题标线。

3、防护设施安全隐患类型及整治方案

①增加桥梁与桥头路基过渡段护栏；

②事故多发的弯道处设置线形诱导标志及路侧波形梁护栏。

4、公路穿村过境安全隐患类型及整治方案

①增设村庄标志；

②学校路段设置相应的警告标志及标线；

③取缔马路市场。

二、安全设施设计

安全保障设施的设置以现行《道路交通标线和标志》（GB5768.2-2009）、《公路交通安全设施设计规范》(JTG D81-2017)、《公路交通安全设施施工技术规范》（JTG/T 3671-2021）、《公路交通安全设施设计细则》(JTG/T D81-2017)、《公路交通标志和标线设置规范》(JTG D82—2009)、《公路工程技术标准》(JTG B01-2014)。设计具体内容如下：

1、标志

本次设计中，新建警告标志支撑形式采用单柱式，线形诱导标志支撑形式采用单柱式。

标志版面反光膜、字符、立柱反光膜均采用Ⅳ类。

各类标志图案具体画法参见国标《道路交通标志和标线》(GB5768-2009)中有关规定及设计图纸。标志中字体按《国家公路网交通标志调整工作技术指南》（2017）要求，采用 A、B、C 型交通标志专用字体。

2、标线

（1）平交口渠化路段：

对平交口渠化处标线不清晰及标线交通组织混乱处进行重新施划标线。

（2）被交路减速标线：

对带路面的乡村公路增设减速标线，原路设置减速路拱装置的不在施划减速标线。

（3）学校段：

对学校路口设置减速标线，人行横道标线和停止线、菱形块。

标线均采用热熔型。

各类标线图案具体画法参见国标《道路交通标志和标线》(GB5768-2009)、《中小学与幼儿园校园周边道路交通设施设置规范》（GA/T 1215）中有关规定及设计图纸。

3、护栏

（1）：高填方路段增设路侧波形梁护栏。

4、道口标柱

新增道口标柱采用钢管外包红白反光膜，每个道口 4 根，间距 2 米。

5、橡胶减速路拱

对带路面的乡村公路增设橡胶减速路拱，设置两道，间距 10 米。

三、安全设施材料要求

1.标志

（1）标志版面及支撑杆件

1)结构尺寸

①标志板的外形尺寸允许偏差为±5mm。若外形尺寸大于 1.2m 时，允许偏差为其外形尺寸的±0.5%。

②反光型标志板面应粘贴符合 GB/T 18833 要求的反光膜以及耐久性与反光膜相匹配的黑膜为面膜。

③标志底板采用铝合金板制作，并应满足以下要求：

其厚度不应小于 3.0mm，大型标志板的厚度应根据设计要求制定。在规定的宽度内，厚度允许偏差应控制在表 1 规定的范围内。

表 1　铝合金标志底板厚度允许偏差　　单位为毫米

厚度 H	规定的宽度 W		
	W≤1000	1000＜W≤1600	1600＜W≤2500
1.2＜H≤2.0	±0.10	±0.13	±0.15
2.0＜H≤2.5	±0.13	±0.15	±0.16
2.5＜H≤3.0	±0.15	±0.17	±0.18

标志底板尽可能使用最大尺寸制作，减少接缝。标志底板边缘应进行卷边加固，卷边型式可按照图 1。

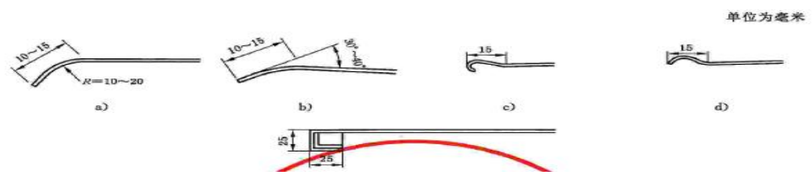

图 1 标志板卷边型式图

对标志底板的边缘和尖角应适当倒棱，使之呈圆滑状。

④可选用型铝、型钢等滑槽对标志底板进行加固，加固方式和滑槽尺寸应符合设计要求。标志底板与滑槽的加固连接可采用铆接、焊接或其他工艺方法，且满足下列要求：

a)使用铝合金板制作标志底板时，应使用沉头铆钉连接。铆接间距应均匀一致，一般应为 150m±50mm，且滑槽端部应加强铆接以分散应力。铆钉形状应符合 GB/T 869 的要求，直径不应小于 4mm，并与标志底板及滑槽相匹配。

b)标志底板与滑槽的焊接工艺质量应稳定可靠，无漏焊、虚焊等现象，焊接强度应均匀，焊接强度值不低于同类材料采用铆钉连接时的强度要求：其他工艺连接方法应经证实安全可行，并提供相应的检测报告方可使用。

⑤标志立柱一般为钢管，采用 Q355 制作。标志立柱的形状和尺寸应符合设计要求。无缝钢管的外径、厚度、弯曲度应符合 GB/T8162 的要求。

⑥标志立柱为钢构件时，顶部应加盖柱帽。

⑦标志板与立柱的连接可采用抱箍夹紧式，其结构尺寸应符合材料和设计要求。

2)外观质量

①标志板的字符、图形等应符合 GB5768.2 的规定。在同一块标志板上，标志底板和标志板面所采用的各种材料应具有相容性，不应因电化学作用、不同的热膨胀系数或其他化学反应等造成标志板的锈蚀或其他损坏。

②标志板面不应存在以下缺陷：

a) 裂纹、起皱、边缘剥离；

b)明显的气泡、划痕以及各种损伤；

c)颜色不均匀；

d)逆反射性能不均匀。

③标志板应平整，表面无明显凹痕或变形，板面不平度不应大于 7 mm/ m。

④反光型标志板的面膜拼接应符合以下要求：

面膜应尽可能减少拼接，当标志板的长度或宽度、直径小于面膜产品最大宽度时，不应有拼接缝。

当粘贴面膜无法避免接缝时，应使用面膜产品的最大宽度进行拼接。接缝以

搭接为主,且应为上搭下，重叠部分不应小于 5mm。当需要丝网印刷时，可采用平接，其间隙不应超过 1mm。距标志板边缘 5cm 之内，不得有贯通的拼接缝。

⑤支撑件应表面光洁，颜色均匀一致，不应有破损、变形、锈蚀、漏镀及各种焊缝缺陷。

3)钢构件防腐层质量

采用钢构件制作的支撑件，其防腐层质量应符合 GB/T 18226 的要求，其中采用单一热浸镀锌处理时，热浸镀锌量应满足以下规定:

a)标志底板、滑槽、立柱、横梁、法兰盘等大型构件，以及抱箍、紧固件等小型构件，其镀锌量不低于 600 g/m2;

b)地脚螺栓性能等级为 8.8s,配双螺母+防盗垫圈,镀锌量不低于 350 g/m2。

4)材料的力学性能

①标志底板

制作标志底板的材料，其力学性能应符合以下要求:

a)用于标志底板的铝合金板材，其力学性能应满足 GB/T3880.2 的规定。用于技术等级较高的道路时，标志底板应采用牌号为 3003 的铝合金板材；大型标志板，应采用牌号为 3004 或 3104 的铝合金板材。

b)制作标志底板及滑槽的挤压成型铝合金型材，应满足 GB/T 6892 的规定，同时应具有轻质、高强.、耐蚀.、耐磨、刚度大等特点，经拼装后能满足大型标志板.的性能要求。应采用综合性能等于或优于牌号 2024 的铝合金型材。

②支撑件

立柱、横梁、法兰盘、抱箍、紧固件等支撑件的力学性能，应符合 GB/T8162、GB/T13793、GB/T 700 及有关设计要求。

5)标志版面色度性能

裁取 150mm×150mm 的单色反光膜试样，采用 GB/B3978 规定的 CIE 标准照明体 D65 光源，测量的几何条件取 45° a：0°，分别按照 GB/B3979 和 JT/T693 规定的方法，测得各种反光膜昼间色的色品坐标和亮度因数。裁取 150mm×150mm 的单色反光膜试样，采用 GB/B3978 规定的 CIE 标准照明体 A 光源，入射角 0°、观测角度 0.2° 的照明条件，按 JT/T692 规定的方法，测得各种反光膜昼间色的色品坐标和亮度因数。

6)反光型标志板面光度性能

标志板面为反光膜时，其板面逆反射系数值不应低于 GB/T 18833-2012 中的相应规定。

7)标志板抗冲击性能

裁取 150mm×150mm 的单色反光膜试样，将反光面朝上，水平放置在符合 JT/T686 要求的仪器钢板上，在试样上方 250mm 处，用一个质量为 450.0g±4.5g 的实心钢球自由落下，冲击试样中心部位，然后检查被冲击表面的变化。

8)耐盐雾腐蚀性能

按 GB/T10125，把化学纯的氯化钠溶于蒸馏水，配制成 5.0%±0.1%（质量比）的盐溶液（PH 值在 6.5～7.2 之间），使该盐溶液在盐雾试验箱内连续雾化，箱内温度保持 35℃±2℃。

裁取 150mm×150mm 的反光膜试样，按生产厂商的使用说明，粘贴在 1.0mm～2.0mm 厚的铝合金板上，制成盐雾腐蚀试样。

将试样放入试验箱内，其受试面与垂直方向成 30° 角，相邻两样板保持一定的间隙，行间距不少于 75mm，试样在盐雾空间连续暴露 120h。实验结束后，用清水洗掉试样表面的盐沉积物，然后置于标准环境下回复 2h，进行全面检查。

9)标志板耐高低温性能

裁取 150mm×150mm 的反光膜试样，按生产厂商的使用说明，粘贴在 1.0mm～2.0mm 厚的铝合金板上，制成高低温试样。

将试样放入试验箱内，开动冷源，将箱内温度逐渐降至-40℃±3℃，使试样在该温度下保持 72h，关闭电源，使试验箱自然升至室温后，再将试验箱升温至 70℃±3℃，并在该温度下保持 24h，最后关闭电源，使试验箱自然升至室温后，取出试样，在标准测试条件下放置 2h 后，检查其表面变化。

10)标志板耐候性能

a) 试验时间

反光膜各类别的自然暴露实验和人工加速老化试验时间见表 2

表 2 耐候性能试验时间

反光膜级别	自然暴露试验 月	人工加速老化试验 h
Ⅰ类	24	1200
Ⅱ类	36	1800
Ⅲ类	36	1800
Ⅳ类	36	1800
Ⅴ类	36	1800
Ⅵ类	12	600
Ⅶ类	12	600
注：各类反光膜仅用于临时性交通标志和作业设施时，自然暴露试验时间一般为 12 个月，人工加速老化试验时间一般为 600h。		

b) 自然暴露试验

按 GB/T3681，将尺寸不小于 150mm×250mm 的试样安装在至少高于地面 0.8m 的暴晒架面上，试样面朝正南方，与水平面呈当地的维度角或 45°±1°。试样表面不应被其他物体遮挡阳光，不得积水。暴漏地点的选择尽可能近似实际使用环境或代表某一气候类型最严酷的地方。

试样开始暴晒后，每 1 个月做次表面检查，半年后，每 3 个月检查 1 次，直至达到规定的暴晒期限，进行最终检查，并进行有关性能测试。

以自然暴晒试验为仲裁试验。

c) 人工加速老化试验

按 GB/T16422.2，老化试验箱采用疝弧灯作为光源，箱内黑板温度选择 65°±3°，相对湿度选择 50%±5%。

试样的尺寸根据试验箱的要求选定，一般为 65mm×142mm。

老化试验箱在光谱波长 290nm～800mm 之间的辐照度为 550W/m²，在光谱波长 290nm～2450mm 之间的总辐照度不超过 1000W/m²±100W/m²，试样表面任意两点之间的辐照度差别不应大于 10%。

试验过程采用连续光照，周期性喷水，喷水周期为 120min，其中 18min 喷水，102min 不喷水。经过规定时间老化试验后的试样，用清水彻底清洗，用软布擦干后进行各种检查及相关性能测试。

11)耐弯曲能力

截取 230mm×70mm 的反光膜试样，使用符合 JT/T762 要求的测试仪器，在 1s 内将试样防粘纸朝里，沿长度方向绕直径 3.20mm±0.05mm 的圆棒进行对折弯曲。如需要，可在试样粘结剂表面撒上适量的滑石粉进行测试。然后开放试样，检测其表面的变化。

12) 附着性能

截取 25mm×200mm 的反光膜试样，从一端去除 100mm 长的防粘纸露出背胶，按生产厂商的使用说明，将其粘贴在 50mm×200mm、1.0mm～2.0mm 厚并经适当打磨清洗过铝合金板上，其余 100mm 余留，制成附着性试样，尺寸如图 2 所示：

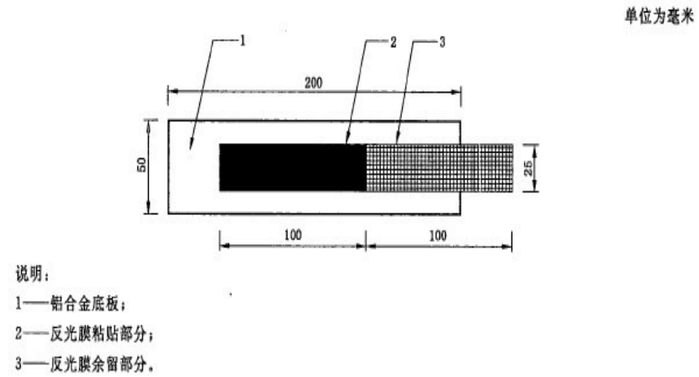

图 2　附着性能试样

将试样反光膜朝下，水平放在符合 JT/T685 要求的仪器上，如图 3 所示。反光膜的余留端上悬挂 800g±4g 的重锤，与试样版面成 90°角下垂。5min 后，测出反光膜被剥离得长度 L。

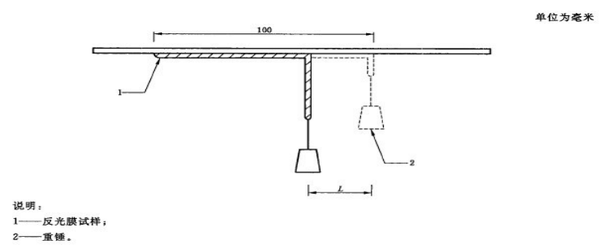

图 3　附着性能试验

（2）标志反光膜

1）一般要求

a）反光膜通常应以成卷的形式供货。反光膜应均匀、平整、紧密地缠绕在一起刚性的圆芯上，不应有变形、缺损、边缘不齐或夹杂无关材料等缺陷。

b）每卷反光膜长度一般不小于 45.72m。整卷反光膜宽度方向不能拼接，长度方向的接头不应超过 3 处，并在成卷膜的边缘可看到拼接处。每拼接一处应留出 0.5m 反光膜的富余量。每段反光膜进行各种颜色的印刷。

c)反光膜应具有颜色的可印刷性能，常温环境下采用与反光膜相匹配的油墨及印刷方式，可对反光膜进行各种颜色的印刷。

d)除白色以外的其他各种颜色的反光膜，也可通过将彩色透明面膜（称“电刻膜”）贴覆在白色反光膜上的方式形成。

2)外观质量

反光膜应有平滑、洁净的外表面，不应有明显的划痕、条纹、气泡、颜色及逆反射不均匀等缺陷，其防粘纸的方式形成。

3)光度性能

a)反光膜的光度性能以逆反射系数表述，各类反光膜（包括丝网印刷和贴覆电刻膜后的反光膜，以下同），其逆反射系数 RA 值不应低于表 3 给出的相应类别的规定。

b)反光膜如不具备旋转均匀性，即在不同旋转角条件下光度性能存在差异时，制造商应沿其逆反射系数值较大方向做出基准标记。

表 3 Ⅳ(Ⅴ)反光膜(括号内数字为Ⅴ类反光膜)

观测角	入射角	最小逆反射系数 RA/(cd·lx-1·m-2)										
		白色	黄色	橙色	红色	绿色	蓝色	棕色	灰色	荧光黄绿	荧光黄	荧光橙
0.2°	—4°	360 (580)	270 (435)	145 (200)	65 (87)	50 (58)	30 (26)	18 (17)	125	290 (460)	220 (350)	105 (175)
	15°	265 (348)	202 (261)	106 (120)	48 (52)	38 (35)	22 (16)	13 (10)	100	212 (276)	160 (210)	78 (105)
	30°	170 (220)	135 (165)	68 (77)	30 (33)	25 (22)	14 (10)	8.5 (7.0)	75	135 (180)	100 (130)	50 (66)
0.5°	—4°	150 (420)	110 (315)	60 (150)	27 (63)	21 (42)	13 (19)	7.5 (13)	48	120 (340)	90 (250)	45 (125)
	15°	111 (252)	82 (189)	44 (90)	20 (38)	16 (25)	9.5 (11)	5.5 (7.8)	40	88 (204)	65 (150)	34 (75)
	30°	72 (150)	54 (110)	28 (53)	13 (23)	10 (15)	6.0 (7.0)	3.5 (5.0)	32	55 (120)	40 (90)	22 (45)
1°	—4°	35 (120)	26 (90)	12 (42)	5.2 (18)	4.0 (12)	2.0 (5.0)	1.0 (4.0)	5.0	28 (96)	22 (72)	11 (36)
	15°	28 (72)	20 (54)	9.4 (25)	4.1 (11)	3.0 (7.2)	1.5 (3.0)	0.8 (2.4)	4.8	22 (58)	17 (43)	8.5 (22)
	30°	20 (45)	15 (34)	6.8 (16)	3 (7.0)	2.0 (5.0)	1 (2.0)	0.6 (1.0)	4.5	16 (36)	12 (27)	6.0 (14)

4)色度性能：

a)反光膜在白天表现的各种颜色，即昼间色和表面色，其色品坐标和亮度因数应在表 4 规定的范围内，色品图见图 4。

表 4　反光膜颜色（昼间色）

颜色	（标准照明体 D65，几何条件 45° a：0°，2° 视场角）								亮度因数	
	1		2		3		4		无金属镀层	有金属镀层
	x	y	x	y	x	y	x	y		
白	0.350	0.360	0.305	0.315	0.295	0.325	0.340	0.370	≥0.27	≥0.15
黄	0.545	0.454	0.494	0.426	0.444	0.476	0.481	0.518	0.15～0.45	0.12～0.30
橙	0.558	0.352	0.636	0.364	0.570	0.429	0.506	0.404	0.10～0.30	0.07～0.25
红	0.735	0.265	0.681	0.239	0.579	0.341	0.655	0.345	0.02～0.15	0.02～0.11
绿	0.201	0.776	0.285	0.441	0.170	0.364	0.026	0.399	0.03～0.12	0.02～0.11
蓝	0.049	0.125	0.172	0.198	0.210	0.160	0.137	0.038	0.01～0.10	0.01～0.10
棕	0.430	0.340	0.610	0.390	0.550	0.450	0.430	0.390	0.01～0.09	0.01～0.09
灰	0.305	0.315	0.335	0.345	0.325	0.355	0.295	0.325	0.12～0.18	—
荧光黄绿	0.387	0.610	0.369	0.546	0.428	0.496	0.460	0.540	≥0.60	—
荧光黄	0.479	0.520	0.446	0.483	0.512	0.421	0.557	0.442	≥0.40	—
荧光橙	0.583	0.416	0.535	0.400	0.595	0.351	0.645	0.355	≥0.20	—

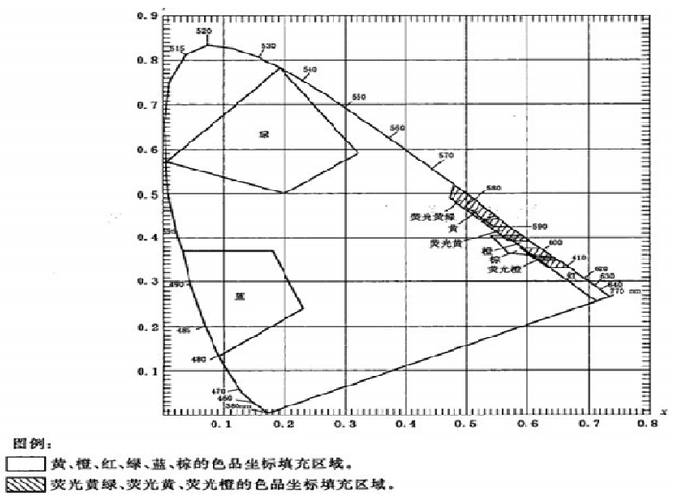

图 4 反光膜各种颜色色品图（昼间色）

b)反光膜在夜间表现的各种颜色，即夜间色或逆反射色，其色品坐标应在表 5 规定范围内，色品图见图 5.

表 5　反光膜颜色（夜间色）

颜色	色品坐标（标准照明体 A，2° 视场角）							
	1		2		3		4	
	x	y	x	y	x	y	x	y
黄	0.513	0.487	0.500	0.545	0.545	0.425	0.572	0.425
橙	0.595	0.405	0.565	0.613	0.613	0.355	0.643	0.355
红	0.650	0.348	0.620	0.712	0.712	0.255	0.735	0.265
绿	0.007	0.570	0.200	0.322	0.322	0.590	0.193	0.782
蓝	0.033	0.370	0.180	0.230	0.230	0.240	0.091	0.133
棕	0.595	0.405	0.540	0.570	0.570	0.365	0.643	0.355
荧光黄绿	0.480	0.520	0.473	0.523	0.523	0.440	0.550	0.449
荧光黄	0.554	0.445	0.526	0.569	0.569	0.394	0.610	0.390
荧光橙	0.625	0.375	0.589	0.636	0.636	0.330	0.669	0.331
注：对白色和灰色的夜间色不作要求。								

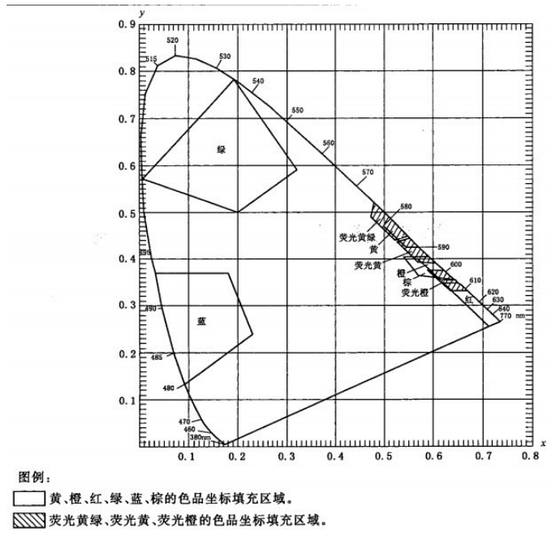

图 5 反光膜各种颜色色品图（夜间色）

5）抗冲击性能

反光膜应具备抗冲击性能，按 6.6 方法试验后，在受到冲击的表面以外，不应出现裂缝、层间脱离或其他损坏。

6）耐弯曲性能

反光膜应能承受适度弯曲，按 6.7 方法试验后，表面不应出现裂缝、剥落或层间分离等损坏。

7）附着性能

反光膜背胶应有足够的附着力，且各结构层间结合牢固，按 6.8 方法试验后，在 5min 后剥离长度不应大于 20mm。

8）收缩性能

按 GB/T 18833-2012 中 6.9 方法试验后，反光膜不应出现明显收缩，任何一边的尺寸在 10min 内，其收缩不应超过 0.8mm；在 24h 内，其收缩不应超过 3.2mm。

9）防粘纸可剥离性能

按 GB/T 18833-2012 中 6.10 方法试验后，反光膜无需用水或其他溶剂浸湿，防粘纸即可方便地手工剥下，且无破损、撕裂或从反光膜上带下粘合剂等损坏出现。

10）抗拉荷载

按 GB/T 18833-2012 中 6.11 方法实验后，Ⅰ类和Ⅱ类反光膜的抗拉荷载值不应小于 24N。

11） 耐溶剂性能

按 GB/T 18833-2012 中 6.12 方法经汽油和乙醇浸泡后，反光膜表面不应出现软化、皱纹、渗漏、起泡、开裂或被溶解等损坏。

12）耐盐雾腐蚀性能

按 GB/T 18833-2012 中 6.13 方法进行盐雾试验后，反光膜表面不应有变色、渗漏、起泡、或被侵蚀等损坏。

13）耐高低温性能

按 GB/T 18833-2012 中 6.14 方法进行高低温试验后，反光膜表面不应出现裂缝、软化、剥落、皱纹、起泡、翘曲或外观不均匀等损坏。

14)耐候性能

按 GB/T 18833-2012 中 6.15 方法进行自然暴露或人工加速老化试验后：

a)反光膜应无明显的裂缝、刻痕、凹陷、气泡、侵蚀、剥离、粉化或变形等损坏；

b)从任何一边均不应出现超过 0.8mm 的收缩，也不应出现反光膜从底板边缘翘曲或脱离的痕迹；

c)在观测角为 0.2°、入射角为—4°和 30°时，各类反光膜的逆反射系数值 RA 值不应低于表 6 的规定；

d)反光膜各种颜色的色品坐标及亮度因数应保持在表 4 或表 5 规定的范围内。

表 6 耐候性能试验后光度性能要求

反光膜级别	最小逆反射系数 RA
Ⅳ类（Ⅴ类）	表 3 的 80%

标志反光膜的相关检测方法具体见国家标准《公路交通标志反光膜》(GB/T 18833-2012)。

2.标线

（1）路面标线涂料

标线涂料按《路面标线涂料》（JT/T 280）、《路面标线用玻璃珠》（GB/T24722）和《道路交通标线质量要求和检测方法》（GB/T16311）的相关规定执行。

新划标线的初始逆反射亮度系数应符合 GB/T 21338 的规定，白色反光标线的逆反射亮度系数不应低于 150mcd·m^{-2}·$1x^{-1}$，黄色反光标线的逆反射亮度系数不应低于 100mcd·m^{-2}·$1x^{-1}$。

路面标线涂料应选择热熔且反光一类的，涂料中含 20%～25%的玻璃珠,其技术要求如表 7：

表 7　　热熔型涂料的性能

项目	技术指标
密度(g/cm³)	1.8～2.3
软化点(℃)	90～125
涂膜外观	干燥后，应无皱纹、斑点、起泡、裂纹、脱落、粘胎现象、涂膜的颜色和外观应与标准板差别不大
不粘胎干燥时间(min)	≤3
色度性能(45/0)(黄色或白色)	涂料的色品坐标和亮度因数应符合表 8 的规定及图 6 的范围
抗压强度(MPa)	≥12
耐磨性(mg)(200 转/1000g 后减重)	≤80(JM-100 橡胶砂轮)
耐水性	在水中浸 24h 应无异常现象
耐碱性	在氢氧化钙溶液中浸 24h 应无异常现象
玻璃珠含量(%)	20～25
流动度(s)	35±10
涂层低温抗裂性	-10℃保持 4h、20℃保持 4h 为一个循环，连续做三个循环应无裂纹
加热稳定性	200℃～220℃在搅拌状态下保持 4h，应无明显泛黄、焦化、结块等现象
人工加速耐候性	经人工加速耐候性试验后，试板涂层不产生龟裂、剥落；容许轻微粉化和变色，但色品坐标应符合表 8 和图 6 的规定范围，亮度因数变化范围应不大于原样板亮度因数的 20%

路面标线涂料的色度性能(色品坐标、亮度因数)应符合表 8 及图 6 规定的范围。

表 8 逆反射材料的各角点色品坐标和亮度因数

颜色	色品坐标（光源：标准光源 D65，照明和观测的几何条件：45/0，视场角 2°）								亮度因数
	x	y	x	y	x	y	x	y	
白	0.355	0.355	0.305	0.305	0.285	0.325	0.335	0.375	≥0.35
黄	0.560	0.440	0.490	0.510	0.420	0.440	0.460	0.400	≥0.27

图 6　普通材料和逆反射材料的颜色范围图

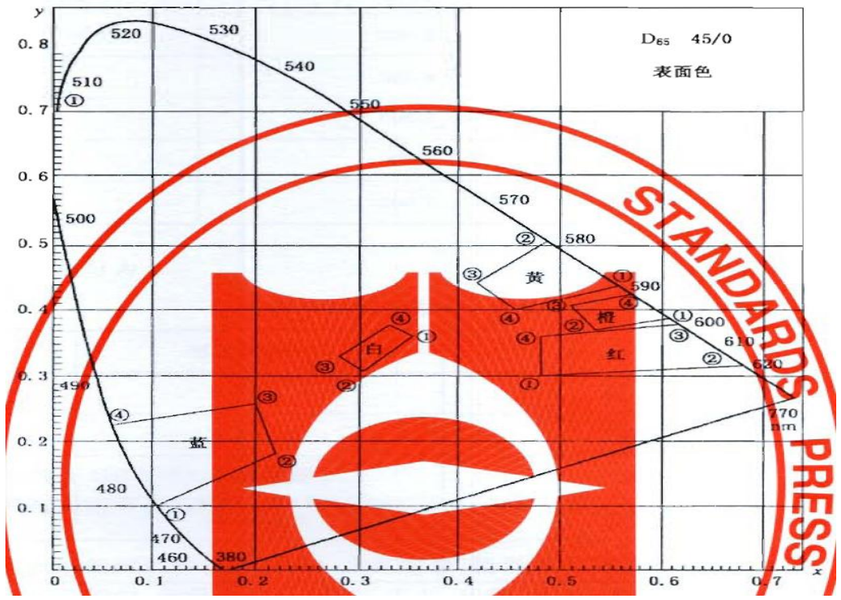

路面标线涂料的相关检测方法具体见交通部《路面标线涂料》(JT/T 280)。

（2）路面标线用玻璃珠

玻璃珠其粒径分布见表 9。

表 9 玻璃珠粒径分布

型　号	玻璃珠粒径范围(S/μm)	玻璃珠质量百分比(%)
1 号	＞850	0
	860～600	15～30
	600～300	30～75
	300～106	10～40
	＜106	0～5
2 号	＞600	0
	600～300	50～90
	300～150	5～50
	≤150	0～5

1)外观要求

玻璃珠应为无色松散球状，清洁无明显杂物。在显微镜或投影仪下，玻璃珠应为无色透明的球体，光洁圆整，玻璃珠内无明显气泡或杂质。

2)粒径分布

玻璃珠粒径分布应符合表 9 中的相关规定，1 号玻璃珠宜用作热熔型、双组份、水性路面标线涂料的面撒玻璃珠，2 号玻璃珠宜用作热熔型、双组份、水性路面标线涂料的预混玻璃珠。

3)成圆率

有缺陷的玻璃珠如椭圆形珠、不圆的颗粒、失透的珠、熔融粘连的珠、有气泡的玻璃珠和杂质等的质量应小于玻璃珠总质量的 20%，即玻璃珠的成圆率不小于 80%，其中粒径在 850μm～600μm 范围内玻璃珠的成圆率不应小于 70%。

4)密度

玻璃珠的密度应在 2.4～4.3g/cm3 的范围内。

5)折射率

玻璃珠的折射率不应小于 1.70。

6)耐水性

在沸腾的水浴中加热后，玻璃珠表面不应呈现发雾现象；对 1 号和 2 号玻璃珠，中和所用 0.01mol/L 盐酸应在 10ml 以下。

7)磁性颗粒含量

玻璃珠中的磁性颗粒含量不得大于 0.1%。

8)防水涂层要求

所有玻璃珠应通过漏斗而无停滞现象。

路面用玻璃珠的相关检测方法具体见国标 GB/T 24722。

（3）交通标线基本要求

交通标线的颜色、形状和位置应符合《道路交通标志和标线》（GB 5768）的规定并满足设计要求。

（4）交通标线验收标准实测项目

1）外观质量

目测标线的外观，应符合以下要求：

①标线应具有良好的视认性，颜色均匀、边缘整齐、线型规则、线条流畅。

②标线涂层厚度应均匀，无明显起泡、皱纹、斑点、开裂、发粘、脱落、泛花等缺陷。

③反光标线的面撒玻璃珠应均匀，其性能和粒径分布符合 GB/T 24722 的要求。

2）外形尺寸

用分度值不大于 0.5mm 的钢卷尺测量抽样检测点上的标线所在位置、标线宽度及间断线的实线段长度、纵向间距以及其他标线的尺寸，取其算数平均值，其误差应符合以下规定：

①标线实际位置与设计位置的横向允许误差为±30mm。

②标线的宽度允许误差为（0～5）mm。

③标线长度以及间断线纵向间距的允许误差见表 10。

④其他标线尺寸的允许误差不超过±5%。

⑤标线设置角度的允许误差为±3°。

3）标线厚度

①湿膜厚度

在标线施工时，把一块厚度 0.3mm 以上、面积为 300mm*500mm 光亮平整的金属片或厚度 2mm 以上、面积为 300mm×500mm 玻璃片放置在路面将要划制标线的始端或终端处，待划线机划过后，立即将符合 JT/T675 规定的湿膜厚度梳规垂直插入涂在金属片或玻璃片上的标线湿膜中，稳定的保持 3s 然后垂直提出，观察涂料覆盖湿膜厚度梳规齿格的位置，读出相应的数值。在每片涂层的四角距涂层边缘 20mm 处读出四个数，见图 3，取其算术平均值，结果应符合设计要求。

②干膜厚度

标线施工时，先准备好厚度 0.3mm 以上，面积为 300mm*500mm 且光亮平整的金属片，预先测量其厚度，然后将金属片放在将要划制标线的始端或终端处，待划线机划过后，把已覆盖有标线涂料的金属片取出，过 5min—10min 后用其分度值不大于 0.01mm 的游标卡尺测量金属片上四角距涂层边缘 20mm 处四点的厚度，见图 7，减去已测量的金属片厚度即为涂层厚度，取其算术平均值，结果应符合设计要求。

图 7　标线厚度检测部位图

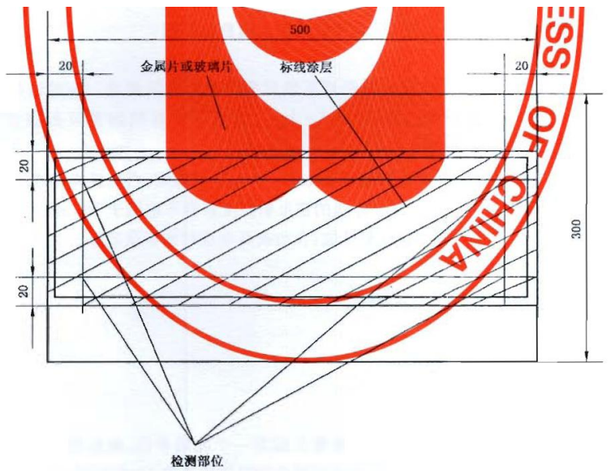

③已成形标线的厚度

已成形标线的厚度可按《道路交通标线质量要求和检测方法》（GB/T 16311）附录 A 的方法进行测量，也可使用符合要求的数显卡尺或涂层测厚仪进行测量。结果应符合设计要求，误差应在(-0.1～+0.5)mm 以内，凸起振动标线的凸起部分高度为 3mm～7mm，若有基线，基线的厚度为 1mm～2mm。

表 10 标线尺寸允许误差

项目	尺寸	允许误差
长度	6000	±30
	5000	±25
	4000	±20
	3000	±15
	2000	±10
	1000	±10
间断线的纵向间距	9000	±45
	6000	±30
	4000	±20
	3000	±15
	2000	±10
	1000	±10

4）色度性能

①标线的表面色，采用标准照明体 D65、45/0 照明观测条件的测色仪，测取每个抽样检测点的色品坐标和亮度因数，求算术平均值。结果应符合《道路交通标线质量要求和检测方法》（GB/T 16311）中 5.5.1 和 5.5.2 的规定。

②反光标线的逆反射色，采用观测角 1.05°、入射角 88.76°的照明观测条件，按 JT/T692 规定的方法进行测试。结果应符合《道路交通标线质量要求和检测方法》（GB/T 16311）中 5.5.1 和 5.5.3 的规定。

5）光度性能

①正常使用期间，标线逆反射亮度系数的测试应在干燥状态下进行。按照 JT/T690 或 JT/T691 规定的方法，在观测角为 1.05°、入射角 88.76° 的条件下，将符合 JT/T612 要求的测试仪器，沿行车方向平放在按《道路交通标线质量要求和检测方法》（GB/T 16311）中 6.1.1 和 6.1.2 选取的测试点进行测试，并取其算术平均值为测试结果。②新划标线初始逆反射亮度系数的测试应执行 GB/T21383，白色反光标线的逆反射亮度系数不应低于 150mcd·m^{-2}·$1x^{-1}$，黄色反光标线的逆反射亮度系数不应低于 100mcd·m^{-2}·$1x^{-1}$。

③在雨夜或路面标线浸于水中的夜间，用汽车前照灯远光照射雨夜标线，目测其逆反射效果。其逆反射性能，在雨夜应具有良好的视认效果。

6）抗滑值 BPN

按 GB/T24717 规定的方法进行测试，防滑标线的抗滑值应不小于 45 BPN。

3. 波形梁护栏

1、两波形梁钢护栏

1）外形尺寸与允许偏差

波形梁板，其横截面公称尺寸及允许偏差应符合表 7 的规定，其中板厚是防腐处理前的厚度。

表 7 波形梁板横截面公称尺寸及允许偏差

类别	参数													剖面
	B/mm	H/mm	t/mm	h_1/mm	h_2/mm	h_3/mm	E/mm	r_1/mm	r_2/mm	r_3/mm	α	β	θ	
DB 类	310^{+5}_{0}	85^{+3}_{0}	$3^{+0.18}_{0}$ $4^{+0.22}_{0}$	83^{+2}_{-2}	42	—	14	24	24	10	55°	55°	10°	Ⅲ-Ⅲ
	310^{+5}_{0}	85^{+3}_{0}	$3^{+0.18}_{0}$ $4^{+0.22}_{0}$	83^{+2}_{-2}	39	—	14	24	24	10	55°	55°	10°	Ⅳ-Ⅳ
BB 类	310^{+5}_{0}	85^{+3}_{0}	$3^{+0.18}_{0}$ $4^{+0.22}_{0}$	83^{+2}_{-2}	39	—	14	24	24	10	55°	55°	10°	Ⅰ-Ⅰ
	305.4	85	$3^{+0.18}_{0}$	83	37.7	—	14	21	27	7	55°	55°	10°	Ⅱ-Ⅱ
	302.1		$4^{+0.22}_{0}$		37.3			20	28	6				

波形梁板尺寸，螺孔孔距及其允许偏差应符合表 8 的规定。

表 8　波形梁板尺寸，螺孔孔距及其允许偏差

品名	L	D	X	Y
波形梁板	$4\ 320^{+5}_{-5}$	$4\ 000^{+4}_{-4}$	160^{+1}_{-1}	100^{+1}_{-1}
	$3\ 820^{+4}_{-4}$	$3\ 500^{+2.5}_{-2.5}$		
	$3\ 320^{+4}_{-4}$	$3\ 000^{+2.5}_{-2.5}$		
	$2\ 820^{+3}_{-2}$	$2\ 500^{+2}_{-2}$		
	$2\ 320^{+3}_{-2}$	$2\ 000^{+2}_{-2}$		

表 9 波形梁板上螺栓

品名	型号	公称尺寸及允许偏差		
		a	b	R
连接螺孔	L-1	$50^{+1}_{-0.5}$	18^{+1}_{0}	9
拼接螺孔	P-1	$24^{+1}_{-0.5}$	20^{+1}_{0}	10
	P-2	$30^{+1}_{-0.5}$	20^{+1}_{0}	10
	P-3	$40^{+1}_{-0.5}$	22^{+1}_{0}	11

波形梁板形位公差应符合以下规定：

a）波形梁板的弯曲度每米不得大于 1.5mm，总弯曲度不得大于波形梁板定尺长度的 0.15%；

b)波形梁板端面切口应垂直，其垂直度公差不得超过 30′。

波形梁板不得有明显的扭转，不得焊接加长，端部毛刺应清除。

2） 立柱

立柱宜采用钢管，立柱端面公称尺寸及允许偏差应符合表 10 的规定，焊接钢管立柱的壁厚防腐处理前为 4.5mm。

表 10 立柱端面公称尺寸及允许偏差

品名	类别	公称尺寸及允许偏差						
		D	ϕ	t	H	h_1	h_2	L
立柱	钢管	$114^{+1.14}_{-1.14}$	18^{+1}_{0}	$4.5^{+不限定}_{-0.25}$	600	100^{+2}_{-2} (150^{+2}_{-2})	10	$^{+10}_{0}$
		$140^{+1.4}_{-1.4}$						
注：括号内数值为有防阻块时的尺寸。								

立柱定尺长度应符合 JTG/T D81-2017 中的有关规定或按设计图确定。

钢管立柱其形位公差应符合以下规定：

a）立柱弯曲度每米不得大于 1.5mm，总弯曲度不得大于立柱定尺长度的 0.15%；

b)立柱端面切口应垂直，其垂直度公差不得超过 1°。

立柱不得有明显的扭转，不得焊接加长。端部毛刺应清除。

3）端头

圆头式端头的公称尺寸盈允许偏差应符合表 11 的规定。

表 11 圆头式端头的公称尺寸盈允许偏差

品名	型号	公称尺寸及允许偏差										
		a	b	c	d	e	f	g	R	h_1	h_2	t
端头	D-Ⅰ	60	200^{+2}_{-2}	450	45	87.5	45^{+1}_{-2}	130	160	406^{+5}_{-1}	310^{+5}_{-1}	3(4)
	D-Ⅱ	50	200^{+2}_{-2}	150	45	87.5	45^{+1}_{-2}	130	250	406^{+5}_{-1}	310^{+5}_{-1}	3(4)
	D-Ⅲ								350			

端头基底金属厚度为 3mm 或 4mm，其厚度的允许偏差同护栏板要求。

端头外形应符合以下规定：

a）端头不得有明显的扭转；

b）　端头切口应垂直，其垂直度公差不得超过 30’，端部毛刺应清除；

c）　端头曲线部分应圆滑平顺。

4）紧固件

拼接螺栓的公称尺寸及允许偏差应符合表 12 的规定。

表 12 拼接螺栓的公称尺寸及允许偏差

品名	型号	公称尺寸及允许偏差									用　途
		a	b	t	R	ϕ	d	R_1	ϕ_1	ϕ_2	
拼接螺栓	JⅠ-1	3.0	35	—	SR20	36	16	12	22	—	用于板与板的拼接
	JⅠ-2	3.0	38	—	SR20	36	16	12	22	—	用于板与板的拼接
	JⅠ-3	3.0	45	—	SR20	36	16	12	22	—	用于板与板的拼接
螺母	JⅠ-4	31.2	27	16	—	—	—	—	—	—	与拼接螺栓配套使用
垫圈	JⅠ-5	—	—	4	—	—	—	—	35	17	

连接螺栓的公称尺寸及允许偏差应符合表 13 的规定。

表 13 连接螺栓的公称尺寸及允许偏差

品名	型号	公称尺寸及允许偏差									用　途
		a	b	t	R	ϕ	d	R_1	ϕ_1	ϕ_2	
连接螺栓	JⅡ-1	2.5	45	—	SR24	36	16	10	—	—	用于波形梁与防阻块连接
	JⅡ-2	10	170	—	—	24	27.7	—	—	—	用于防阻块与 ϕ140 钢管立柱连接
	JⅡ-3	10	140								用于托架与 ϕ114 钢管立柱连接
螺母	JⅡ-4	31.2	27	16	—	—	—	—	—	—	与连接螺栓配套使用
垫圈	JⅡ-5	—	—	4	—	—	—	—	35	17	
横梁垫片	JⅡ-6	76^{+1}_{-1}	44^{+1}_{-1}	4	—	—	—	—	—	—	

带螺纹的紧固件进行涂层处理后，不应因涂层而影响配合。

当护栏采用防盗紧固技术时，其紧固件的机械性能和装拆操作性能应满足本标准的要求。

5）防阻块

防阻块的公称尺寸及允许偏差应符合表 14 的规定。

表 14 防阻块的公称尺寸及允许偏差

型号	公称尺寸及允许偏差									用　途
	a	h	b	c	d	t	ϕ	R_1	R_2	
F	178^{+3}_{-3}	200^{+3}_{-3}	89^{+1}_{-1}	102^{+2}_{-2}	—	$4.5^{+不规定}_{-0.3}$	60°	36	70	与 ϕ140 钢管立柱配合使用

防阻块的外形应符合以下规定：

a）　防阻块不得有明显的扭转；

b）　防阻块端面切口应平直，毛刺应清除；

c）防阻块焊缝应光滑平整，焊缝位置应位于任一无螺孔的平面上。

6）托架

托架的公称尺寸及允许偏差应符合表 15 所示的规定。

表 15 托架的公称尺寸及允许偏差

型号	公称尺寸及允许偏差							用　途
	a	b	c	d	e	r	t	
T	200^{+2}_{-2}	300	70^{+1}_{0}	31	100	57	$4.5^{+不规定}_{-0.3}$	与 ϕ114 钢管立柱配合使用

托架的外形应符合以下规定

a）托架的外形不得有明显的扭转；

b）托架端面的切口应平直，毛刺应清除。

2、三波形梁钢护栏

1）外形尺寸与允许偏差

波形梁板，其横截面公称尺寸及允许偏差应符合表 16 的规定，其中板厚是防腐处理前的厚度。

表 16 波形梁板横截面公称尺寸及允许偏差

B/mm	H/mm	t/mm	h_1/mm	h_2/mm	C/mm	E/mm	r_1/mm	r_2/mm	r_3/mm	α	β	θ
506^{+5}_{-5}	85^{+3}_{0}	$3^{+不限定}_{-0}$ $4^{+不限定}_{-0}$	83^{+2}_{-2}	42	194^{+2}_{-2}	14	24	24	10	55°	55°	10°

波形梁板尺寸，螺孔孔距及其允许偏差应符合表 17 的规定。

表 17　波形梁板尺寸，螺孔孔距及其允许偏差

品名	型号	尺寸与允许偏差					
		L	D	$D/2$	$D/4$	X	Y
三波形梁板	RTB01	$4\ 320^{+不限定}_{-5}$	$4\ 000^{+4}_{-4}$	2 000	1 000	52^{+32}_{-5}	108^{+1}_{-1}
	RTB02	$3\ 320^{+不限定}_{-3}$	$3\ 000^{+3}_{-3}$	1 500	—		
	RTB03	$2\ 320^{+不限定}_{-2}$	$2\ 000^{+2}_{-2}$	1 000	—		

波形梁板上螺栓为连接螺孔、拼接螺孔两种，其尺寸规格见表 18

表 18 波形梁板上螺栓

品名	型号	尺寸与允许偏差		
		A	b	R
拼接螺孔	P-1	24^{+1}_{0}	$30^{+1}_{-0.5}$	12
连接螺孔	L-1	24^{+1}_{0}	$30^{+1}_{-0.5}$	12
	L-2	20^{+1}_{0}	65^{+1}_{-1}	10

波形梁板形位公差应符合以下规定：

a）三波形梁板的弯曲度每米不得大于 1.5mm，总弯曲度不得大于波形梁板定尺长度的 0.15%；

b)波形梁板端面切口应垂直，其垂直度公差不得超过 30′。

波形梁板不得有明显的扭转，不得焊接加长，端部毛刺应清除。

2）　三波形梁背板

三波形梁背板其断面及螺孔的公称尺寸及允许偏差同三波形梁板，其板厂为 320mm，不允许偏差。

三波形梁背板的其他允差要求同三波形梁板。

3）　过渡板

表 19 过渡板尺寸及允许偏差

品名	B_1	B_2	t		L	D	X_1	X_2	Y_1	Y_2
过渡板	506^{+5}_{-5}	310^{+5}_{0}	$4^{+不限定}_{-0}$	$3^{+0.18}_{0}$	$4\ 310^{+3}_{-2}$	$4\ 000^{+2}_{-2}$	52^{+32}_{-5}	50^{+32}_{-5}	108^{+1}_{-1}	100^{+1}_{-1}
					$2\ 310^{+3}_{-2}$	$2\ 000^{+2}_{-2}$				

3）　立柱

立柱宜采用钢管立柱，方管立柱。立柱定尺长度应符合 JTG/T D81-2017 规定或设计图确定。

钢管立柱断面公称尺寸及允许偏差应符合表 20 的规定，单根钢管立柱壁厚防腐处理前最低厚度为 4.25mm，多跟立柱基底壁厚平均值不小于 4.5mm。

表 20 钢管立柱断面公称尺寸及允许偏差

品名	类别	公称尺寸及允许偏差					
		D	ϕ	t	h_1	h_2	L
立柱	钢管	$140^{+1.4}_{-1.4}$	18^{+1}_{0}	$4.5^{+不限定}_{-0.25}$	256^{+3}_{-3}	10	L^{+10}_{0}

a）立柱弯曲度每米不得大于 1.5mm，总弯曲度不得大于立柱定尺长度的 0.15%；

b)立柱端面切口应垂直，其垂直度公差不得超过 1°。

立柱不得有明显的扭转，不得焊接加长。端部毛刺应清除。

方管立柱断面公称尺寸及允许偏差应符合表 21 的规定，方管立柱的壁厚防腐处理前为 6mm。

表 21 方管立柱断面公称尺寸及允许偏差

品名	类别	公称尺寸及允许偏差			
		D	ϕ	t	L
立柱	方管	$130^{+1.0}_{-1.0}$	22^{+1}_{0}	$6^{+不限定}_{-0.3}$	L^{+10}_{0}

方管立柱的弯曲度应不大于 2mm/m，总弯曲度应不大于立柱定尺长度的 0.2%。

方管立柱端面切口应垂直，其垂直公差应不超过 1°。

方管立柱弯角外圆弧半径、平面凸凹度、扭转度等应符合 GB/T 6728 要求。

4）防阻块

钢管立柱防阻块其公称尺寸及允许偏差应符合表 22 的规定。

表 22 钢管立柱防阻块公称尺寸及允许偏差

型号	公称尺寸及允许偏差									用途
	a	h	b	c	d	t	ϕ	R_1	R_2	
BG	178^{+3}_{-3}	400^{+3}_{-3}	89^{+1}_{-1}	102^{+2}_{-2}	—	$4.5^{+不限定}_{-0.3}$	60°	36	70	与 ϕ140 钢管立柱配合使用

钢管立柱防阻块焊缝应光滑平整，焊缝位置应位于任一无螺孔的平面上。

方管立柱防阻块其公称尺寸及允许偏差应符合表 23 的规定。

表 23 方管立柱防阻块公称尺寸及允许偏差

型号	公称尺寸级及允许偏差																
	a	b	c	d	d_1	d_2	d_3	d_4	e	h	h_1	h_2	h_3	X	Y	Z	t
BF	66	300 +3 -3	76	100 +1 -1	40	60	10	15	131	325	256	194 +2 -2	31	290	216 +2 -2	142	4.5+ 不限定 -0.3
BF		300 +3 -3						10									
BF		350 +3 -3						10									

5）端头

A 型端头、B 型端头公称尺寸及允许偏差应符合表 24 的规定

表 24 端头公称尺寸及允许偏差

品名	型号	公称尺寸及允许偏差										
		a	b	c	d	e	f	g	R	H_1	H_2	t
A 型端头	DR 1	50+3 2 -5	216+ 2 -2	190	45	87.5	45+1 -2	130	160	610+ 5 -5	506+ 5 -5	4
B 型端头	DR 2	50+3 2 -5	216+ 2 -2	190	45	87.5	45+1 -2	130	250	610+ 5 -5	506+ 5 -5	4
	DR 3								350			

端头基底金属公称厚度为 4mm，其厚度的允许偏差同三波形梁板要求一致。

端头外形应无明显的扭转；端头曲线部分应圆滑平顺。

6）紧固件

拼接螺栓的公称尺寸及允许偏差应符合表 25 的规定

表 25 拼接螺栓公称尺寸级允许偏差

品名		公称尺寸及允许偏差									用途
		a	b	t	R	ϕ	d	R_1	ϕ_1	ϕ_2	
拼接螺栓	JI-1	3.0	35	—	SR20	36	16	12	26	—	用于板与板的拼接
	JI-2		38								
	JI-3		45								
螺母	JI-4	31.2	27	16	—	—	—	—	—	—	与拼接螺栓配套使用
垫圈	JI-5	—	—	4	—	□	—	—	35	17	

连接螺栓的公称尺寸及允许偏差应符合表 26 规定

、

表 26 连接螺栓公称尺寸级允许偏差

品名		公称尺寸及允许偏差									用途
		a	b	t	R	ϕ	d	R_1	ϕ_1	ϕ_2	
连接螺栓	JII-1	2.5	45	—	SR24	36	16	10	—	—	用于波形梁与防阻块连接
	JII-2	12.5	170	—	—	30	34.6	—	—	—	用于防阻块与方管立柱连接
	JII-3	10	140	—	—	24	27.7				用于防阻块与H型钢立柱连接
螺母	JII-4	31.2	27	16	—	—	—	—	—	—	与连接螺栓配套使用
		34.6	30	20	—	—	—	—	—	—	
垫圈	JII-5	—	—	4	—	—	—	—	35	17	
横梁垫片	JII-6	76^{+1}_{-1}	44^{+1}_{-1}	4	—	—	—	—	—	—	

带螺纹的连接螺栓进行涂层处理后，不应因镀层而影响配合。

当护栏采用防盗紧固技术时，其连接螺栓的机械性能和装拆操作性能应满足本标准要求。

3、技术要求

3.1 材料要求

a) 波形梁板、立柱、端头、防阻块、托架等所用基底金属材质为碳素结构钢，其力学性能及化学成分指标应不低于 GB / T 700 规定的 Q235 钢的要求。

b）连接螺栓、螺母、垫偶、横梁垫片等所用基底金属材质为碳素结构钢，其力学性能的主要考核指标为抗拉强度 6b，6b 不小于 375N / min2。

c）高强度拼接螺栓连接副应选用优质碳素紊结构钢或合金结构钢制造，其化学成分及力学性能应符合 GB/T 699 或 CB/T 3077 的规定；公称直径 16mm，8.8s 级抗拉荷载不小于 133kN。

3.2 加工要求

a)波形梁板一般宜采用连续辊压成形。

b）变截面波形梁板采用液压冷弯成形时，每块波形梁板应一次压制完成，不得分段压制。采用连续辊压成形的等截面波形梁板进一步加工成变截面板时，应采用液压冷弯成形，不得采用冲压方式加工。

c）波形梁板上的螺栓孔，应定位准确，每一端部的所有拼接螺孔应一次冲孔完成。

d）钢护栏端头应采用模压成形。

e）安装于曲线半径小于 70m 路段的钢护栏，其渡形梁板应根据曲线半径的大小加工成相应的弧线形。

3.3 外观质量及防腐处理

a)波形梁钢护栏的冷弯黑色构件表面不得有裂纹、气泡、折叠、夹杂和端面分层，允许有不大于公称厚度 10%的轻微凹坑、凸起、压痕、擦伤。表面缺陷允许用修磨方法清理，其整形深度不大干公称厚度的 10%；切断面及安装孔不允许有卷沿、飞边和严重毛刺。

b）护栏的所有构件均应进行金属防腐处理，一般宜采用热浸镀锌浸塑复合涂层方法。其防腐层要求应符合 CB/T 18226-2015 的相关规定。

C）采用热浸镀锌浸塑复合涂层方法进行防腐处理时，锌层要求如下：

1)采用热浸镀锌方法进行金属防腐处理时，热浸镀锌用的锌锭应为 CB/T 470 规定的 Zn99.995 或 Zn99.99。钢构件(单面)热浸镀锌层附着量、厚度及浸塑涂层厚度应符合表 27 的要求。

表 27 钢构件(单面)热浸镀锌层附着量、厚度及浸塑涂层厚度

构件类型	平均镀锌层附着量 g/m2	平均镀锌层厚度 μm	浸塑涂层最小厚度 μm
钢管、钢板、钢带	275	39	250
紧固件、连接件	120	17	250

2)镀锌构件表面应颜色一致、均匀完整，镀件无漏镀等缺陷，表面不应有流挂、滴溜或多余结块。有螺纹的构件在热浸镀锌后，应清理螺纹或作离心分离。

3)镀锌构件的锌层应均匀，构件镀层的最大厚度、最小厚度与平均厚度之差的绝对值与平均值之比应小于《公路交通工程钢构件防腐技术条件》（GB/T 18226-2015）第 4-5 页中表 1 的规定。

4)镀锌构件的锌层应与基底金属结合牢固，经附着性试验后，锌层不剥离、不凸起，不得开裂或起层用裸手指能够擦掉的程度。

5)镀锌构件的锌层应与基底金属结合牢固，经弯曲试验后，弯曲部位锌层不剥离、不凸起，不得开裂或起层用裸手指能够擦掉的程度。

6)板状构件的焊接部位、紧固件、连接件及钢丝镀锌构件经 168h 的中性盐雾试验后，不应出现红色锈蚀现象。

四、施工组织设计

建设工期计划于 2022 年 7 月开工，2022 年 10 月末竣工。采用半封闭施工。

4.1.施工内容

根据公路安全整治工程施工特点，施工前的准备工作较多，开挖基坑。基础钢筋绑扎，基础浇筑，标志牌安装。

4.2.施工方案

1.与本项目建立测量工程联系，取得图纸上桩号在本段的位置，施工对道路复测地点、放样、校样，清理路面。

2.根据实际情况，按图纸要求测量，放样工序完成后，请建议工程师到现场复核数据。

3.在取得监理工程师批准后，严格按照技术规范数据进行施工。

施工后，如材料图纸有变更的及时找监理工程协商并呈报变更报告审批。

五、验收标准

按照《公路工程质量评定标准》（JTG F80/1-2017）对工程进行验收。

表 11.2.2 交通标志实测项目

项次	检查项目	规定值或允许偏差	检查方法和频率
1△	标志面反光膜逆反射系数（$cd \cdot lx^{-1} \cdot m^{-2}$）	满足设计要求	逆反射系数测试仪：每块板每种颜色测 3 点
2	标志板下缘至路面净空高度（mm）	+100，0	经纬仪、全站仪或尺量：每块板测 2 点

续表 11.2.2

项次	检查项目	规定值或允许偏差	检查方法和频率
3	柱式标志板、悬臂式和门架式标志立柱的内边缘距土路肩边缘线距离（mm）	≥250	尺量：每处测 1 点
4	立柱竖直度（mm/m）	3	垂线法：每根柱测 2 点
5	基础顶面平整度	4	尺量：对角拉线测最大间隙，每个基础测 2 点
6	标志基础尺寸（mm）	+100，-50	尺量：每个基础长度、宽度各测 2 点

表 11.3.2 交通标线实测项目

项次	检查项目		规定值或允许偏差	检查方法和频率
1	标线线段长度（mm）	6 000	±30	尺量：每 1km 测 3 处，每处测 3 个线段
		4 000	±20	
		3 000	±15	
		2 000	±10	
		1 000	±10	
2	标线宽度（mm）		+5，0	尺量：每 1km 测 3 处，每处测 3 点
3△	标线厚度（干膜，mm）	溶剂型	不小于设计值	标线厚度测量仪或卡尺：每 1km 测 3 处，每处测 6 点
		热熔型	+0.50，-0.10	
		水性	不小于设计值	
		双组分	不小于设计值	

续表 11.3.2

项次	检查项目				规定值或允许偏差	检查方法和频率
3△	标线厚度（干膜，mm）	预成型标线带			不小于设计值	标线厚度测量仪或卡尺：每 1km 测 3 处，每处测 6 点
		突起型	突起高度		不小于设计值	
			基线厚度		不小于设计值	
4	标线横向偏位（mm）				≤30	尺量：每 1km 测 3 处，每处测 3 点
5	标线纵向间距（mm）	9 000			±45	尺量：每 1km 测 3 处，每处测 3 个线段
		6 000			±30	
		4 000			±20	
		3 000			±15	
6△	逆反射亮度系数 R_L（mcd·m^{-2}·lx^{-1}）	非雨夜反光标线	Ⅰ级	白色	≥150	标线逆反射测试仪：每 1km 测 3 处，每处测 9 点
				黄色	≥100	
			Ⅱ级	白色	≥250	
				黄色	≥125	
			Ⅲ级	白色	≥350	
				黄色	≥150	
			Ⅳ级	白色	≥450	
				黄色	≥175	
		雨夜反光标线	干燥	白色	≥350	干湿表面逆反射标线测试仪：每 1km 测 3 处，每处测 9 点
				黄色	≥200	
			潮湿	白色	≥175	
				黄色	≥100	
			连续降雨	白色	≥75	
				黄色	≥75	
		立面反光标记	干燥	白色	≥400	
				黄色	≥350	
			潮湿	白色	≥200	
				黄色	≥175	
			连续降雨	白色	≥100	
				黄色	≥100	
7①	抗滑值（BPN）	抗滑标线			≥45	摆式摩擦系数测试仪：每 1km 测 3 处
		彩色防滑路面			满足设计要求	

表 11.4.2　波形梁钢护栏实测项目

项次	检查项目	规定值或允许偏差	检查方法和频率
1△	波形梁板基底金属厚度（mm）	符合现行 GB/T 31439 标准规定	板厚千分尺、涂层测厚仪：抽查板块数的 5%，且不少于 10 块
2△	立柱基底金属壁厚（mm）	符合现行 GB/T 31439 标准规定	千分尺或超声波测厚仪、涂层测厚仪：抽查 2%，且不少于 10 根
3△	横梁中心高度（mm）	±20	尺量：每 1km 每侧测 5 处
4	立柱中距（mm）	±20	尺量：每 1km 每侧测 5 处
5	立柱竖直度（mm/m）	±10	垂线法：每 1km 每侧测 5 处
6	立柱外边缘距土路肩边线距离（mm）	≥250 或不小于设计要求	尺量：每 1km 每侧测 5 处
7	立柱埋置深度（mm）	不小于设计要求	尺量或埋深测量仪测量立柱打入后定尺长度：每 1km 每侧测 5 处
8	螺栓终拧扭矩	±10%	扭力扳手：每 1km 每侧测 5 处

六、其他

1. 保证本工程参加施工的全体人员必须熟悉施工安全管理的目标，在施工中坚持贯彻执行“安全第一，预防为主”的方针，坚决实现五杜绝:既杜绝违章指挥、违章操作、违章施工、违章上班和野蛮施工的现象发生。

2. 实现整个工程无重大责任事故、死亡事故、重伤事故及重大机械事故。努力做到平安生产、顺利施工的安全总目标。

3. 时刻牢记“安全高于一切，责任重于泰山”的指示精神，把安全生产、文明施工放在一切工作的首位，参加施工的工人必须接受安全技术教育，必须熟悉和遵守有关安全规范、规程等安全管理制度，自觉做好自身的安全防护和关心他人的安全，使安全生产和文明施工工作能认真落到实处，把安全事故消天在萌芽之中。

4. 各种施工机械作业时应随时注意周围空间架空高压线及地下电缆的位置，在高压线下作业时要留有足够安全距离，确保人员安全。

5. 在施工过程中，严格遵守《中华人民共和国环境保护法》和《建设项目环境保护管理条例》及地方有关环境保护的法律、法规和规章及有关规定。

六、审查意见执行情况

1. 补充设计委托书。

回复：按意见补充。

2. 补充参加测设人员名单。

回复：按意见补充。

3. 被交道上的禁令标志与警告标志尺寸应采用统一设计标准。

回复：按意见核实调整，统一设计标准。

4. 补充停车让行标志版面设计图。

回复：按意见补充标志版面设计图。

5. 补充完善指示标志版面设计图内的细部尺寸。

回复：按意见补充完善指示标志版面设计图内的细部尺寸。

6. 核实增设波形梁护栏段落土路肩宽度是否满足要求。

回复：按意见核实，增设波形梁护栏段落土路肩宽度不足部分，增加培路肩土方。

7. 补充施工组织计划内容。

回复：按意见补充施工组织计划内容。

8. 补充临时施工安全设施布置图。

回复：按意见补充临时施工安全设施布置图。

一、施工图预算审查意见：

1. 应核实未计取建设单位管理费的缘由。

回复：按意见核实，补充建设单位管理费。

2. 项目前期工作费等费用应按编制办法规定的费率计取。

回复：已与业主协商确定。

3. 施工场地建设费应以汇总后定额建安费为基数，统一计取。

回复：按意见修改。

4. 单车道路面的设计段落不应计取行车干扰费，包含双车道路面的乡镇宜合理计列。

回复：按意见修改。

5. 干线危险道路排查段，新建禁令标志和警告标志 23 块，该项目下计入 12 套爆闪灯，核实缘由。

回复：按意见核实，部分隐患段落晚间视线较差，增设爆闪灯。

6. 干线危险道路排查段，预算中白城市到工地距离与筑路材料表不符，核实并补修改。

回复：按意见核实，按设计调整。

7. 汽柴油材料价格应按除税后价格计算，现价 92#汽油价格 9.084 元/kg，柴油 8.146 元/kg。

回复：按意见修改。

8. 电未计费用，核实电的来源。

回复：按意见核实，电按自发电记取。

9. 橡胶减速带未计材料运杂费，核实并补充。

回复：按意见修改。

东莫线 X153

标 志 布 设 一 览 表（主路）

东莫线X153

序号	标 志 名 称	设 置 中 心 桩 号	位置	版 面 内 容	版 面 编 号	板 面 尺 寸 (cm × cm)	反光要求	支撑形式	数量 (块)	备 注
1	警告标志	K0+075	左侧		(1)	△90	Ⅳ类	单柱	1	新建
2	警告标志	K2+105	右侧		(1)	△90	Ⅳ类	单柱	1	新建
3	警告标志	K2+205	左侧		(1)	△90	Ⅳ类	单柱	1	新建
4	警告标志	K3+015	右侧		(1)	△90	Ⅳ类	单柱	1	新建
5	警告标志	K3+700	左侧		(1)	△90	Ⅳ类	单柱	1	新建
6	警告标志	K12+480	右侧		(1)	△90	Ⅳ类	单柱	1	新建
7	警告标志	K12+910	左侧		(1)	△90	Ⅳ类	单柱	1	新建

编制：孙鹏　　复核：赵欣桐　　审核：汤德宏

标 志 布 设 一 览 表（主路）

东莫线X153

序号	标 志 名 称	设 置 中 心 桩 号	位置	版 面 内 容	版 面 编 号	板 面 尺 寸 (cm × cm)	反光要求	支撑形式	数量 (块)	备 注
8	警告标志	K13+800	右侧		(1)	△90	Ⅳ类	单柱	1	新建
9	警告标志	K13+900	左侧		(1)	△90	Ⅳ类	单柱	1	新建
10	警告标志	K15+622	右侧		(1)	△90	Ⅳ类	单柱	1	新建
11	警告标志	K16+010	左侧		(1)	△90	Ⅳ类	单柱	1	新建
12	警告标志	K18+970	右侧		(1)	△90	Ⅳ类	单柱	1	新建
13	警告标志	K19+350	左侧		(1)	△90	Ⅳ类	单柱	1	新建
14	警告标志	K20+138	右侧		(1)	△90	Ⅳ类	单柱	1	新建

编制：孙鹏　　复核：赵欣桐　　审核：汤德龙

标 志 布 设 一 览 表（主路）

东莫线X153

序号	标 志 名 称	设 置 中 心 桩 号	位置	版 面 内 容	版 面 编 号	板 面 尺 寸 (cm × cm)	反光要求	支撑形式	数量 (块)	备 注
15	警告标志	K20+238	左侧		(1)	△90	Ⅳ类	单柱	1	新建
16	警告标志	K20+460	右侧		(1)	△90	Ⅳ类	单柱	1	新建
17	警告标志	K20+560	左侧		(1)	△90	Ⅳ类	单柱	1	新建
18	警告标志	K21+207	右侧		(1)	△90	Ⅳ类	单柱	1	新建
19	警告标志	K22+010	右侧		(1)	△90	Ⅳ类	单柱	1	新建
20	警告标志	K22+110	左侧		(1)	△90	Ⅳ类	单柱	1	新建
21	警告标志	K22+160	左侧		(1)	△90	Ⅳ类	单柱	1	新建

编制：孙鹏　　复核：赵欣桐　　审核：汤德龙

标 志 布 设 一 览 表（主路）

东莫线X153

序号	标 志 名 称	设 置 中 心 桩 号	位置	版 面 内 容	版 面 编 号	板 面 尺 寸 (cm × cm)	反光要求	支撑形式	数量 (块)	备 注
22	警告标志	K24+220	右侧		(1)	△90	Ⅳ类	单柱	1	新建
23	警告标志	K24+864	左侧		(1)	△90	Ⅳ类	单柱	1	新建
24	警告标志	K32+230	右侧		(1)	△90	Ⅳ类	单柱	1	新建
25	警告标志	K33+240	左侧		(1)	△90	Ⅳ类	单柱	1	新建
合计	单柱新建								25	警告标志

编制：孙鹏　　复核：赵欣桐　　审核：汤德宏

标 志 布 设 一 览 表（被交路）

东莫线X153

序号	标 志 名 称	设 置 中 心 桩 号	位置	版 面 内 容	版 面 编 号	板 面 尺 寸 (cm × cm)	反光要求	支撑形式	数量 (块)	备 注
1	禁令标志	K2+155距右路口50m被交路右侧设置	右侧		(2)	标志外径D60	Ⅳ类	单柱	1	新建
2	警告标志	K2+155距右路口80m被交路右侧设置	右侧		(1)	△70	Ⅳ类	单柱	1	新建
3	禁令标志	K3+270距右路口50m被交路右侧设置	右侧		(2)	标志外径D60	Ⅳ类	单柱	1	新建
4	警告标志	K3+270距右路口80m被交路右侧设置	右侧		(1)	△70	Ⅳ类	单柱	1	新建
5	禁令标志	K3+380距右路口50m被交路右侧设置	右侧		(2)	标志外径D60	Ⅳ类	单柱	1	新建
6	警告标志	K3+380距右路口80m被交路右侧设置	右侧		(1)	△70	Ⅳ类	单柱	1	新建
7	禁令标志	K3+640距左路口50m被交路右侧设置	左侧		(2)	标志外径D60	Ⅳ类	单柱	1	新建

编制：孙鹏　　复核：赵依桐　　审核：汤德龙

标 志 布 设 一 览 表（被交路）

东莫线X153

序号	标 志 名 称	设 置 中 心 桩 号	位置	版 面 内 容	版 面 编 号	板 面 尺 寸 (cm × cm)	反光要求	支撑形式	数量 (块)	备 注
8	警告标志	K3+640距左路口80m被交路右侧设置	左侧		(1)	△70	Ⅳ类	单柱	1	新建
9	禁令标志	K12+450距左路口50m被交路右侧设置	左侧	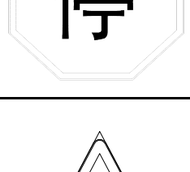	(2)	标志外径D60	Ⅳ类	单柱	1	新建
10	警告标志	K12+450距左路口80m被交路右侧设置	左侧		(1)	△70	Ⅳ类	单柱	1	新建
11	禁令标志	K12+805距右路口50m被交路右侧设置	右侧		(2)	标志外径D60	Ⅳ类	单柱	1	新建
12	警告标志	K12+805距右路口80m被交路右侧设置	右侧		(1)	△70	Ⅳ类	单柱	1	新建
13	禁令标志	K13+850距右路口50m被交路右侧设置	右侧		(2)	标志外径D60	Ⅳ类	单柱	1	新建
14	警告标志	K13+850距右路口80m被交路右侧设置	右侧		(1)	△70	Ⅳ类	单柱	1	新建

编制：孙鹏　　复核：赵依桐　　审核：汤德龙

标 志 布 设 一 览 表（被交路）

东莫线X153

序号	标 志 名 称	设 置 中 心 桩 号	位置	版 面 内 容	版 面 编 号	板 面 尺 寸 (cm × cm)	反光要求	支撑形式	数量 (块)	备 注
15	禁令标志	K15+813距左路口50m被交路右侧设置	左侧		(2)	标志外径D60	Ⅳ类	单柱	1	新建
16	警告标志	K15+813距左路口80m被交路右侧设置	左侧		(1)	△70	Ⅳ类	单柱	1	新建
17	禁令标志	K19+250距右路口50m被交路右侧设置	右侧		(2)	标志外径D60	Ⅳ类	单柱	1	新建
18	警告标志	K19+250距右路口80m被交路右侧设置	右侧		(1)	△70	Ⅳ类	单柱	1	新建
19	禁令标志	K19+250距左路口50m被交路右侧设置	左侧		(2)	标志外径D60	Ⅳ类	单柱	1	新建
20	警告标志	K19+250距左路口80m被交路右侧设置	左侧		(1)	△90	Ⅳ类	单柱	1	新建
21	禁令标志	K24+340距右路口50m被交路右侧设置	右侧		(2)	标志外径D60	Ⅳ类	单柱	1	新建

编制：孙鹏　　复核：赵依桐　　审核：汤德龙

标 志 布 设 一 览 表（被交路）

东莫线X153

序号	标 志 名 称	设 置 中 心 桩 号	位置	版 面 内 容	版 面 编 号	板 面 尺 寸 (cm × cm)	反光要求	支撑形式	数量 (块)	备 注
22	警告标志	K24+340距右路口80m被交路右侧设置	右侧		(1)	△70	Ⅳ类	单柱	1	新建
23	禁令标志	K24+672距右路口50m被交路右侧设置	右侧		(2)	标志外径D60	Ⅳ类	单柱	1	新建
24	警告标志	K24+672距右路口80m被交路右侧设置	右侧		(1)	△70	Ⅳ类	单柱	1	新建
25	禁令标志	K24+672距左路口50m被交路右侧设置	左侧		(2)	标志外径D60	Ⅳ类	单柱	1	新建
26	警告标志	K24+672距左路口80m被交路右侧设置	左侧		(1)	△70	Ⅳ类	单柱	1	新建
27	禁令标志	K28+065距左路口50m被交路右侧设置	左侧		(2)	标志外径D60	Ⅳ类	单柱	1	新建
28	警告标志	K28+065距左路口80m被交路右侧设置	左侧		(1)	△70	Ⅳ类	单柱	1	新建

编制：孙鹏　　复核：赵依桐　　审核：汤德龙

标 志 布 设 一 览 表（被交路）

东莫线X153

序号	标 志 名 称	设 置 中 心 桩 号	位置	版 面 内 容	版 面 编 号	板 面 尺 寸 (cm × cm)	反光要求	支撑形式	数量 (块)	备 注
29	警告标志								14	
	禁令标志								14	

编制：孙鹏　　复核：赵依桐　　审核：汤德龙

标 志 工 程 数 量 表（主线）

S2-16-4-3

东莫线X153

序号	标志名称	设置中心桩号及位置	标志板 (kg)	角钢 (kg)	滑动槽钢 (kg)	抱箍 (kg)	抱箍底衬 (kg)	螺栓 (kg)	螺母 (kg)	垫圈 (kg)	小计 (kg)	钢管立柱 (kg)	钢管横梁 (kg)	柱帽 (kg)	螺母 (kg)	垫圈 (kg)	螺栓 (kg)	法兰盘 (kg)	小计 (kg)	标志板面反光膜 (m^2)	立面标记 (m^2)	反光膜字符 (m^2)	钢筋(kg) Φ8钢筋（kg）	钢筋(kg) Φ14钢筋（kg）	钢筋(kg) Φ16钢筋（kg）	C30水泥混凝土 (m^3)	数量	备注
1	2	3	4	5	6	7	8	9	10	11	12	13	14	15	16	17	18	19	20	21	22	23	24	25	26	27	28	29
1	警告标志	K0+075	3.00	1.85	1.77	1.22	0.92	1.00	0.15	0.07	9.98	29.26		0.15	0.04	0.02	1.46	21.91	52.84	0.36	0.28	0.16	5.53	12.62		1.40	1	单柱新建
2	警告标志	K2+105	3.00	1.85	1.77	1.22	0.92	1.00	0.15	0.07	9.98	29.26		0.15	0.04	0.02	1.46	21.91	52.84	0.36	0.28	0.16	5.53	12.62		1.40	1	单柱新建
3	警告标志	K2+205	3.00	1.85	1.77	1.22	0.92	1.00	0.15	0.07	9.98	29.26		0.15	0.04	0.02	1.46	21.91	52.84	0.36	0.28	0.16	5.53	12.62		1.40	1	单柱新建
4	警告标志	K3+015	3.00	1.85	1.77	1.22	0.92	1.00	0.15	0.07	9.98	29.26		0.15	0.04	0.02	1.46	21.91	52.84	0.36	0.28	0.16	5.53	12.62		1.40	1	单柱新建
5	警告标志	K3+700	3.00	1.85	1.77	1.22	0.92	1.00	0.15	0.07	9.98	29.26		0.15	0.04	0.02	1.46	21.91	52.84	0.36	0.28	0.16	5.53	12.62		1.40	1	单柱新建
6	警告标志	K12+480	3.00	1.85	1.77	1.22	0.92	1.00	0.15	0.07	9.98	29.26		0.15	0.04	0.02	1.46	21.91	52.84	0.36	0.28	0.16	5.53	12.62		1.40	1	单柱新建
7	警告标志	K12+910	3.00	1.85	1.77	1.22	0.92	1.00	0.15	0.07	9.98	29.26		0.15	0.04	0.02	1.46	21.91	52.84	0.36	0.28	0.16	5.53	12.62		1.40	1	单柱新建
8	警告标志	K13+800	3.00	1.85	1.77	1.22	0.92	1.00	0.15	0.07	9.98	29.26		0.15	0.04	0.02	1.46	21.91	52.84	0.36	0.28	0.16	5.53	12.62		1.40	1	单柱新建
9	警告标志	K13+900	3.00	1.85	1.77	1.22	0.92	1.00	0.15	0.07	9.98	29.26		0.15	0.04	0.02	1.46	21.91	52.84	0.36	0.28	0.16	5.53	12.62		1.40	1	单柱新建
10	警告标志	K15+622	3.00	1.85	1.77	1.22	0.92	1.00	0.15	0.07	9.98	29.26		0.15	0.04	0.02	1.46	21.91	52.84	0.36	0.28	0.16	5.53	12.62		1.40	1	单柱新建
11	警告标志	K16+010	3.00	1.85	1.77	1.22	0.92	1.00	0.15	0.07	9.98	29.26		0.15	0.04	0.02	1.46	21.91	52.84	0.36	0.28	0.16	5.53	12.62		1.40	1	单柱新建
12	警告标志	K18+970	3.00	1.85	1.77	1.22	0.92	1.00	0.15	0.07	9.98	29.26		0.15	0.04	0.02	1.46	21.91	52.84	0.36	0.28	0.16	5.53	12.62		1.40	1	单柱新建
13	警告标志	K19+350	3.00	1.85	1.77	1.22	0.92	1.00	0.15	0.07	9.98	29.26		0.15	0.04	0.02	1.46	21.91	52.84	0.36	0.28	0.16	5.53	12.62		1.40	1	单柱新建
14	警告标志	K20+138	3.00	1.85	1.77	1.22	0.92	1.00	0.15	0.07	9.98	29.26		0.15	0.04	0.02	1.46	21.91	52.84	0.36	0.28	0.16	5.53	12.62		1.40	1	单柱新建
15	警告标志	K20+238	3.00	1.85	1.77	1.22	0.92	1.00	0.15	0.07	9.98	29.26		0.15	0.04	0.02	1.46	21.91	52.84	0.36	0.28	0.16	5.53	12.62		1.40	1	单柱新建
16	警告标志	K20+460	3.00	1.85	1.77	1.22	0.92	1.00	0.15	0.07	9.98	29.26		0.15	0.04	0.02	1.46	21.91	52.84	0.36	0.28	0.16	5.53	12.62		1.40	1	单柱新建
17	警告标志	K20+560	3.00	1.85	1.77	1.22	0.92	1.00	0.15	0.07	9.98	29.26		0.15	0.04	0.02	1.46	21.91	52.84	0.36	0.28	0.16	5.53	12.62		1.40	1	单柱新建
18	警告标志	K21+207	3.00	1.85	1.77	1.22	0.92	1.00	0.15	0.07	9.98	29.26		0.15	0.04	0.02	1.46	21.91	52.84	0.36	0.28	0.16	5.53	12.62		1.40	1	单柱新建
19	警告标志	K22+010	3.00	1.85	1.77	1.22	0.92	1.00	0.15	0.07	9.98	29.26		0.15	0.04	0.02	1.46	21.91	52.84	0.36	0.28	0.16	5.53	12.62		1.40	1	单柱新建
20	警告标志	K22+110	3.00	1.85	1.77	1.22	0.92	1.00	0.15	0.07	9.98	29.26		0.15	0.04	0.02	1.46	21.91	52.84	0.36	0.28	0.16	5.53	12.62		1.40	1	单柱新建
21	警告标志	K22+160	3.00	1.85	1.77	1.22	0.92	1.00	0.15	0.07	9.98	29.26		0.15	0.04	0.02	1.46	21.91	52.84	0.36	0.28	0.16	5.53	12.62		1.40	1	单柱新建
22	警告标志	K24+220	3.00	1.85	1.77	1.22	0.92	1.00	0.15	0.07	9.98	29.26		0.15	0.04	0.02	1.46	21.91	52.84	0.36	0.28	0.16	5.53	12.62		1.40	1	单柱新建
23	警告标志	K24+864	3.00	1.85	1.77	1.22	0.92	1.00	0.15	0.07	9.98	29.26		0.15	0.04	0.02	1.46	21.91	52.84	0.36	0.28	0.16	5.53	12.62		1.40	1	单柱新建
24	警告标志	K32+230	3.00	1.85	1.77	1.22	0.92	1.00	0.15	0.07	9.98	29.26		0.15	0.04	0.02	1.46	21.91	52.84	0.36	0.28	0.16	5.53	12.62		1.40	1	单柱新建
25	警告标志	K33+240	3.00	1.85	1.77	1.22	0.92	1.00	0.15	0.07	9.98	29.26		0.15	0.04	0.02	1.46	21.91	52.84	0.36	0.28	0.16	5.53	12.62		1.40	1	单柱新建

编制：孙鹏　　复核：赵欣桐　　审核：汤德龙

标 志 工 程 数 量 表（主线）

S2-16-4-3

东莫线X153

序号	标志名称	设置中心桩号及位置	标志板 (kg)	角钢 (kg)	滑动槽钢 (kg)	抱 箍 (kg)	抱箍底衬 (kg)	螺 栓 (kg)	螺 母 (kg)	垫 圈 (kg)	小计 (kg)	钢管立柱 (kg)	钢管横梁 (kg)	柱帽 (kg)	螺 母 (kg)	垫 圈 (kg)	螺 栓 (kg)	法兰盘 (kg)	小计 (kg)	标志板面反光膜 (m^2)	立面标记 (m^2)	反光膜字符 (m^2)	钢筋(kg)			C30水泥混凝土 (m^3)	数量	备注
																							Φ8钢筋（kg）	Φ14钢筋（kg）	Φ16钢筋（kg）			
1	2	3	4	5	6	7	8	9	10	11	12	13	14	15	16	17	18	19	20	21	22	23	24	25	26	27	28	29
合计	单柱新建		75.00	46.25	44.25	30.50	23.00	25.00	3.75	1.75	249.50	731.50		3.75	1.00	0.50	36.50	547.75	1321.00	9.00	7.00	4.00	138.25	315.50		35.00	25	警告标志

编制：孙鹏　　复核：赵欣桐　　审核：汤德龙

标 志 工 程 数 量 表（被交道）

东莫线X153

S2-16-4-3

序号	标志名称	设置中心桩号及位置	标志板 (kg)	角钢 (kg)	滑动槽钢 (kg)	抱箍 (kg)	抱箍底衬 (kg)	螺栓 (kg)	螺母 (kg)	垫圈 (kg)	小计 (kg)	钢管立柱 (kg)	钢管横梁 (kg)	柱帽 (kg)	螺母 (kg)	垫圈 (kg)	螺栓 (kg)	法兰盘 (kg)	小计 (kg)	标志板面反光膜 (m^2)	立面标记 (m^2)	反光膜字符 (m^2)	钢筋(kg) Φ8钢筋（kg）	钢筋(kg) Φ14钢筋（kg）	C30水泥混凝土 (m^3)	数量	备注
1	2	3	4	5	6	7	8	9	10	11	12	13	14	15	16	17	18	19	20	21	22	23	24	25	26	27	28
1	禁令标志	K2+155距右路口50m被交路右侧设置	2.18	1.26	1.57	1.22	0.92	1.00	0.15	0.13	8.43	25.54		0.15	0.04	0.02	1.46	21.91	49.12	0.26	0.28	0.12	5.54	12.61	1.4	1	单柱新建
2	警告标志	K2+155距右路口80m被交路右侧设置	1.81	1.85	1.63	1.22	0.92	1.00	0.15	0.07	8.65	26.01		0.15	0.04	0.02	1.46	21.91	49.59	0.22	0.28	0.16	5.53	12.62	1.4	1	单柱新建
3	禁令标志	K3+270距右路口50m被交路右侧设置	2.18	1.26	1.57	1.22	0.92	1.00	0.15	0.13	8.43	25.54		0.15	0.04	0.02	1.46	21.91	49.12	0.26	0.28	0.12	5.54	12.61	1.4	1	单柱新建
4	警告标志	K3+270距右路口80m被交路右侧设置	1.81	1.85	1.63	1.22	0.92	1.00	0.15	0.07	8.65	26.01		0.15	0.04	0.02	1.46	21.91	49.59	0.22	0.28	0.16	5.53	12.62	1.4	1	单柱新建
5	禁令标志	K3+380距右路口50m被交路右侧设置	2.18	1.26	1.57	1.22	0.92	1.00	0.15	0.13	8.43	25.54		0.15	0.04	0.02	1.46	21.91	49.12	0.26	0.28	0.12	5.54	12.61	1.4	1	单柱新建
6	警告标志	K3+380距右路口80m被交路右侧设置	1.81	1.85	1.63	1.22	0.92	1.00	0.15	0.07	8.65	26.01		0.15	0.04	0.02	1.46	21.91	49.59	0.22	0.28	0.16	5.53	12.62	1.4	1	单柱新建
7	禁令标志	K3+640距左路口50m被交路右侧设置	2.18	1.26	1.57	1.22	0.92	1.00	0.15	0.13	8.43	25.54		0.15	0.04	0.02	1.46	21.91	49.12	0.26	0.28	0.12	5.54	12.61	1.4	1	单柱新建
8	警告标志	K3+640距左路口80m被交路右侧设置	1.81	1.85	1.63	1.22	0.92	1.00	0.15	0.07	8.65	26.01		0.15	0.04	0.02	1.46	21.91	49.59	0.22	0.28	0.16	5.53	12.62	1.4	1	单柱新建
9	禁令标志	K12+450距左路口50m被交路右侧设置	2.18	1.26	1.57	1.22	0.92	1.00	0.15	0.13	8.43	25.54		0.15	0.04	0.02	1.46	21.91	49.12	0.26	0.28	0.12	5.54	12.61	1.4	1	单柱新建

编制：孙鹏　　复核：赵欣桐　　审核：汤德宏

标 志 工 程 数 量 表（被交道）

序号	标志名称	设置中心桩号及位置	标志板 (kg)	角钢 (kg)	滑动槽钢 (kg)	抱箍 (kg)	抱箍底衬 (kg)	螺栓 (kg)	螺母 (kg)	垫圈 (kg)	小计 (kg)	钢管立柱 (kg)	钢管横梁 (kg)	柱帽 (kg)	螺母 (kg)	垫圈 (kg)	螺栓 (kg)	法兰盘 (kg)	小计 (kg)	标志板面反光膜 (m^2)	立面标记 (m^2)	反光膜字符 (m^2)	钢筋(kg) Φ8钢筋（kg）	钢筋(kg) Φ14钢筋（kg）	C30水泥混凝土 (m^3)	数量	备注
1	2	3	4	5	6	7	8	9	10	11	12	13	14	15	16	17	18	19	20	21	22	23	24	25	26	27	28
10	警告标志	K12+450距左路口80m被交路右侧设置	1.81	1.85	1.63	1.22	0.92	1.00	0.15	0.07	8.65	26.01		0.15	0.04	0.02	1.46	21.91	49.59	0.22	0.28	0.16	5.53	12.62	1.4	1	单柱新建
11	禁令标志	K12+805距右路口50m被交路右侧设置	2.18	1.26	1.57	1.22	0.92	1.00	0.15	0.13	8.43	25.54		0.15	0.04	0.02	1.46	21.91	49.12	0.26	0.28	0.12	5.54	12.61	1.4	1	单柱新建
12	警告标志	K12+805距右路口80m被交路右侧设置	1.81	1.85	1.63	1.22	0.92	1.00	0.15	0.07	8.65	26.01		0.15	0.04	0.02	1.46	21.91	49.59	0.22	0.28	0.16	5.53	12.62	1.4	1	单柱新建
13	禁令标志	K13+850距右路口50m被交路右侧设置	2.18	1.26	1.57	1.22	0.92	1.00	0.15	0.13	8.43	25.54		0.15	0.04	0.02	1.46	21.91	49.12	0.26	0.28	0.12	5.54	12.61	1.4	1	单柱新建
14	警告标志	K13+850距右路口80m被交路右侧设置	1.81	1.85	1.63	1.22	0.92	1.00	0.15	0.07	8.65	26.01		0.15	0.04	0.02	1.46	21.91	49.59	0.22	0.28	0.16	5.53	12.62	1.4	1	单柱新建
15	禁令标志	K15+813距左路口50m被交路右侧设置	2.18	1.26	1.57	1.22	0.92	1.00	0.15	0.13	8.43	25.54		0.15	0.04	0.02	1.46	21.91	49.12	0.26	0.28	0.12	5.54	12.61	1.4	1	单柱新建
16	警告标志	K15+813距左路口80m被交路右侧设置	1.81	1.85	1.63	1.22	0.92	1.00	0.15	0.07	8.65	26.01		0.15	0.04	0.02	1.46	21.91	49.59	0.22	0.28	0.16	5.53	12.62	1.4	1	单柱新建
17	禁令标志	K19+250距右路口50m被交路右侧设置	2.18	1.26	1.57	1.22	0.92	1.00	0.15	0.13	8.43	25.54		0.15	0.04	0.02	1.46	21.91	49.12	0.26	0.28	0.12	5.54	12.61	1.4	1	单柱新建
18	警告标志	K19+250距右路口80m被交路右侧设置	1.81	1.85	1.63	1.22	0.92	1.00	0.15	0.07	8.65	26.01		0.15	0.04	0.02	1.46	21.91	49.59	0.22	0.28	0.16	5.53	12.62	1.4	1	单柱新建

编制：孙鹏　　复核：赵欣桐　　审核：汤德宏

标 志 工 程 数 量 表（被交道）

序号	标志名称	设置中心桩号及位置	标志板 (kg)	角钢 (kg)	滑动槽钢 (kg)	抱箍 (kg)	抱箍底衬 (kg)	螺栓 (kg)	螺母 (kg)	垫圈 (kg)	小计 (kg)	钢管立柱 (kg)	钢管横梁 (kg)	柱帽 (kg)	螺母 (kg)	垫圈 (kg)	螺栓 (kg)	法兰盘 (kg)	小计 (kg)	标志板面反光膜 (m^2)	立面标记 (m^2)	反光膜字符 (m^2)	钢筋(kg) Φ8钢筋（kg）	钢筋(kg) Φ14钢筋（kg）	C30水泥混凝土 (m^3)	数量	备注
1	2	3	4	5	6	7	8	9	10	11	12	13	14	15	16	17	18	19	20	21	22	23	24	25	26	27	28
19	禁令标志	K19+250距左路口50m被交路右侧设置	2.18	1.26	1.57	1.22	0.92	1.00	0.15	0.13	8.43	25.54		0.15	0.04	0.02	1.46	21.91	49.12	0.26	0.28	0.12	5.54	12.61	1.4	1	单柱新建
20	警告标志	K19+250距左路口80m被交路右侧设置	1.81	1.85	1.63	1.22	0.92	1.00	0.15	0.07	8.65	26.01		0.15	0.04	0.02	1.46	21.91	49.59	0.22	0.28	0.16	5.53	12.62	1.4	1	单柱新建
21	禁令标志	K24+340距右路口50m被交路右侧设置	2.18	1.26	1.57	1.22	0.92	1.00	0.15	0.13	8.43	25.54		0.15	0.04	0.02	1.46	21.91	49.12	0.26	0.28	0.12	5.54	12.61	1.4	1	单柱新建
22	警告标志	K24+340距右路口80m被交路右侧设置	1.81	1.85	1.63	1.22	0.92	1.00	0.15	0.07	8.65	26.01		0.15	0.04	0.02	1.46	21.91	49.59	0.22	0.28	0.16	5.53	12.62	1.4	1	单柱新建
23	禁令标志	K24+672距右路口50m被交路右侧设置	2.18	1.26	1.57	1.22	0.92	1.00	0.15	0.13	8.43	25.54		0.15	0.04	0.02	1.46	21.91	49.12	0.26	0.28	0.12	5.54	12.61	1.4	1	单柱新建
24	警告标志	K24+672距右路口80m被交路右侧设置	1.81	1.85	1.63	1.22	0.92	1.00	0.15	0.07	8.65	26.01		0.15	0.04	0.02	1.46	21.91	49.59	0.22	0.28	0.16	5.53	12.62	1.4	1	单柱新建
25	禁令标志	K24+672距左路口50m被交路右侧设置	2.18	1.26	1.57	1.22	0.92	1.00	0.15	0.13	8.43	25.54		0.15	0.04	0.02	1.46	21.91	49.12	0.26	0.28	0.12	5.54	12.61	1.4	1	单柱新建
26	警告标志	K24+672距左路口80m被交路右侧设置	1.81	1.85	1.63	1.22	0.92	1.00	0.15	0.07	8.65	26.01		0.15	0.04	0.02	1.46	21.91	49.59	0.22	0.28	0.16	5.53	12.62	1.4	1	单柱新建
27	禁令标志	K28+065距左路口50m被交路右侧设置	2.18	1.26	1.57	1.22	0.92	1.00	0.15	0.13	8.43	25.54		0.15	0.04	0.02	1.46	21.91	49.12	0.26	0.28	0.12	5.54	12.61	1.4	1	单柱新建

编制：孙鹏　　复核：赵依桐　　审核：汤德发

标 志 工 程 数 量 表（被交道）

东莫线X153

序号	标志名称	设置中心桩号及位置	标志板 (kg)	角钢 (kg)	滑动槽钢 (kg)	抱箍 (kg)	抱箍底衬 (kg)	螺栓 (kg)	螺母 (kg)	垫圈 (kg)	小计 (kg)	钢管立柱 (kg)	钢管横梁 (kg)	柱帽 (kg)	螺母 (kg)	垫圈 (kg)	螺栓 (kg)	法兰盘 (kg)	小计 (kg)	标志板面反光膜 (m^2)	立面标记 (m^2)	反光膜字符 (m^2)	钢筋(kg) Φ8钢筋（kg）	钢筋(kg) Φ14钢筋（kg）	C30水泥混凝土 (m^3)	数量	备注
1	2	3	4	5	6	7	8	9	10	11	12	13	14	15	16	17	18	19	20	21	22	23	24	25	26	27	28
28	警告标志	K28+065距左路口80m被交路右侧设置	1.81	1.85	1.63	1.22	0.92	1.00	0.15	0.07	8.65	26.01		0.15	0.04	0.02	1.46	21.91	49.59	0.22	0.28	0.16	5.53	12.62	1.4	1	单柱新建
合计	单柱新建		55.86	43.54	44.80	34.16	25.76	28.00	4.20	2.80	239.12	721.70		4.20	1.12	0.56	40.88	613.48	1381.94	6.72	7.84	3.92	154.98	353.22	39.20	28	

编制：孙鹏　　复核：赵依桐　　审核：汤德龙

道口标柱工程数量表

S2-16-6

东莫线X153

序号	布　设　位　置		设计根数	立柱	内筑混凝土C10	混凝土基础C30	标线漆	备　注
	中心桩号	设置位置	（根）	（kg）	（m³）	（m³）	（m²）	
1	2	3	4	5	6	7	8	9
1	K3+034	右侧	4	75.24	0.044	0.5	1.504	
2	K3+064	左侧	4	75.24	0.044	0.5	1.504	
3	K15+920	右侧	4	75.24	0.044	0.5	1.504	
4	K15+920	左侧	4	75.24	0.044	0.5	1.504	
5	K20+188	左侧	4	75.24	0.044	0.5	1.504	
6	K22+060	左侧	4	75.24	0.044	0.5	1.504	
合计			24	451.44	0.264	3.0	9.024	

编制：孙鹏　　复核：赵依桐　　审核：汤德龙

橡胶减速带设置一览表

东莫线X153

桩号	形式	位置	数量（道）	长度L（米）	备注
K0+010	橡胶减速带	中心	1	4.4	K2+155右平交道
K0+020	橡胶减速带	中心	1	4.4	
K0+010	橡胶减速带	中心	1	4.4	K3+270右平交道
K0+020	橡胶减速带	中心	1	4.4	
K0+010	橡胶减速带	中心	1	4.4	K3+380右平交道
K0+020	橡胶减速带	中心	1	4.4	
K0+010	橡胶减速带	中心	1	4.4	K3+640左平交道
K0+020	橡胶减速带	中心	1	4.4	
K0+010	橡胶减速带	中心	1	4.4	K12+450左平交道
K0+020	橡胶减速带	中心	1	4.4	
K0+010	橡胶减速带	中心	1	4.4	K12+800右平交道
K0+020	橡胶减速带	中心	1	4.4	
K0+010	橡胶减速带	中心	1	4.4	K13+850左平交道
K0+020	橡胶减速带	中心	1	4.4	
K0+010	橡胶减速带	中心	1	4.4	K19+250右平交道
K0+020	橡胶减速带	中心	1	4.4	
K0+010	橡胶减速带	中心	1	4.4	K19+250左平交道
K0+020	橡胶减速带	中心	1	4.4	
K0+010	橡胶减速带	中心	1	4.4	K24+340右平交道
K0+020	橡胶减速带	中心	1	4.4	
K0+010	橡胶减速带	中心	1	4.4	K24+672右平交道
K0+020	橡胶减速带	中心	1	4.4	
K0+010	橡胶减速带	中心	1	4.4	K24+672左平交道
K0+020	橡胶减速带	中心	1	4.4	
K0+010	橡胶减速带	中心	1	4.4	K28+065左平交道
K0+020	橡胶减速带	中心	1	4.4	

桩号	形式	位置	数量（道）	长度L（米）	备注
合计			26	114.4	

编制： 复核： 审核：

沿线筑路材料料场表

东莫线X153

材料名称	料场名称	上路桩号	上路支距（km）	材料及料场状况	备注
水泥	白城北方水泥有限公司	K0+000	90	年产量300万吨	
碎石	洮南市林海村石场	K0+000	153	年产量30万立方米	
中粗砂、砂砾	五家户砂场	K0+000	117	年产量25万立方米	
木材、钢材	白城市	K0+000	110		

编制：孙鹏　　复核：赵依桐　　审核：汤德龙

坦白线 X154

标 志 布 设 一 览 表（主路）

坦白线X154

序号	标 志 名 称	设 置 中 心 桩 号	位置	版 面 内 容	版 面 编 号	板 面 尺 寸 (cm × cm)	反光要求	支撑形式	数量 (块)	备 注
1	线形诱导标志	K10+750~K10+830	右侧	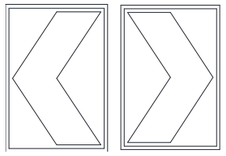	(4)	60×80	Ⅳ类	单柱	5	新建，20m间距 双向板面设置
2	警告标志	K11+355	右侧		(1)	△90	Ⅳ类	单柱	1	新建
3	警告标志	K11+455	左侧		(1)	△90	Ⅳ类	单柱	1	新建
合计	单柱新建								2	警告标志
	单柱新建								5	线形诱导标志

编制：孙鹏　　复核：赵欣桐　　审核：汤德龙

标 志 布 设 一 览 表（被交路）

坦白线X154

序号	标 志 名 称	设 置 中 心 桩 号	位置	版 面 内 容	版 面 编 号	板 面 尺 寸 (cm × cm)	反光要求	支撑形式	数量 (块)	备 注
1	禁令标志	K1+555距右路口50m被交路右侧设置	右侧		(2)	标志外径D60	Ⅳ类	单柱	1	新建
2	警告标志	K1+555距右路口80m被交路右侧设置	右侧		(1)	△70	Ⅳ类	单柱	1	新建
3	禁令标志	K1+555距左路口50m被交路右侧设置	左侧		(2)	标志外径D60	Ⅳ类	单柱	1	新建
4	警告标志	K1+555距左路口80m被交路右侧设置	左侧		(1)	△70	Ⅳ类	单柱	1	新建
5	禁令标志	K1+876距左路口50m被交路右侧设置	左侧		(2)	标志外径D60	Ⅳ类	单柱	1	新建
6	警告标志	K1+876距左路口80m被交路右侧设置	左侧		(1)	△70	Ⅳ类	单柱	1	新建
7	禁令标志	K3+690距右路口50m被交路右侧设置	右侧		(2)	标志外径D60	Ⅳ类	单柱	1	新建

编制：孙鹏　　复核：赵依桐　　审核：汤德龙

标 志 布 设 一 览 表（被交路）

坦白线X154

序号	标 志 名 称	设 置 中 心 桩 号	位置	版 面 内 容	版 面 编 号	板 面 尺 寸 (cm × cm)	反光要求	支撑形式	数量 (块)	备 注
8	警告标志	K3+690距右路口80m被交路右侧设置	右侧		(1)	△70	Ⅳ类	单柱	1	新建
9	禁令标志	K3+690距左路口50m被交路右侧设置	左侧		(2)	标志外径D60	Ⅳ类	单柱	1	新建
10	警告标志	K3+690距左路口80m被交路右侧设置	左侧		(1)	△70	Ⅳ类	单柱	1	新建
11	禁令标志	K3+900距左路口50m被交路右侧设置	左侧		(2)	标志外径D60	Ⅳ类	单柱	1	新建
12	警告标志	K3+900距左路口80m被交路右侧设置	左侧		(1)	△70	Ⅳ类	单柱	1	新建
13	禁令标志	K4+470距右路口50m被交路右侧设置	右侧		(2)	标志外径D60	Ⅳ类	单柱	1	新建
14	警告标志	K4+470距右路口80m被交路右侧设置	右侧		(1)	△70	Ⅳ类	单柱	1	新建

编制：孙鹏　　复核：赵依桐　　审核：汤德龙

标 志 布 设 一 览 表（被交路）

坦白线X154

序号	标 志 名 称	设 置 中 心 桩 号	位置	版 面 内 容	版 面 编 号	板 面 尺 寸 (cm × cm)	反光要求	支撑形式	数量 (块)	备 注
15	禁令标志	K9+340距右路口50m被交路右侧设置	右侧		(2)	标志外径D60	Ⅳ类	单柱	1	新建
16	警告标志	K9+340距右路口80m被交路右侧设置	右侧		(1)	△70	Ⅳ类	单柱	1	新建
17	禁令标志	K11+405距右路口50m被交路右侧设置	右侧		(2)	标志外径D60	Ⅳ类	单柱	1	新建
18	警告标志	K11+405距右路口80m被交路右侧设置	右侧		(1)	△70	Ⅳ类	单柱	1	新建
19	禁令标志	K11+405距左路口50m被交路右侧设置	左侧		(2)	标志外径D60	Ⅳ类	单柱	1	新建
20	警告标志	K11+405距左路口80m被交路右侧设置	左侧		(1)	△70	Ⅳ类	单柱	1	新建
21	禁令标志	K12+115距右路口50m被交路右侧设置	右侧		(2)	标志外径D60	Ⅳ类	单柱	1	新建

编制：孙鹏　　复核：赵依桐　　审核：汤德龙

标 志 布 设 一 览 表（被交路）

坦白线X154

序号	标 志 名 称	设 置 中 心 桩 号	位置	版 面 内 容	版 面 编 号	板 面 尺 寸 (cm × cm)	反光要求	支撑形式	数量 (块)	备 注
22	警告标志	K12+115距右路口80m被交路右侧设置	右侧		(1)	△70	Ⅳ类	单柱	1	新建
23	禁令标志	K12+115距左路口50m被交路右侧设置	左侧		(2)	标志外径D60	Ⅳ类	单柱	1	新建
24	警告标志	K12+115距左路口80m被交路右侧设置	左侧		(1)	△70	Ⅳ类	单柱	1	新建
25	禁令标志	K13+240距左路口50m被交路右侧设置	左侧		(2)	标志外径D60	Ⅳ类	单柱	1	新建
26	警告标志	K13+240距左路口80m被交路右侧设置	左侧		(1)	△70	Ⅳ类	单柱	1	新建
27	禁令标志	K13+630距左路口50m被交路右侧设置	左侧		(2)	标志外径D60	Ⅳ类	单柱	1	新建
28	警告标志	K13+630距左路口80m被交路右侧设置	左侧		(1)	△70	Ⅳ类	单柱	1	新建

编制：孙鹏　　复核：赵依桐　　审核：汤德龙

标 志 布 设 一 览 表（被交路）

坦白线X154

序号	标 志 名 称	设 置 中 心 桩 号	位置	版 面 内 容	版 面 编 号	板 面 尺 寸 (cm × cm)	反光要求	支撑形式	数量 (块)	备 注
29	禁令标志	K15+110距左路口50m被交路右侧设置	左侧		(2)	标志外径D60	Ⅳ类	单柱	1	新建
30	警告标志	K15+110距左路口80m被交路右侧设置	左侧		(1)	△70	Ⅳ类	单柱	1	新建
31	禁令标志	K15+430距左路口50m被交路右侧设置	左侧		(2)	标志外径D60	Ⅳ类	单柱	1	新建
32	警告标志	K15+430距左路口80m被交路右侧设置	左侧		(1)	△70	Ⅳ类	单柱	1	新建
33	禁令标志	K15+635距左路口50m被交路右侧设置	左侧		(2)	标志外径D60	Ⅳ类	单柱	1	新建
34	警告标志	K15+635距左路口80m被交路右侧设置	左侧		(1)	△70	Ⅳ类	单柱	1	新建
35	禁令标志	K17+655距左路口50m被交路右侧设置	左侧		(2)	标志外径D60	Ⅳ类	单柱	1	新建

编制：孙朋鹏　　复核：赵依桐　　审核：汤德龙

标 志 布 设 一 览 表（被交路）

坦白线X154

序号	标 志 名 称	设 置 中 心 桩 号	位置	版 面 内 容	版 面 编 号	板 面 尺 寸 (cm × cm)	反光要求	支撑形式	数量 (块)	备 注
36	警告标志	K17+655距左路口80m被交路右侧设置	左侧		(1)	△70	Ⅳ类	单柱	1	新建
37	禁令标志	K17+960距左路口50m被交路右侧设置	左侧		(2)	标志外径D60	Ⅳ类	单柱	1	新建
38	警告标志	K17+960距左路口80m被交路右侧设置	左侧		(1)	△70	Ⅳ类	单柱	1	新建
39	禁令标志	K18+095距左路口50m被交路右侧设置	左侧		(2)	标志外径D60	Ⅳ类	单柱	1	新建
40	警告标志	K18+095距左路口80m被交路右侧设置	左侧		(1)	△70	Ⅳ类	单柱	1	新建
41	禁令标志	K19+845距左路口50m被交路右侧设置	左侧		(2)	标志外径D60	Ⅳ类	单柱	1	新建
42	警告标志	K19+845距左路口80m被交路右侧设置	左侧		(1)	△70	Ⅳ类	单柱	1	新建

编制：孙鹏　　复核：赵依桐　　审核：汤德龙

标 志 布 设 一 览 表（被交路）

坦白线X154

序号	标 志 名 称	设 置 中 心 桩 号	位置	版 面 内 容	版 面 编 号	板 面 尺 寸 (cm × cm)	反光要求	支撑形式	数量 (块)	备 注
43	禁令标志	K20+560距右路口50m被交路右侧设置	右侧		(2)	标志外径D60	Ⅳ类	单柱	1	新建
44	警告标志	K20+560距右路口80m被交路右侧设置	右侧		(1)	△70	Ⅳ类	单柱	1	新建
45	禁令标志	K21+858距左路口50m被交路右侧设置	左侧		(2)	标志外径D60	Ⅳ类	单柱	1	新建
46	警告标志	K21+858距左路口80m被交路右侧设置	左侧		(1)	△70	Ⅳ类	单柱	1	新建
47	禁令标志	K21+900距右路口50m被交路右侧设置	右侧		(2)	标志外径D60	Ⅳ类	单柱	1	新建
48	警告标志	K21+900距右路口80m被交路右侧设置	右侧		(1)	△70	Ⅳ类	单柱	1	新建
49	禁令标志	K22+158距左路口50m被交路右侧设置	左侧		(2)	标志外径D60	Ⅳ类	单柱	1	新建

编制：孙鹏　　复核：赵依桐　　审核：汤德龙

标 志 布 设 一 览 表（被交路）

坦白线X154

序号	标 志 名 称	设 置 中 心 桩 号	位置	版 面 内 容	版 面 编 号	板 面 尺 寸 (cm × cm)	反光要求	支撑形式	数量 (块)	备 注
50	警告标志	K22+158距左路口80m被交路右侧设置	左侧		(1)	△70	Ⅳ类	单柱	1	新建
51	禁令标志	K25+440距右路口50m被交路右侧设置	右侧		(2)	标志外径D60	Ⅳ类	单柱	1	新建
52	警告标志	K25+440距右路口80m被交路右侧设置	右侧		(1)	△70	Ⅳ类	单柱	1	新建
53	禁令标志	K25+440距左路口50m被交路右侧设置	左侧		(2)	标志外径D60	Ⅳ类	单柱	1	新建
54	警告标志	K25+440距左路口80m被交路右侧设置	左侧		(1)	△70	Ⅳ类	单柱	1	新建
55	禁令标志	K26+066距右路口50m被交路右侧设置	右侧		(2)	标志外径D60	Ⅳ类	单柱	1	新建
56	警告标志	K26+066距右路口80m被交路右侧设置	右侧		(1)	△70	Ⅳ类	单柱	1	新建

编制：孙鹏　　复核：赵依桐　　审核：汤德龙

标 志 布 设 一 览 表（被交路）

坦白线X154

序号	标 志 名 称	设 置 中 心 桩 号	位置	版 面 内 容	版 面 编 号	板 面 尺 寸 (cm × cm)	反光要求	支撑形式	数量 (块)	备 注
57	禁令标志	K26+300距右路口50m被交路右侧设置	右侧		(2)	标志外径D60	Ⅳ类	单柱	1	新建
58	警告标志	K26+300距右路口80m被交路右侧设置	右侧		(1)	△70	Ⅳ类	单柱	1	新建
59	禁令标志	K26+548距左路口50m被交路右侧设置	左侧		(2)	标志外径D60	Ⅳ类	单柱	1	新建
60	警告标志	K26+548距左路口80m被交路右侧设置	左侧		(1)	△70	Ⅳ类	单柱	1	新建
61	禁令标志	K30+080距右路口50m被交路右侧设置	右侧		(2)	标志外径D60	Ⅳ类	单柱	1	新建
62	警告标志	K30+080距右路口80m被交路右侧设置	右侧		(1)	△70	Ⅳ类	单柱	1	新建
63	禁令标志	K30+100距左路口50m被交路右侧设置	左侧		(2)	标志外径D60	Ⅳ类	单柱	1	新建

编制：孙鹏　　复核：赵依桐　　审核：汤德龙

标 志 布 设 一 览 表（被交路）

坦白线X154

序号	标 志 名 称	设 置 中 心 桩 号	位置	版 面 内 容	版 面 编 号	板 面 尺 寸 (cm × cm)	反光要求	支撑形式	数量 (块)	备 注
64	警告标志	K30+100距左路口80m被交路右侧设置	左侧		(1)	△70	Ⅳ类	单柱	1	新建
65	禁令标志	K33+660距左路口50m被交路右侧设置	左侧		(2)	标志外径D60	Ⅳ类	单柱	1	新建
66	警告标志	K33+660距左路口80m被交路右侧设置	左侧		(1)	△70	Ⅳ类	单柱	1	新建
67	禁令标志	K34+155距右路口50m被交路右侧设置	右侧		(2)	标志外径D60	Ⅳ类	单柱	1	新建
68	警告标志	K34+155距右路口80m被交路右侧设置	右侧		(1)	△70	Ⅳ类	单柱	1	新建
69	禁令标志	K34+472距左路口50m被交路右侧设置	左侧		(2)	标志外径D60	Ⅳ类	单柱	1	新建
70	警告标志	K34+472距左路口80m被交路右侧设置	左侧		(1)	△70	Ⅳ类	单柱	1	新建

编制：孙鹏　　复核：赵依桐　　审核：汤德龙

标 志 布 设 一 览 表（被交路）

坦白线X154

序号	标 志 名 称	设 置 中 心 桩 号	位置	版 面 内 容	版 面 编 号	板 面 尺 寸 (cm × cm)	反光要求	支撑形式	数量 (块)	备 注
71	禁令标志	K34+620距左路口50m被交路右侧设置	左侧		(2)	标志外径D60	Ⅳ类	单柱	1	新建
72	警告标志	K34+620距左路口80m被交路右侧设置	左侧		(1)	△70	Ⅳ类	单柱	1	新建
73	禁令标志	K34+940距左路口50m被交路右侧设置	左侧		(2)	标志外径D60	Ⅳ类	单柱	1	新建
74	警告标志	K34+940距左路口80m被交路右侧设置	左侧		(1)	△70	Ⅳ类	单柱	1	新建
75	禁令标志	K35+260距左路口50m被交路右侧设置	左侧		(2)	标志外径D60	Ⅳ类	单柱	1	新建
76	警告标志	K35+260距左路口80m被交路右侧设置	左侧		(1)	△70	Ⅳ类	单柱	1	新建
77	禁令标志	K35+855距右路口50m被交路右侧设置	右侧		(2)	标志外径D60	Ⅳ类	单柱	1	新建

编制：孙鹏　　复核：赵依桐　　审核：汤德龙

标 志 布 设 一 览 表（被交路）

坦白线X154

序号	标 志 名 称	设 置 中 心 桩 号	位置	版 面 内 容	版 面 编 号	板 面 尺 寸 (cm × cm)	反光要求	支撑形式	数量 (块)	备 注
78	警告标志	K35+855距右路口80m被交路右侧设置	右侧		(1)	△70	Ⅳ类	单柱	1	新建
79	禁令标志	K37+745距右路口50m被交路右侧设置	右侧		(2)	标志外径D60	Ⅳ类	单柱	1	新建
80	警告标志	K37+745距右路口80m被交路右侧设置	右侧		(1)	△70	Ⅳ类	单柱	1	新建
81	禁令标志	K37+765距左路口50m被交路右侧设置	左侧		(2)	标志外径D60	Ⅳ类	单柱	1	新建
82	警告标志	K37+765距左路口80m被交路右侧设置	左侧		(1)	△70	Ⅳ类	单柱	1	新建
83	禁令标志	K37+994距右路口50m被交路右侧设置	右侧		(2)	标志外径D60	Ⅳ类	单柱	1	新建
84	警告标志	K37+994距右路口80m被交路右侧设置	右侧		(1)	△70	Ⅳ类	单柱	1	新建

编制：孙鹏　　复核：赵依桐　　审核：汤德龙

标 志 布 设 一 览 表（被交路）

坦白线X154

序号	标 志 名 称	设 置 中 心 桩 号	位置	版 面 内 容	版 面 编 号	板 面 尺 寸 (cm × cm)	反光要求	支撑形式	数量 (块)	备 注
85	禁令标志	K38+200距左路口50m被交路右侧设置	左侧		(2)	标志外径D60	Ⅳ类	单柱	1	新建
86	警告标志	K38+200距左路口80m被交路右侧设置	左侧		(1)	△70	Ⅳ类	单柱	1	新建
87	禁令标志	K38+460距左路口50m被交路右侧设置	左侧		(2)	标志外径D60	Ⅳ类	单柱	1	新建
88	警告标志	K38+460距左路口80m被交路右侧设置	左侧		(1)	△70	Ⅳ类	单柱	1	新建
89	禁令标志	K38+980距左路口50m被交路右侧设置	左侧		(2)	标志外径D60	Ⅳ类	单柱	1	新建
90	警告标志	K38+980距左路口80m被交路右侧设置	左侧		(1)	△70	Ⅳ类	单柱	1	新建
91	禁令标志	K42+850距右路口50m被交路右侧设置	右侧		(2)	标志外径D60	Ⅳ类	单柱	1	新建

编制：孙鹏　　复核：赵依桐　　审核：汤德龙

标 志 布 设 一 览 表（被交路）

坦白线X154

序号	标 志 名 称	设 置 中 心 桩 号	位置	版 面 内 容	版 面 编 号	板 面 尺 寸 (cm × cm)	反光要求	支撑形式	数量 (块)	备 注
92	警告标志	K42+850距右路口80m被交路右侧设置	右侧		(1)	△70	Ⅳ类	单柱	1	新建
93	禁令标志	K43+488距右路口50m被交路右侧设置	右侧		(2)	标志外径D60	Ⅳ类	单柱	1	新建
94	警告标志	K43+488距右路口80m被交路右侧设置	右侧		(1)	△70	Ⅳ类	单柱	1	新建
95	禁令标志	K43+605距左路口50m被交路右侧设置	左侧		(2)	标志外径D60	Ⅳ类	单柱	1	新建
96	警告标志	K43+605距左路口80m被交路右侧设置	左侧		(1)	△70	Ⅳ类	单柱	1	新建
97	禁令标志	K43+788距右路口50m被交路右侧设置	右侧		(2)	标志外径D60	Ⅳ类	单柱	1	新建
98	警告标志	K43+788距右路口80m被交路右侧设置	右侧		(1)	△70	Ⅳ类	单柱	1	新建

编制：孙鹏　　复核：赵依桐　　审核：汤德龙

标 志 布 设 一 览 表（被交路）

坦白线X154

序号	标 志 名 称	设 置 中 心 桩 号	位置	版 面 内 容	版 面 编 号	板 面 尺 寸 (cm × cm)	反光要求	支撑形式	数量 (块)	备 注
99	禁令标志	K43+788距左路口50m被交路右侧设置	左侧		(2)	标志外径D60	Ⅳ类	单柱	1	新建
100	警告标志	K43+788距左路口80m被交路右侧设置	左侧		(1)	△70	Ⅳ类	单柱	1	新建
101	禁令标志	K44+200距右路口50m被交路右侧设置	右侧		(2)	标志外径D60	Ⅳ类	单柱	1	新建
102	警告标志	K44+200距右路口80m被交路右侧设置	右侧		(1)	△70	Ⅳ类	单柱	1	新建
103	禁令标志	K46+040距左路口50m被交路右侧设置	左侧		(2)	标志外径D60	Ⅳ类	单柱	1	新建
104	警告标志	K46+040距左路口80m被交路右侧设置	左侧		(1)	△70	Ⅳ类	单柱	1	新建
105	禁令标志	K46+695距右路口50m被交路右侧设置	右侧		(2)	标志外径D60	Ⅳ类	单柱	1	新建

编制：孙鹏　　复核：赵依桐　　审核：汤德龙

标 志 布 设 一 览 表（被交路）

坦白线X154

序号	标 志 名 称	设 置 中 心 桩 号	位置	版 面 内 容	版 面 编 号	板 面 尺 寸 (cm × cm)	反光要求	支撑形式	数量 (块)	备 注
106	警告标志	K46+695距右路口80m被交路右侧设置	右侧		(1)	△70	Ⅳ类	单柱	1	新建
107	警告标志								53	
	禁令标志								53	

编制：孙鹏　　复核：赵依桐　　审核：汤德龙

标 志 工 程 数 量 表（主线）

S2-16-4-3

坦白线X154

序号	标志名称	设置中心桩号及位置	标志板 (kg)	角钢 (kg)	滑动槽钢 (kg)	抱箍 (kg)	抱箍底衬 (kg)	螺栓 (kg)	螺母 (kg)	垫圈 (kg)	小计 (kg)	钢管立柱 (kg)	钢管横梁 (kg)	柱帽 (kg)	螺母 (kg)	垫圈 (kg)	螺栓 (kg)	法兰盘 (kg)	小计 (kg)	标志板面反光膜 (m^2)	立面标记 (m^2)	反光膜字符 (m^2)	钢筋(kg) Φ8钢筋（kg）	钢筋(kg) Φ14钢筋（kg）	钢筋(kg) Φ16钢筋（kg）	C30水泥混凝土 (m^3)	数量	备注
1	2	3	4	5	6	7	8	9	10	11	12	13	14	15	16	17	18	19	20	21	22	23	24	25	26	27	28	29
1	线形诱导标志	K10+750~K10+830	41.04	19.40	18.85	12.20	9.20	10.00	1.50	1.30	113.49	156.25		1.85	0.20	0.10	7.30	109.55	275.25	2.40	1.40	1.10	28.05		77.50	8.00	5	单柱新建
2	警告标志	K11+355	3.00	1.85	1.77	1.22	0.92	1.00	0.15	0.07	9.98	29.26		0.15	0.04	0.02	1.46	21.91	52.84	0.36	0.28	0.16	5.53	12.62		1.40	1	单柱新建
3	警告标志	K11+455	3.00	1.85	1.77	1.22	0.92	1.00	0.15	0.07	9.98	29.26		0.15	0.04	0.02	1.46	21.91	52.84	0.36	0.28	0.16	5.53	12.62		1.40	1	单柱新建
合计	单柱新建		47.0	23.1	22.4	14.6	11.0	12.0	1.8	1.4	133.5	214.8		2.2	0.3	0.1	10.2	153.4	380.9	3.1	2.0	1.4	39.1	25.2	77.5	10.8	7.0	

编制：孙鹏　　复核：赵欣桐　　审核：汤德龙

标 志 工 程 数 量 表（被交道）

S2-16-4-3

坦白线X154

序号	标志名称	设置中心桩号及位置	标志板 (kg)	角钢 (kg)	滑动槽钢 (kg)	抱箍 (kg)	抱箍底衬 (kg)	螺栓 (kg)	螺母 (kg)	垫圈 (kg)	小计 (kg)	钢管立柱 (kg)	钢管横梁 (kg)	柱帽 (kg)	螺母 (kg)	垫圈 (kg)	螺栓 (kg)	法兰盘 (kg)	小计 (kg)	标志板面反光膜 (m^2)	立面标记 (m^2)	反光膜字符 (m^2)	钢筋(kg) Φ8钢筋（kg）	钢筋(kg) Φ14钢筋（kg）	C30水泥混凝土 (m^3)	数量	备注
1	2	3	4	5	6	7	8	9	10	11	12	13	14	15	16	17	18	19	20	21	22	23	24	25	26	27	28
1	禁令标志	K1+555距右路口50m被交路右侧设置	2.18	1.26	1.57	1.22	0.92	1.00	0.15	0.13	8.43	25.54		0.15	0.04	0.02	1.46	21.91	49.12	0.26	0.28	0.12	5.54	12.61	1.4	1	单柱新建
2	警告标志	K1+555距右路口80m被交路右侧设置	1.81	1.85	1.63	1.22	0.92	1.00	0.15	0.07	8.65	26.01		0.15	0.04	0.02	1.46	21.91	49.59	0.22	0.28	0.16	5.53	12.62	1.4	1	单柱新建
3	禁令标志	K1+555距左路口50m被交路右侧设置	2.18	1.26	1.57	1.22	0.92	1.00	0.15	0.13	8.43	25.54		0.15	0.04	0.02	1.46	21.91	49.12	0.26	0.28	0.12	5.54	12.61	1.4	1	单柱新建
4	警告标志	K1+555距左路口80m被交路右侧设置	1.81	1.85	1.63	1.22	0.92	1.00	0.15	0.07	8.65	26.01		0.15	0.04	0.02	1.46	21.91	49.59	0.22	0.28	0.16	5.53	12.62	1.4	1	单柱新建
5	禁令标志	K1+876距左路口50m被交路右侧设置	2.18	1.26	1.57	1.22	0.92	1.00	0.15	0.13	8.43	25.54		0.15	0.04	0.02	1.46	21.91	49.12	0.26	0.28	0.12	5.54	12.61	1.4	1	单柱新建
6	警告标志	K1+876距左路口80m被交路右侧设置	1.81	1.85	1.63	1.22	0.92	1.00	0.15	0.07	8.65	26.01		0.15	0.04	0.02	1.46	21.91	49.59	0.22	0.28	0.16	5.53	12.62	1.4	1	单柱新建
7	禁令标志	K3+690距右路口50m被交路右侧设置	2.18	1.26	1.57	1.22	0.92	1.00	0.15	0.13	8.43	25.54		0.15	0.04	0.02	1.46	21.91	49.12	0.26	0.28	0.12	5.54	12.61	1.4	1	单柱新建
8	警告标志	K3+690距右路口80m被交路右侧设置	1.81	1.85	1.63	1.22	0.92	1.00	0.15	0.07	8.65	26.01		0.15	0.04	0.02	1.46	21.91	49.59	0.22	0.28	0.16	5.53	12.62	1.4	1	单柱新建
9	禁令标志	K3+690距左路口50m被交路右侧设置	2.18	1.26	1.57	1.22	0.92	1.00	0.15	0.13	8.43	25.54		0.15	0.04	0.02	1.46	21.91	49.12	0.26	0.28	0.12	5.54	12.61	1.4	1	单柱新建

编制：孙鹏　　复核：赵欣桐　　审核：汤德龙

标 志 工 程 数 量 表（被交道）

坦白线X154

序号	标志名称	设置中心桩号及位置	标志板 (kg)	角钢 (kg)	滑动槽钢 (kg)	抱箍 (kg)	抱箍底衬 (kg)	螺栓 (kg)	螺母 (kg)	垫圈 (kg)	小计 (kg)	钢管立柱 (kg)	钢管横梁 (kg)	柱帽 (kg)	螺母 (kg)	垫圈 (kg)	螺栓 (kg)	法兰盘 (kg)	小计 (kg)	标志板面反光膜 (m^2)	立面标记 (m^2)	反光膜字符 (m^2)	钢筋(kg) Φ8钢筋（kg）	钢筋(kg) Φ14钢筋（kg）	C30水泥混凝土 (m^3)	数量	备注
1	2	3	4	5	6	7	8	9	10	11	12	13	14	15	16	17	18	19	20	21	22	23	24	25	26	27	28
10	警告标志	K3+690距左路口80m被交路右侧设置	1.81	1.85	1.63	1.22	0.92	1.00	0.15	0.07	8.65	26.01		0.15	0.04	0.02	1.46	21.91	49.59	0.22	0.28	0.16	5.53	12.62	1.4	1	单柱新建
11	禁令标志	K3+900距左路口50m被交路右侧设置	2.18	1.26	1.57	1.22	0.92	1.00	0.15	0.13	8.43	25.54		0.15	0.04	0.02	1.46	21.91	49.12	0.26	0.28	0.12	5.54	12.61	1.4	1	单柱新建
12	警告标志	K3+900距左路口80m被交路右侧设置	1.81	1.85	1.63	1.22	0.92	1.00	0.15	0.07	8.65	26.01		0.15	0.04	0.02	1.46	21.91	49.59	0.22	0.28	0.16	5.53	12.62	1.4	1	单柱新建
13	禁令标志	K4+470距右路口50m被交路右侧设置	2.18	1.26	1.57	1.22	0.92	1.00	0.15	0.13	8.43	25.54		0.15	0.04	0.02	1.46	21.91	49.12	0.26	0.28	0.12	5.54	12.61	1.4	1	单柱新建
14	警告标志	K4+470距右路口80m被交路右侧设置	1.81	1.85	1.63	1.22	0.92	1.00	0.15	0.07	8.65	26.01		0.15	0.04	0.02	1.46	21.91	49.59	0.22	0.28	0.16	5.53	12.62	1.4	1	单柱新建
15	禁令标志	K9+340距右路口50m被交路右侧设置	2.18	1.26	1.57	1.22	0.92	1.00	0.15	0.13	8.43	25.54		0.15	0.04	0.02	1.46	21.91	49.12	0.26	0.28	0.12	5.54	12.61	1.4	1	单柱新建
16	警告标志	K9+340距右路口80m被交路右侧设置	1.81	1.85	1.63	1.22	0.92	1.00	0.15	0.07	8.65	26.01		0.15	0.04	0.02	1.46	21.91	49.59	0.22	0.28	0.16	5.53	12.62	1.4	1	单柱新建
17	禁令标志	K11+405距右路口50m被交路右侧设置	2.18	1.26	1.57	1.22	0.92	1.00	0.15	0.13	8.43	25.54		0.15	0.04	0.02	1.46	21.91	49.12	0.26	0.28	0.12	5.54	12.61	1.4	1	单柱新建
18	警告标志	K11+405距右路口80m被交路右侧设置	1.81	1.85	1.63	1.22	0.92	1.00	0.15	0.07	8.65	26.01		0.15	0.04	0.02	1.46	21.91	49.59	0.22	0.28	0.16	5.53	12.62	1.4	1	单柱新建

编制：孙鹏　　复核：赵欣桐　　审核：汤德龙

标 志 工 程 数 量 表（被交道）

序号	标志名称	设置中心桩号及位置	标志板 (kg)	角钢 (kg)	滑动槽钢 (kg)	抱箍 (kg)	抱箍底衬 (kg)	螺栓 (kg)	螺母 (kg)	垫圈 (kg)	小计 (kg)	钢管立柱 (kg)	钢管横梁 (kg)	柱帽 (kg)	螺母 (kg)	垫圈 (kg)	螺栓 (kg)	法兰盘 (kg)	小计 (kg)	标志板面反光膜 (m^2)	立面标记 (m^2)	反光膜字符 (m^2)	钢筋(kg) Φ8钢筋（kg）	钢筋(kg) Φ14钢筋（kg）	C30水泥混凝土 (m^3)	数量	备注
1	2	3	4	5	6	7	8	9	10	11	12	13	14	15	16	17	18	19	20	21	22	23	24	25	26	27	28
19	禁令标志	K11+405距左路口50m被交路右侧设置	2.18	1.26	1.57	1.22	0.92	1.00	0.15	0.13	8.43	25.54		0.15	0.04	0.02	1.46	21.91	49.12	0.26	0.28	0.12	5.54	12.61	1.4	1	单柱新建
20	警告标志	K11+405距左路口80m被交路右侧设置	1.81	1.85	1.63	1.22	0.92	1.00	0.15	0.07	8.65	26.01		0.15	0.04	0.02	1.46	21.91	49.59	0.22	0.28	0.16	5.53	12.62	1.4	1	单柱新建
21	禁令标志	K12+115距右路口50m被交路右侧设置	2.18	1.26	1.57	1.22	0.92	1.00	0.15	0.13	8.43	25.54		0.15	0.04	0.02	1.46	21.91	49.12	0.26	0.28	0.12	5.54	12.61	1.4	1	单柱新建
22	警告标志	K12+115距右路口80m被交路右侧设置	1.81	1.85	1.63	1.22	0.92	1.00	0.15	0.07	8.65	26.01		0.15	0.04	0.02	1.46	21.91	49.59	0.22	0.28	0.16	5.53	12.62	1.4	1	单柱新建
23	禁令标志	K12+115距左路口50m被交路右侧设置	2.18	1.26	1.57	1.22	0.92	1.00	0.15	0.13	8.43	25.54		0.15	0.04	0.02	1.46	21.91	49.12	0.26	0.28	0.12	5.54	12.61	1.4	1	单柱新建
24	警告标志	K12+115距左路口80m被交路右侧设置	1.81	1.85	1.63	1.22	0.92	1.00	0.15	0.07	8.65	26.01		0.15	0.04	0.02	1.46	21.91	49.59	0.22	0.28	0.16	5.53	12.62	1.4	1	单柱新建
25	禁令标志	K13+240距左路口50m被交路右侧设置	2.18	1.26	1.57	1.22	0.92	1.00	0.15	0.13	8.43	25.54		0.15	0.04	0.02	1.46	21.91	49.12	0.26	0.28	0.12	5.54	12.61	1.4	1	单柱新建
26	警告标志	K13+240距左路口80m被交路右侧设置	1.81	1.85	1.63	1.22	0.92	1.00	0.15	0.07	8.65	26.01		0.15	0.04	0.02	1.46	21.91	49.59	0.22	0.28	0.16	5.53	12.62	1.4	1	单柱新建
27	禁令标志	K13+630距左路口50m被交路右侧设置	2.18	1.26	1.57	1.22	0.92	1.00	0.15	0.13	8.43	25.54		0.15	0.04	0.02	1.46	21.91	49.12	0.26	0.28	0.12	5.54	12.61	1.4	1	单柱新建

编制：孙鹏　　复核：赵欣桐　　审核：汤德龙

标 志 工 程 数 量 表（被交道）

序号	标志名称	设置中心桩号及位置	标志板 (kg)	角钢 (kg)	滑动槽钢 (kg)	抱箍 (kg)	抱箍底衬 (kg)	螺栓 (kg)	螺母 (kg)	垫圈 (kg)	小计 (kg)	钢管立柱 (kg)	钢管横梁 (kg)	柱帽 (kg)	螺母 (kg)	垫圈 (kg)	螺栓 (kg)	法兰盘 (kg)	小计 (kg)	标志板面反光膜 (m^2)	立面标记 (m^2)	反光膜字符 (m^2)	钢筋(kg) Φ8钢筋（kg）	钢筋(kg) Φ14钢筋（kg）	C30水泥混凝土 (m^3)	数量	备注
1	2	3	4	5	6	7	8	9	10	11	12	13	14	15	16	17	18	19	20	21	22	23	24	25	26	27	28
28	警告标志	K13+630距左路口80m被交路右侧设置	1.81	1.85	1.63	1.22	0.92	1.00	0.15	0.07	8.65	26.01		0.15	0.04	0.02	1.46	21.91	49.59	0.22	0.28	0.16	5.53	12.62	1.4	1	单柱新建
29	禁令标志	K15+110距左路口50m被交路右侧设置	2.18	1.26	1.57	1.22	0.92	1.00	0.15	0.13	8.43	25.54		0.15	0.04	0.02	1.46	21.91	49.12	0.26	0.28	0.12	5.54	12.61	1.4	1	单柱新建
30	警告标志	K15+110距左路口80m被交路右侧设置	1.81	1.85	1.63	1.22	0.92	1.00	0.15	0.07	8.65	26.01		0.15	0.04	0.02	1.46	21.91	49.59	0.22	0.28	0.16	5.53	12.62	1.4	1	单柱新建
31	禁令标志	K15+430距左路口50m被交路右侧设置	2.18	1.26	1.57	1.22	0.92	1.00	0.15	0.13	8.43	25.54		0.15	0.04	0.02	1.46	21.91	49.12	0.26	0.28	0.12	5.54	12.61	1.4	1	单柱新建
32	警告标志	K15+430距左路口80m被交路右侧设置	1.81	1.85	1.63	1.22	0.92	1.00	0.15	0.07	8.65	26.01		0.15	0.04	0.02	1.46	21.91	49.59	0.22	0.28	0.16	5.53	12.62	1.4	1	单柱新建
33	禁令标志	K15+635距左路口50m被交路右侧设置	2.18	1.26	1.57	1.22	0.92	1.00	0.15	0.13	8.43	25.54		0.15	0.04	0.02	1.46	21.91	49.12	0.26	0.28	0.12	5.54	12.61	1.4	1	单柱新建
34	警告标志	K15+635距左路口80m被交路右侧设置	1.81	1.85	1.63	1.22	0.92	1.00	0.15	0.07	8.65	26.01		0.15	0.04	0.02	1.46	21.91	49.59	0.22	0.28	0.16	5.53	12.62	1.4	1	单柱新建
35	禁令标志	K17+655距左路口50m被交路右侧设置	2.18	1.26	1.57	1.22	0.92	1.00	0.15	0.13	8.43	25.54		0.15	0.04	0.02	1.46	21.91	49.12	0.26	0.28	0.12	5.54	12.61	1.4	1	单柱新建
36	警告标志	K17+655距左路口80m被交路右侧设置	1.81	1.85	1.63	1.22	0.92	1.00	0.15	0.07	8.65	26.01		0.15	0.04	0.02	1.46	21.91	49.59	0.22	0.28	0.16	5.53	12.62	1.4	1	单柱新建

编制：孙鹏　　复核：赵欣桐　　审核：汤德龙

标 志 工 程 数 量 表（被交道）

序号	标志名称	设置中心桩号及位置	标志板 (kg)	角钢 (kg)	滑动槽钢 (kg)	抱箍 (kg)	抱箍底衬 (kg)	螺栓 (kg)	螺母 (kg)	垫圈 (kg)	小计 (kg)	钢管立柱 (kg)	钢管横梁 (kg)	柱帽 (kg)	螺母 (kg)	垫圈 (kg)	螺栓 (kg)	法兰盘 (kg)	小计 (kg)	标志板面反光膜 (m^2)	立面标记 (m^2)	反光膜字符 (m^2)	钢筋(kg) Φ8钢筋（kg）	钢筋(kg) Φ14钢筋（kg）	C30水泥混凝土 (m^3)	数量	备注
1	2	3	4	5	6	7	8	9	10	11	12	13	14	15	16	17	18	19	20	21	22	23	24	25	26	27	28
37	禁令标志	K17+960距左路口50m被交路右侧设置	2.18	1.26	1.57	1.22	0.92	1.00	0.15	0.13	8.43	25.54		0.15	0.04	0.02	1.46	21.91	49.12	0.26	0.28	0.12	5.54	12.61	1.4	1	单柱新建
38	警告标志	K17+960距左路口80m被交路右侧设置	1.81	1.85	1.63	1.22	0.92	1.00	0.15	0.07	8.65	26.01		0.15	0.04	0.02	1.46	21.91	49.59	0.22	0.28	0.16	5.53	12.62	1.4	1	单柱新建
39	禁令标志	K18+095距左路口50m被交路右侧设置	2.18	1.26	1.57	1.22	0.92	1.00	0.15	0.13	8.43	25.54		0.15	0.04	0.02	1.46	21.91	49.12	0.26	0.28	0.12	5.54	12.61	1.4	1	单柱新建
40	警告标志	K18+095距左路口80m被交路右侧设置	1.81	1.85	1.63	1.22	0.92	1.00	0.15	0.07	8.65	26.01		0.15	0.04	0.02	1.46	21.91	49.59	0.22	0.28	0.16	5.53	12.62	1.4	1	单柱新建
41	禁令标志	K19+845距左路口50m被交路右侧设置	2.18	1.26	1.57	1.22	0.92	1.00	0.15	0.13	8.43	25.54		0.15	0.04	0.02	1.46	21.91	49.12	0.26	0.28	0.12	5.54	12.61	1.4	1	单柱新建
42	警告标志	K19+845距左路口80m被交路右侧设置	1.81	1.85	1.63	1.22	0.92	1.00	0.15	0.07	8.65	26.01		0.15	0.04	0.02	1.46	21.91	49.59	0.22	0.28	0.16	5.53	12.62	1.4	1	单柱新建
43	禁令标志	K20+560距右路口50m被交路右侧设置	2.18	1.26	1.57	1.22	0.92	1.00	0.15	0.13	8.43	25.54		0.15	0.04	0.02	1.46	21.91	49.12	0.26	0.28	0.12	5.54	12.61	1.4	1	单柱新建
44	警告标志	K20+560距右路口80m被交路右侧设置	1.81	1.85	1.63	1.22	0.92	1.00	0.15	0.07	8.65	26.01		0.15	0.04	0.02	1.46	21.91	49.59	0.22	0.28	0.16	5.53	12.62	1.4	1	单柱新建
45	禁令标志	K21+858距左路口50m被交路右侧设置	2.18	1.26	1.57	1.22	0.92	1.00	0.15	0.13	8.43	25.54		0.15	0.04	0.02	1.46	21.91	49.12	0.26	0.28	0.12	5.54	12.61	1.4	1	单柱新建

编制：孙鹏　　复核：赵欣桐　　审核：汤德龙

标 志 工 程 数 量 表（被交道）

序号	标志名称	设置中心桩号及位置	标志板 (kg)	角钢 (kg)	滑动槽钢 (kg)	抱箍 (kg)	抱箍底衬 (kg)	螺栓 (kg)	螺母 (kg)	垫圈 (kg)	小计 (kg)	钢管立柱 (kg)	钢管横梁 (kg)	柱帽 (kg)	螺母 (kg)	垫圈 (kg)	螺栓 (kg)	法兰盘 (kg)	小计 (kg)	标志板面反光膜 (m^2)	立面标记 (m^2)	反光膜字符 (m^2)	钢筋(kg) Φ8钢筋（kg）	钢筋(kg) Φ14钢筋（kg）	C30水泥混凝土 (m^3)	数量	备注
1	2	3	4	5	6	7	8	9	10	11	12	13	14	15	16	17	18	19	20	21	22	23	24	25	26	27	28
46	警告标志	K21+858距左路口80m被交路右侧设置	1.81	1.85	1.63	1.22	0.92	1.00	0.15	0.07	8.65	26.01		0.15	0.04	0.02	1.46	21.91	49.59	0.22	0.28	0.16	5.53	12.62	1.4	1	单柱新建
47	禁令标志	K21+900距右路口50m被交路右侧设置	2.18	1.26	1.57	1.22	0.92	1.00	0.15	0.13	8.43	25.54		0.15	0.04	0.02	1.46	21.91	49.12	0.26	0.28	0.12	5.54	12.61	1.4	1	单柱新建
48	警告标志	K21+900距右路口80m被交路右侧设置	1.81	1.85	1.63	1.22	0.92	1.00	0.15	0.07	8.65	26.01		0.15	0.04	0.02	1.46	21.91	49.59	0.22	0.28	0.16	5.53	12.62	1.4	1	单柱新建
49	禁令标志	K22+158距左路口50m被交路右侧设置	2.18	1.26	1.57	1.22	0.92	1.00	0.15	0.13	8.43	25.54		0.15	0.04	0.02	1.46	21.91	49.12	0.26	0.28	0.12	5.54	12.61	1.4	1	单柱新建
50	警告标志	K22+158距左路口80m被交路右侧设置	1.81	1.85	1.63	1.22	0.92	1.00	0.15	0.07	8.65	26.01		0.15	0.04	0.02	1.46	21.91	49.59	0.22	0.28	0.16	5.53	12.62	1.4	1	单柱新建
51	禁令标志	K25+440距右路口50m被交路右侧设置	2.18	1.26	1.57	1.22	0.92	1.00	0.15	0.13	8.43	25.54		0.15	0.04	0.02	1.46	21.91	49.12	0.26	0.28	0.12	5.54	12.61	1.4	1	单柱新建
52	警告标志	K25+440距右路口80m被交路右侧设置	1.81	1.85	1.63	1.22	0.92	1.00	0.15	0.07	8.65	26.01		0.15	0.04	0.02	1.46	21.91	49.59	0.22	0.28	0.16	5.53	12.62	1.4	1	单柱新建
53	禁令标志	K25+440距左路口50m被交路右侧设置	2.18	1.26	1.57	1.22	0.92	1.00	0.15	0.13	8.43	25.54		0.15	0.04	0.02	1.46	21.91	49.12	0.26	0.28	0.12	5.54	12.61	1.4	1	单柱新建
54	警告标志	K25+440距左路口80m被交路右侧设置	1.81	1.85	1.63	1.22	0.92	1.00	0.15	0.07	8.65	26.01		0.15	0.04	0.02	1.46	21.91	49.59	0.22	0.28	0.16	5.53	12.62	1.4	1	单柱新建

编制：孙鹏　　复核：赵欣桐　　审核：汤德龙

标 志 工 程 数 量 表（被交道）

序号	标志名称	设置中心桩号及位置	标志板 (kg)	角钢 (kg)	滑动槽钢 (kg)	抱箍 (kg)	抱箍底衬 (kg)	螺栓 (kg)	螺母 (kg)	垫圈 (kg)	小计 (kg)	钢管立柱 (kg)	钢管横梁 (kg)	柱帽 (kg)	螺母 (kg)	垫圈 (kg)	螺栓 (kg)	法兰盘 (kg)	小计 (kg)	标志板面反光膜 (m^2)	立面标记 (m^2)	反光膜字符 (m^2)	钢筋(kg) Φ8钢筋（kg）	钢筋(kg) Φ14钢筋（kg）	C30水泥混凝土 (m^3)	数量	备注
1	2	3	4	5	6	7	8	9	10	11	12	13	14	15	16	17	18	19	20	21	22	23	24	25	26	27	28
55	禁令标志	K26+066距右路口50m被交路右侧设置	2.18	1.26	1.57	1.22	0.92	1.00	0.15	0.13	8.43	25.54		0.15	0.04	0.02	1.46	21.91	49.12	0.26	0.28	0.12	5.54	12.61	1.4	1	单柱新建
56	警告标志	K26+066距右路口80m被交路右侧设置	1.81	1.85	1.63	1.22	0.92	1.00	0.15	0.07	8.65	26.01		0.15	0.04	0.02	1.46	21.91	49.59	0.22	0.28	0.16	5.53	12.62	1.4	1	单柱新建
57	禁令标志	K26+300距右路口50m被交路右侧设置	2.18	1.26	1.57	1.22	0.92	1.00	0.15	0.13	8.43	25.54		0.15	0.04	0.02	1.46	21.91	49.12	0.26	0.28	0.12	5.54	12.61	1.4	1	单柱新建
58	警告标志	K26+300距右路口80m被交路右侧设置	1.81	1.85	1.63	1.22	0.92	1.00	0.15	0.07	8.65	26.01		0.15	0.04	0.02	1.46	21.91	49.59	0.22	0.28	0.16	5.53	12.62	1.4	1	单柱新建
59	禁令标志	K26+548距左路口50m被交路右侧设置	2.18	1.26	1.57	1.22	0.92	1.00	0.15	0.13	8.43	25.54		0.15	0.04	0.02	1.46	21.91	49.12	0.26	0.28	0.12	5.54	12.61	1.4	1	单柱新建
60	警告标志	K26+548距左路口80m被交路右侧设置	1.81	1.85	1.63	1.22	0.92	1.00	0.15	0.07	8.65	26.01		0.15	0.04	0.02	1.46	21.91	49.59	0.22	0.28	0.16	5.53	12.62	1.4	1	单柱新建
61	禁令标志	K30+080距右路口50m被交路右侧设置	2.18	1.26	1.57	1.22	0.92	1.00	0.15	0.13	8.43	25.54		0.15	0.04	0.02	1.46	21.91	49.12	0.26	0.28	0.12	5.54	12.61	1.4	1	单柱新建
62	警告标志	K30+080距右路口80m被交路右侧设置	1.81	1.85	1.63	1.22	0.92	1.00	0.15	0.07	8.65	26.01		0.15	0.04	0.02	1.46	21.91	49.59	0.22	0.28	0.16	5.53	12.62	1.4	1	单柱新建
63	禁令标志	K30+100距左路口50m被交路右侧设置	2.18	1.26	1.57	1.22	0.92	1.00	0.15	0.13	8.43	25.54		0.15	0.04	0.02	1.46	21.91	49.12	0.26	0.28	0.12	5.54	12.61	1.4	1	单柱新建

编制：孙鹏　　复核：赵欣桐　　审核：汤德龙

标 志 工 程 数 量 表（被交道）

序号	标志名称	设置中心桩号及位置	标志板 (kg)	角钢 (kg)	滑动槽钢 (kg)	抱箍 (kg)	抱箍底衬 (kg)	螺栓 (kg)	螺母 (kg)	垫圈 (kg)	小计 (kg)	钢管立柱 (kg)	钢管横梁 (kg)	柱帽 (kg)	螺母 (kg)	垫圈 (kg)	螺栓 (kg)	法兰盘 (kg)	小计 (kg)	标志板面反光膜 (m^2)	立面标记 (m^2)	反光膜字符 (m^2)	钢筋(kg) Φ8钢筋（kg）	钢筋(kg) Φ14钢筋（kg）	C30水泥混凝土 (m^3)	数量	备注
1	2	3	4	5	6	7	8	9	10	11	12	13	14	15	16	17	18	19	20	21	22	23	24	25	26	27	28
64	警告标志	K30+100距左路口80m被交路右侧设置	1.81	1.85	1.63	1.22	0.92	1.00	0.15	0.07	8.65	26.01		0.15	0.04	0.02	1.46	21.91	49.59	0.22	0.28	0.16	5.53	12.62	1.4	1	单柱新建
65	禁令标志	K33+660距左路口50m被交路右侧设置	2.18	1.26	1.57	1.22	0.92	1.00	0.15	0.13	8.43	25.54		0.15	0.04	0.02	1.46	21.91	49.12	0.26	0.28	0.12	5.54	12.61	1.4	1	单柱新建
66	警告标志	K33+660距左路口80m被交路右侧设置	1.81	1.85	1.63	1.22	0.92	1.00	0.15	0.07	8.65	26.01		0.15	0.04	0.02	1.46	21.91	49.59	0.22	0.28	0.16	5.53	12.62	1.4	1	单柱新建
67	禁令标志	K34+155距右路口50m被交路右侧设置	2.18	1.26	1.57	1.22	0.92	1.00	0.15	0.13	8.43	25.54		0.15	0.04	0.02	1.46	21.91	49.12	0.26	0.28	0.12	5.54	12.61	1.4	1	单柱新建
68	警告标志	K34+155距右路口80m被交路右侧设置	1.81	1.85	1.63	1.22	0.92	1.00	0.15	0.07	8.65	26.01		0.15	0.04	0.02	1.46	21.91	49.59	0.22	0.28	0.16	5.53	12.62	1.4	1	单柱新建
69	禁令标志	K34+472距左路口50m被交路右侧设置	2.18	1.26	1.57	1.22	0.92	1.00	0.15	0.13	8.43	25.54		0.15	0.04	0.02	1.46	21.91	49.12	0.26	0.28	0.12	5.54	12.61	1.4	1	单柱新建
70	警告标志	K34+472距左路口80m被交路右侧设置	1.81	1.85	1.63	1.22	0.92	1.00	0.15	0.07	8.65	26.01		0.15	0.04	0.02	1.46	21.91	49.59	0.22	0.28	0.16	5.53	12.62	1.4	1	单柱新建
71	禁令标志	K34+620距左路口50m被交路右侧设置	2.18	1.26	1.57	1.22	0.92	1.00	0.15	0.13	8.43	25.54		0.15	0.04	0.02	1.46	21.91	49.12	0.26	0.28	0.12	5.54	12.61	1.4	1	单柱新建
72	警告标志	K34+620距左路口80m被交路右侧设置	1.81	1.85	1.63	1.22	0.92	1.00	0.15	0.07	8.65	26.01		0.15	0.04	0.02	1.46	21.91	49.59	0.22	0.28	0.16	5.53	12.62	1.4	1	单柱新建

编制：孙鹏　　复核：赵欣桐　　审核：汤德龙

标 志 工 程 数 量 表（被交道）

序号	标志名称	设置中心桩号及位置	标志板 (kg)	角钢 (kg)	滑动槽钢 (kg)	抱箍 (kg)	抱箍底衬 (kg)	螺栓 (kg)	螺母 (kg)	垫圈 (kg)	小计 (kg)	钢管立柱 (kg)	钢管横梁 (kg)	柱帽 (kg)	螺母 (kg)	垫圈 (kg)	螺栓 (kg)	法兰盘 (kg)	小计 (kg)	标志板面反光膜 (m^2)	立面标记 (m^2)	反光膜字符 (m^2)	钢筋(kg) Φ8钢筋（kg）	钢筋(kg) Φ14钢筋（kg）	C30水泥混凝土 (m^3)	数量	备注
1	2	3	4	5	6	7	8	9	10	11	12	13	14	15	16	17	18	19	20	21	22	23	24	25	26	27	28
73	禁令标志	K34+940距左路口50m被交路右侧设置	2.18	1.26	1.57	1.22	0.92	1.00	0.15	0.13	8.43	25.54		0.15	0.04	0.02	1.46	21.91	49.12	0.26	0.28	0.12	5.54	12.61	1.4	1	单柱新建
74	警告标志	K34+940距左路口80m被交路右侧设置	1.81	1.85	1.63	1.22	0.92	1.00	0.15	0.07	8.65	26.01		0.15	0.04	0.02	1.46	21.91	49.59	0.22	0.28	0.16	5.53	12.62	1.4	1	单柱新建
75	禁令标志	K35+260距左路口50m被交路右侧设置	2.18	1.26	1.57	1.22	0.92	1.00	0.15	0.13	8.43	25.54		0.15	0.04	0.02	1.46	21.91	49.12	0.26	0.28	0.12	5.54	12.61	1.4	1	单柱新建
76	警告标志	K35+260距左路口80m被交路右侧设置	1.81	1.85	1.63	1.22	0.92	1.00	0.15	0.07	8.65	26.01		0.15	0.04	0.02	1.46	21.91	49.59	0.22	0.28	0.16	5.53	12.62	1.4	1	单柱新建
77	禁令标志	K35+855距右路口50m被交路右侧设置	2.18	1.26	1.57	1.22	0.92	1.00	0.15	0.13	8.43	25.54		0.15	0.04	0.02	1.46	21.91	49.12	0.26	0.28	0.12	5.54	12.61	1.4	1	单柱新建
78	警告标志	K35+855距右路口80m被交路右侧设置	1.81	1.85	1.63	1.22	0.92	1.00	0.15	0.07	8.65	26.01		0.15	0.04	0.02	1.46	21.91	49.59	0.22	0.28	0.16	5.53	12.62	1.4	1	单柱新建
79	禁令标志	K37+745距右路口50m被交路右侧设置	2.18	1.26	1.57	1.22	0.92	1.00	0.15	0.13	8.43	25.54		0.15	0.04	0.02	1.46	21.91	49.12	0.26	0.28	0.12	5.54	12.61	1.4	1	单柱新建
80	警告标志	K37+745距右路口80m被交路右侧设置	1.81	1.85	1.63	1.22	0.92	1.00	0.15	0.07	8.65	26.01		0.15	0.04	0.02	1.46	21.91	49.59	0.22	0.28	0.16	5.53	12.62	1.4	1	单柱新建
81	禁令标志	K37+765距左路口50m被交路右侧设置	2.18	1.26	1.57	1.22	0.92	1.00	0.15	0.13	8.43	25.54		0.15	0.04	0.02	1.46	21.91	49.12	0.26	0.28	0.12	5.54	12.61	1.4	1	单柱新建

编制：孙鹏　　复核：赵欣桐　　审核：汤德龙

标 志 工 程 数 量 表（被交道）

序号	标志名称	设置中心桩号及位置	标志板 (kg)	角钢 (kg)	滑动槽钢 (kg)	抱箍 (kg)	抱箍底衬 (kg)	螺栓 (kg)	螺母 (kg)	垫圈 (kg)	小计 (kg)	钢管立柱 (kg)	钢管横梁 (kg)	柱帽 (kg)	螺母 (kg)	垫圈 (kg)	螺栓 (kg)	法兰盘 (kg)	小计 (kg)	标志板面反光膜 (m^2)	立面标记 (m^2)	反光膜字符 (m^2)	钢筋(kg) Φ8钢筋（kg）	钢筋(kg) Φ14钢筋（kg）	C30水泥混凝土 (m^3)	数量	备注
1	2	3	4	5	6	7	8	9	10	11	12	13	14	15	16	17	18	19	20	21	22	23	24	25	26	27	28
82	警告标志	K37+765距左路口80m被交路右侧设置	1.81	1.85	1.63	1.22	0.92	1.00	0.15	0.07	8.65	26.01		0.15	0.04	0.02	1.46	21.91	49.59	0.22	0.28	0.16	5.53	12.62	1.4	1	单柱新建
83	禁令标志	K37+994距右路口50m被交路右侧设置	2.18	1.26	1.57	1.22	0.92	1.00	0.15	0.13	8.43	25.54		0.15	0.04	0.02	1.46	21.91	49.12	0.26	0.28	0.12	5.54	12.61	1.4	1	单柱新建
84	警告标志	K37+994距右路口80m被交路右侧设置	1.81	1.85	1.63	1.22	0.92	1.00	0.15	0.07	8.65	26.01		0.15	0.04	0.02	1.46	21.91	49.59	0.22	0.28	0.16	5.53	12.62	1.4	1	单柱新建
85	禁令标志	K38+200距左路口50m被交路右侧设置	2.18	1.26	1.57	1.22	0.92	1.00	0.15	0.13	8.43	25.54		0.15	0.04	0.02	1.46	21.91	49.12	0.26	0.28	0.12	5.54	12.61	1.4	1	单柱新建
86	警告标志	K38+200距左路口80m被交路右侧设置	1.81	1.85	1.63	1.22	0.92	1.00	0.15	0.07	8.65	26.01		0.15	0.04	0.02	1.46	21.91	49.59	0.22	0.28	0.16	5.53	12.62	1.4	1	单柱新建
87	禁令标志	K38+460距左路口50m被交路右侧设置	2.18	1.26	1.57	1.22	0.92	1.00	0.15	0.13	8.43	25.54		0.15	0.04	0.02	1.46	21.91	49.12	0.26	0.28	0.12	5.54	12.61	1.4	1	单柱新建
88	警告标志	K38+460距左路口80m被交路右侧设置	1.81	1.85	1.63	1.22	0.92	1.00	0.15	0.07	8.65	26.01		0.15	0.04	0.02	1.46	21.91	49.59	0.22	0.28	0.16	5.53	12.62	1.4	1	单柱新建
89	禁令标志	K38+980距左路口50m被交路右侧设置	2.18	1.26	1.57	1.22	0.92	1.00	0.15	0.13	8.43	25.54		0.15	0.04	0.02	1.46	21.91	49.12	0.26	0.28	0.12	5.54	12.61	1.4	1	单柱新建
90	警告标志	K38+980距左路口80m被交路右侧设置	1.81	1.85	1.63	1.22	0.92	1.00	0.15	0.07	8.65	26.01		0.15	0.04	0.02	1.46	21.91	49.59	0.22	0.28	0.16	5.53	12.62	1.4	1	单柱新建

编制：孙鹏　　复核：赵欣桐　　审核：汤德龙

标 志 工 程 数 量 表（被交道）

序号	标志名称	设置中心桩号及位置	标志板 (kg)	角钢 (kg)	滑动槽钢 (kg)	抱箍 (kg)	抱箍底衬 (kg)	螺栓 (kg)	螺母 (kg)	垫圈 (kg)	小计 (kg)	钢管立柱 (kg)	钢管横梁 (kg)	柱帽 (kg)	螺母 (kg)	垫圈 (kg)	螺栓 (kg)	法兰盘 (kg)	小计 (kg)	标志板面反光膜 (m^2)	立面标记 (m^2)	反光膜字符 (m^2)	钢筋(kg) Φ8钢筋（kg）	钢筋(kg) Φ14钢筋（kg）	C30水泥混凝土 (m^3)	数量	备注
1	2	3	4	5	6	7	8	9	10	11	12	13	14	15	16	17	18	19	20	21	22	23	24	25	26	27	28
91	禁令标志	K42+850距右路口50m被交路右侧设置	2.18	1.26	1.57	1.22	0.92	1.00	0.15	0.13	8.43	25.54		0.15	0.04	0.02	1.46	21.91	49.12	0.26	0.28	0.12	5.54	12.61	1.4	1	单柱新建
92	警告标志	K42+850距右路口80m被交路右侧设置	1.81	1.85	1.63	1.22	0.92	1.00	0.15	0.07	8.65	26.01		0.15	0.04	0.02	1.46	21.91	49.59	0.22	0.28	0.16	5.53	12.62	1.4	1	单柱新建
93	禁令标志	K43+488距右路口50m被交路右侧设置	2.18	1.26	1.57	1.22	0.92	1.00	0.15	0.13	8.43	25.54		0.15	0.04	0.02	1.46	21.91	49.12	0.26	0.28	0.12	5.54	12.61	1.4	1	单柱新建
94	警告标志	K43+488距右路口80m被交路右侧设置	1.81	1.85	1.63	1.22	0.92	1.00	0.15	0.07	8.65	26.01		0.15	0.04	0.02	1.46	21.91	49.59	0.22	0.28	0.16	5.53	12.62	1.4	1	单柱新建
95	禁令标志	K43+605距左路口50m被交路右侧设置	2.18	1.26	1.57	1.22	0.92	1.00	0.15	0.13	8.43	25.54		0.15	0.04	0.02	1.46	21.91	49.12	0.26	0.28	0.12	5.54	12.61	1.4	1	单柱新建
96	警告标志	K43+605距左路口80m被交路右侧设置	1.81	1.85	1.63	1.22	0.92	1.00	0.15	0.07	8.65	26.01		0.15	0.04	0.02	1.46	21.91	49.59	0.22	0.28	0.16	5.53	12.62	1.4	1	单柱新建
97	禁令标志	K43+788距右路口50m被交路右侧设置	2.18	1.26	1.57	1.22	0.92	1.00	0.15	0.13	8.43	25.54		0.15	0.04	0.02	1.46	21.91	49.12	0.26	0.28	0.12	5.54	12.61	1.4	1	单柱新建
98	警告标志	K43+788距右路口80m被交路右侧设置	1.81	1.85	1.63	1.22	0.92	1.00	0.15	0.07	8.65	26.01		0.15	0.04	0.02	1.46	21.91	49.59	0.22	0.28	0.16	5.53	12.62	1.4	1	单柱新建
99	禁令标志	K43+788距左路口50m被交路右侧设置	2.18	1.26	1.57	1.22	0.92	1.00	0.15	0.13	8.43	25.54		0.15	0.04	0.02	1.46	21.91	49.12	0.26	0.28	0.12	5.54	12.61	1.4	1	单柱新建

编制：孙鹏　　复核：赵欣桐　　审核：汤德龙

标 志 工 程 数 量 表（被交道）

序号	标志名称	设置中心桩号及位置	标志板 (kg)	角钢 (kg)	滑动槽钢 (kg)	抱箍 (kg)	抱箍底衬 (kg)	螺栓 (kg)	螺母 (kg)	垫圈 (kg)	小计 (kg)	钢管立柱 (kg)	钢管横梁 (kg)	柱帽 (kg)	螺母 (kg)	垫圈 (kg)	螺栓 (kg)	法兰盘 (kg)	小计 (kg)	标志板面反光膜 (m^2)	立面标记 (m^2)	反光膜字符 (m^2)	钢筋(kg) Φ8钢筋（kg）	钢筋(kg) Φ14钢筋（kg）	C30水泥混凝土 (m^3)	数量	备注
1	2	3	4	5	6	7	8	9	10	11	12	13	14	15	16	17	18	19	20	21	22	23	24	25	26	27	28
100	警告标志	K43+788距左路口80m被交路右侧设置	1.81	1.85	1.63	1.22	0.92	1.00	0.15	0.07	8.65	26.01		0.15	0.04	0.02	1.46	21.91	49.59	0.22	0.28	0.16	5.53	12.62	1.4	1	单柱新建
101	禁令标志	K44+200距右路口50m被交路右侧设置	2.18	1.26	1.57	1.22	0.92	1.00	0.15	0.13	8.43	25.54		0.15	0.04	0.02	1.46	21.91	49.12	0.26	0.28	0.12	5.54	12.61	1.4	1	单柱新建
102	警告标志	K44+200距右路口80m被交路右侧设置	1.81	1.85	1.63	1.22	0.92	1.00	0.15	0.07	8.65	26.01		0.15	0.04	0.02	1.46	21.91	49.59	0.22	0.28	0.16	5.53	12.62	1.4	1	单柱新建
103	禁令标志	K46+040距左路口50m被交路右侧设置	2.18	1.26	1.57	1.22	0.92	1.00	0.15	0.13	8.43	25.54		0.15	0.04	0.02	1.46	21.91	49.12	0.26	0.28	0.12	5.54	12.61	1.4	1	单柱新建
104	警告标志	K46+040距左路口80m被交路右侧设置	1.81	1.85	1.63	1.22	0.92	1.00	0.15	0.07	8.65	26.01		0.15	0.04	0.02	1.46	21.91	49.59	0.22	0.28	0.16	5.53	12.62	1.4	1	单柱新建
105	禁令标志	K46+695距右路口50m被交路右侧设置	2.18	1.26	1.57	1.22	0.92	1.00	0.15	0.13	8.43	25.54		0.15	0.04	0.02	1.46	21.91	49.12	0.26	0.28	0.12	5.54	12.61	1.4	1	单柱新建
106	警告标志	K46+695距右路口80m被交路右侧设置	1.81	1.85	1.63	1.22	0.92	1.00	0.15	0.07	8.65	26.01		0.15	0.04	0.02	1.46	21.91	49.59	0.22	0.28	0.16	5.53	12.62	1.4	1	单柱新建
合计	单柱新建		211.5	164.8	169.6	129.3	97.5	106.0	15.9	10.6	905.2	2732.2		15.9	4.2	2.1	154.8	2322.5	5231.6	25.4	29.7	14.8	586.7	1337.2	148.4	106	

编制：孙鹏　　复核：赵欣桐　　审核：汤德龙

减速标线设置一览表（主线）

S2-16-5

坦白线X154

设置中心桩号	位置	型式	设置长度（m）	设置组数（组）	数量（m²）	备注
1	2	3	4	5	6	7
K2+580-K2+640	全幅	横向减速标线	8.5	8	91.8	

设置中心桩号	位置	型式	设置长度（m）	设置组数（组）	数量（m²）	备注
1	2	3	4	5	6	7
合　计		横向减速标线			91.8	新建

编制：孙鹏　　复核：赵欣桐　　审核：汤德龙

道口标柱工程数量表

S2-16-6

坦白线X154

序号	布　设　位　置		设计根数	立柱	内筑混凝土C10	混凝土基础C30	标线漆	备　注
	中心桩号	设置位置	（根）	（kg）	（m³）	（m³）	（m²）	
1	2	3	4	5	6	7	8	9
1	K11+405	左侧	4	75.24	0.044	0.5	1.504	
合计			4	75.24	0.044	0.5	1.504	

编制：孙鹏　　复核：赵依桐　　审核：汤德龙

橡胶减速带设置一览表

坦白线X154

桩号	形式	位置	数量（道）	长度L（米）	备注
K0+010	橡胶减速带	中心	1	3.4	K1+555右平交道
K0+020	橡胶减速带	中心	1	3.4	
K0+010	橡胶减速带	中心	1	3.4	K1+555左平交道
K0+020	橡胶减速带	中心	1	3.4	
K0+010	橡胶减速带	中心	1	4.4	K1+876左平交道
K0+020	橡胶减速带	中心	1	4.4	
K0+010	橡胶减速带	中心	1	4.4	K3+690右平交道
K0+020	橡胶减速带	中心	1	4.4	
K0+010	橡胶减速带	中心	1	4.4	K3+690左平交道
K0+020	橡胶减速带	中心	1	4.4	
K0+010	橡胶减速带	中心	1	4.4	K3+900左平交道
K0+020	橡胶减速带	中心	1	4.4	
K0+010	橡胶减速带	中心	1	4.4	K4+470右平交道
K0+020	橡胶减速带	中心	1	4.4	
K0+010	橡胶减速带	中心	1	4.4	K9+340右平交道
K0+020	橡胶减速带	中心	1	4.4	
K0+010	橡胶减速带	中心	1	4.4	K11+405右平交道
K0+020	橡胶减速带	中心	1	4.4	
K0+010	橡胶减速带	中心	1	4.4	K11+405左平交道
K0+020	橡胶减速带	中心	1	4.4	
K0+010	橡胶减速带	中心	1	4.4	K12+115右平交道
K0+020	橡胶减速带	中心	1	4.4	
K0+010	橡胶减速带	中心	1	4.4	K12+115左平交道
K0+020	橡胶减速带	中心	1	4.4	
K0+010	橡胶减速带	中心	1	4.4	K13+240左平交道
K0+020	橡胶减速带	中心	1	4.4	

桩号	形式	位置	数量（道）	长度L（米）	备注
K0+010	橡胶减速带	中心	1	4.9	K13+630左平交道
K0+020	橡胶减速带	中心	1	4.9	
K0+010	橡胶减速带	中心	1	4.4	K14+610右平交道
K0+020	橡胶减速带	中心	1	4.4	
K0+010	橡胶减速带	中心	1	4.4	K15+110左平交道
K0+020	橡胶减速带	中心	1	4.4	
K0+010	橡胶减速带	中心	1	3.9	K15+310左平交道
K0+020	橡胶减速带	中心	1	3.9	
K0+010	橡胶减速带	中心	1	4.4	K15+430左平交道
K0+020	橡胶减速带	中心	1	4.4	
K0+010	橡胶减速带	中心	1	4.4	K15+635左平交道
K0+020	橡胶减速带	中心	1	4.4	
K0+010	橡胶减速带	中心	1	4.4	K17+655左平交道
K0+020	橡胶减速带	中心	1	4.4	
K0+010	橡胶减速带	中心	1	4.4	K17+960左平交道
K0+020	橡胶减速带	中心	1	4.4	
K0+010	橡胶减速带	中心	1	4.4	K18+095左平交道
K0+020	橡胶减速带	中心	1	4.4	
K0+010	橡胶减速带	中心	1	4.4	K19+845左平交道
K0+020	橡胶减速带	中心	1	4.4	
K0+010	橡胶减速带	中心	1	4.4	K20+560右平交道
K0+020	橡胶减速带	中心	1	4.4	
K0+010	橡胶减速带	中心	1	4.4	K21+858左平交道
K0+020	橡胶减速带	中心	1	4.4	
本页小计			50	216	

编制： 复核： 审核：

橡胶减速带设置一览表

坦白线X154

桩号	形式	位置	数量（道）	长度L（米）	备注
K0+010	橡胶减速带	中心	1	4.4	K21+900右平交道
K0+020	橡胶减速带	中心	1	4.4	
K0+010	橡胶减速带	中心	1	4.4	K22+158左平交道
K0+020	橡胶减速带	中心	1	4.4	
K0+010	橡胶减速带	中心	1	4.4	K25+440右平交道
K0+020	橡胶减速带	中心	1	4.4	
K0+010	橡胶减速带	中心	1	4.4	K25+440左平交道
K0+020	橡胶减速带	中心	1	4.4	
K0+010	橡胶减速带	中心	1	3.9	K26+066右平交道
K0+020	橡胶减速带	中心	1	3.9	
K0+010	橡胶减速带	中心	1	4.9	K26+300左平交道
K0+020	橡胶减速带	中心	1	4.9	
K0+010	橡胶减速带	中心	1	4.4	K26+548左平交道
K0+020	橡胶减速带	中心	1	4.4	
K0+010	橡胶减速带	中心	1	4.4	K30+080右平交道
K0+020	橡胶减速带	中心	1	4.4	
K0+010	橡胶减速带	中心	1	4.4	K30+100左平交道
K0+020	橡胶减速带	中心	1	4.4	
K0+010	橡胶减速带	中心	1	3.9	K33+660左平交道
K0+020	橡胶减速带	中心	1	3.9	
K0+010	橡胶减速带	中心	1	3.9	K34+155右平交道
K0+020	橡胶减速带	中心	1	3.9	
K0+010	橡胶减速带	中心	1	4.4	K34+472左平交道
K0+020	橡胶减速带	中心	1	4.4	
K0+010	橡胶减速带	中心	1	4.4	K34+620左平交道
K0+020	橡胶减速带	中心	1	4.4	

桩号	形式	位置	数量（道）	长度L（米）	备注
K0+010	橡胶减速带	中心	1	4.4	K34+940左平交道
K0+020	橡胶减速带	中心	1	4.4	
K0+010	橡胶减速带	中心	1	4.4	K35+260左平交道
K0+020	橡胶减速带	中心	1	4.4	
K0+010	橡胶减速带	中心	1	4.4	K35+855右平交道
K0+020	橡胶减速带	中心	1	4.4	
K0+010	橡胶减速带	中心	1	4.4	K37+745右平交道
K0+020	橡胶减速带	中心	1	4.4	
K0+010	橡胶减速带	中心	1	4.4	K37+765左平交道
K0+020	橡胶减速带	中心	1	4.4	
K0+010	橡胶减速带	中心	1	4.4	K37+994右平交道
K0+020	橡胶减速带	中心	1	4.4	
K0+010	橡胶减速带	中心	1	4.4	K38+200左平交道
K0+020	橡胶减速带	中心	1	4.4	
K0+010	橡胶减速带	中心	1	4.4	K38+460左平交道
K0+020	橡胶减速带	中心	1	4.4	
K0+010	橡胶减速带	中心	1	3.9	K38+980左平交道
K0+020	橡胶减速带	中心	1	3.9	
K0+010	橡胶减速带	中心	1	7.9	K42+850右平交道
K0+020	橡胶减速带	中心	1	7.9	
K0+010	橡胶减速带	中心	1	4.4	K43+488右平交道
K0+020	橡胶减速带	中心	1	4.4	
K0+010	橡胶减速带	中心	1	4.4	K43+605左平交道
K0+020	橡胶减速带	中心	1	4.4	
本页小计			50	224	

编制： 复核： 审核：

橡胶减速带设置一览表

坦白线X154

桩号	形式	位置	数量（道）	长度L（米）	备注
K0+010	橡胶减速带	中心	1	3.9	K43+788右平交道
K0+020	橡胶减速带	中心	1	3.9	
K0+010	橡胶减速带	中心	1	3.9	K43+788左平交道
K0+020	橡胶减速带	中心	1	3.9	
K0+010	橡胶减速带	中心	1	3.9	K44+200右平交道
K0+020	橡胶减速带	中心	1	3.9	
K0+010	橡胶减速带	中心	1	4.9	K46+040左平交道
K0+020	橡胶减速带	中心	1	4.9	
K0+010	橡胶减速带	中心	1	4.9	K46+695右平交道
K0+020	橡胶减速带	中心	1	4.9	

桩号	形式	位置	数量（道）	长度L（米）	备注
本页小计			10	43	
合计			110	483	

编制： 复核： 审核：

沿线筑路材料料场表

坦白线X154

材料名称	料场名称	上路桩号	上路支距（km）	材料及料场状况	备注
水泥	白城北方水泥有限公司	K0+000	113	年产量300万吨	
碎石	洮南市林海村石场	K0+000	157	年产量30万立方米	
中粗砂、砂砾	五家户砂场	K0+000	121	年产量25万立方米	
木材、钢材	白城市	K0+000	130		

编制：孙鹏　　复核：赵依桐　　审核：汤德龙

坦丹线 X155

标 志 布 设 一 览 表（主路）

坦丹线X155

序号	标 志 名 称	设 置 中 心 桩 号	位置	版 面 内 容	版 面 编 号	板 面 尺 寸 (cm × cm)	反光要求	支撑形式	数量 (块)	备 注
1	警告标志	K7+300	右侧		(1)	△90	Ⅳ类	单柱	1	新建
2	警告标志	K8+550	左侧		(1)	△90	Ⅳ类	单柱	1	新建
3	警告标志	K12+440	右侧		(1)	△90	Ⅳ类	单柱	1	新建
4	警告标志	K12+880	右侧		(1)	△90	Ⅳ类	单柱	1	新建
5	警告标志	K12+980	左侧		(1)	△90	Ⅳ类	单柱	1	新建
6	警告标志	K12+950	右侧		(1)	△90	Ⅳ类	单柱	1	新建
7	警告标志	K13+050	左侧		(1)	△90	Ⅳ类	单柱	1	新建

编制：孙鹏　　复核：赵欣桐　　审核：汤德宏

标 志 布 设 一 览 表（主路）

坦丹线X155

序号	标 志 名 称	设 置 中 心 桩 号	位置	版 面 内 容	版 面 编 号	板 面 尺 寸 (cm × cm)	反光要求	支撑形式	数量 (块)	备 注
8	警告标志	K13+240	左侧		(1)	△90	Ⅳ类	单柱	1	新建
9	警告标志	K37+895	右侧		(1)	△90	Ⅳ类	单柱	1	新建
10	警告标志	K37+995	左侧		(1)	△90	Ⅳ类	单柱	1	新建
11	警告标志	K38+500	右侧		(1)	△90	Ⅳ类	单柱	1	新建
12	警告标志	K38+900	左侧		(1)	△90	Ⅳ类	单柱	1	新建
13	警告标志	K41+650	右侧		(1)	△90	Ⅳ类	单柱	1	新建
14	警告标志	K41+750	左侧		(1)	△90	Ⅳ类	单柱	1	新建

编制：孙鹏　　复核：赵依桐　　审核：汤德龙

标 志 布 设 一 览 表（主路）

坦丹线X155

序号	标 志 名 称	设 置 中 心 桩 号	位置	版 面 内 容	版 面 编 号	板 面 尺 寸 (cm × cm)	反光要求	支撑形式	数量 (块)	备 注
15	警告标志	K45+610	右侧		(1)	△90	Ⅳ类	单柱	1	新建
16	警告标志	K45+710	左侧		(1)	△90	Ⅳ类	单柱	1	新建
17	警告标志	K49+335	右侧		(1)	△90	Ⅳ类	单柱	1	新建
18	警告标志	K49+435	左侧		(1)	△90	Ⅳ类	单柱	1	新建
19	警告标志	K50+860	右侧		(1)	△90	Ⅳ类	单柱	1	新建
20	警告标志	K50+960	左侧		(1)	△90	Ⅳ类	单柱	1	新建
21	警告标志	K50+600	右侧		(1)	△90	Ⅳ类	单柱	1	新建

编制：孙鹏　　复核：赵欣桐　　审核：汤德龙

标 志 布 设 一 览 表（主路）

坦丹线X155

序号	标 志 名 称	设 置 中 心 桩 号	位置	版 面 内 容	版 面 编 号	板 面 尺 寸 (cm × cm)	反光要求	支撑形式	数量 (块)	备 注
22	警告标志	K51+200	左侧		(1)	△90	Ⅳ类	单柱	1	新建
23	警告标志	K54+770	右侧		(1)	△90	Ⅳ类	单柱	1	新建
24	警告标志	K54+870	左侧		(1)	△90	Ⅳ类	单柱	1	新建
25	警告标志	K57+240	右侧		(1)	△90	Ⅳ类	单柱	1	新建
26	警告标志	K57+340	左侧		(1)	△90	Ⅳ类	单柱	1	新建
27	警告标志	K63+170	右侧		(1)	△90	Ⅳ类	单柱	1	新建
28	警告标志	K63+270	左侧		(1)	△90	Ⅳ类	单柱	1	新建

编制：孙鹏　　复核：赵依桐　　审核：汤德龙

标 志 布 设 一 览 表（主路）

坦丹线X155

序号	标 志 名 称	设 置 中 心 桩 号	位置	版 面 内 容	版 面 编 号	板 面 尺 寸 (cm × cm)	反光要求	支撑形式	数量 (块)	备 注
合计										
	单柱新建								28	警告标志

编制：孙鹏　　复核：赵欣桐　　审核：汤德宏

标 志 布 设 一 览 表（被交路）

坦丹线X155

序号	标 志 名 称	设 置 中 心 桩 号	位置	版 面 内 容	版 面 编 号	板 面 尺 寸 (cm × cm)	反光要求	支撑形式	数量 (块)	备 注
1	禁令标志	K5+550距左路口50m被交路右侧设置	左侧		(2)	标志外径D60	Ⅳ类	单柱	1	新建
2	警告标志	K5+550距左路口50m被交路右侧设置	左侧		(1)	△70	Ⅳ类	单柱	1	新建
3	禁令标志	K5+550距右路口50m被交路右侧设置	右侧		(2)	标志外径D60	Ⅳ类	单柱	1	新建
4	警告标志	K5+550距右路口80m被交路右侧设置	右侧		(1)	△70	Ⅳ类	单柱	1	新建
5	禁令标志	K7+380距左路口50m被交路右侧设置	右侧		(2)	标志外径D60	Ⅳ类	单柱	1	新建
6	警告标志	K7+380距左路口80m被交路右侧设置	右侧		(1)	△70	Ⅳ类	单柱	1	新建
7	禁令标志	K7+380距右路口50m被交路右侧设置	右侧		(2)	标志外径D60	Ⅳ类	单柱	1	新建

编制：孙鹏　　复核：赵依桐　　审核：汤德龙

标 志 布 设 一 览 表（被交路）

坦丹线X155

序号	标 志 名 称	设 置 中 心 桩 号	位置	版 面 内 容	版 面 编 号	板 面 尺 寸 (cm × cm)	反光要求	支撑形式	数量 (块)	备 注
8	警告标志	K7+380距右路口80m被交路右侧设置	右侧		(1)	△70	Ⅳ类	单柱	1	新建
9	禁令标志	K12+490距右路口50m被交路右侧设置	右侧		(2)	标志外径D60	Ⅳ类	单柱	1	新建
10	警告标志	K12+490距右路口80m被交路右侧设置	右侧		(1)	△70	Ⅳ类	单柱	1	新建
11	禁令标志	K12+600距左路口50m被交路右侧设置	右侧		(2)	标志外径D60	Ⅳ类	单柱	1	新建
12	警告标志	K12+600距左路口80m被交路右侧设置	右侧		(1)	△70	Ⅳ类	单柱	1	新建
13	禁令标志	K12+930距右路口50m被交路右侧设置	右侧		(2)	标志外径D60	Ⅳ类	单柱	1	新建
14	警告标志	K12+930距右路口80m被交路右侧设置	右侧		(1)	△70	Ⅳ类	单柱	1	新建

编制：孙鹏　　复核：赵依桐　　审核：汤德龙

标 志 布 设 一 览 表（被交路）

坦丹线X155

序号	标 志 名 称	设 置 中 心 桩 号	位置	版 面 内 容	版 面 编 号	板 面 尺 寸 (cm × cm)	反光要求	支撑形式	数量 (块)	备 注
15	禁令标志	K13+000距右路口50m被交路右侧设置	右侧		(2)	标志外径D60	Ⅳ类	单柱	1	新建
16	警告标志	K13+000距右路口80m被交路右侧设置	右侧		(1)	△70	Ⅳ类	单柱	1	新建
17	禁令标志	K33+356距左路口50m被交路右侧设置	右侧		(2)	标志外径D60	Ⅳ类	单柱	1	新建
18	警告标志	K33+356距左路口80m被交路右侧设置	右侧		(1)	△70	Ⅳ类	单柱	1	新建
19	禁令标志	K37+250距右路口50m被交路右侧设置	右侧		(2)	标志外径D60	Ⅳ类	单柱	1	新建
20	警告标志	K37+250距右路口80m被交路右侧设置	右侧		(1)	△70	Ⅳ类	单柱	1	新建
21	禁令标志	K37+945距左路口50m被交路右侧设置	右侧		(2)	标志外径D60	Ⅳ类	单柱	1	新建

编制：孙鹏　　复核：赵依桐　　审核：汤德龙

标 志 布 设 一 览 表（被交路）

坦丹线X155

序号	标 志 名 称	设 置 中 心 桩 号	位置	版 面 内 容	版 面 编 号	板 面 尺 寸 (cm × cm)	反光要求	支撑形式	数量 (块)	备 注
22	警告标志	K37+945距左路口80m被交路右侧设置	右侧		(1)	△70	Ⅳ类	单柱	1	新建
23	禁令标志	K37+945距右路口50m被交路右侧设置	右侧		(2)	标志外径D60	Ⅳ类	单柱	1	新建
24	警告标志	K37+945距右路口80m被交路右侧设置	右侧		(1)	△70	Ⅳ类	单柱	1	新建
25	禁令标志	K38+670距右路口50m被交路右侧设置	右侧		(2)	标志外径D60	Ⅳ类	单柱	1	新建
26	警告标志	K38+670距右路口80m被交路右侧设置	右侧		(1)	△70	Ⅳ类	单柱	1	新建
27	禁令标志	K45+660距左路口50m被交路右侧设置	右侧		(2)	标志外径D60	Ⅳ类	单柱	1	新建
28	警告标志	K45+660距左路口80m被交路右侧设置	右侧		(1)	△70	Ⅳ类	单柱	1	新建

编制：孙鹏　　复核：赵依桐　　审核：汤德龙

标 志 布 设 一 览 表（被交路）

坦丹线X155

序号	标 志 名 称	设 置 中 心 桩 号	位置	版 面 内 容	版 面 编 号	板 面 尺 寸 (cm × cm)	反光要求	支撑形式	数量 (块)	备 注
29	禁令标志	K45+660距右路口50m被交路右侧设置	右侧		(2)	标志外径D60	Ⅳ类	单柱	1	新建
30	警告标志	K45+660距右路口80m被交路右侧设置	右侧		(1)	△70	Ⅳ类	单柱	1	新建
31	禁令标志	K50+910距右路口50m被交路右侧设置	右侧		(2)	标志外径D60	Ⅳ类	单柱	1	新建
32	警告标志	K50+910距右路口80m被交路右侧设置	右侧		(1)	△70	Ⅳ类	单柱	1	新建
33	警告标志	K54+820距左路口50m被交路右侧设置	左侧		(1)	△70	Ⅳ类	单柱	1	新建
34	警告标志	K54+820距右路口50m被交路右侧设置	右侧		(1)	△70	Ⅳ类	单柱	1	新建
35	禁令标志	K57+290距右路口50m被交路右侧设置	右侧		(2)	标志外径D60	Ⅳ类	单柱	1	新建

编制：孙鹏　　复核：赵依桐　　审核：汤德龙

标 志 布 设 一 览 表（被交路）

坦丹线X155

序号	标 志 名 称	设 置 中 心 桩 号	位置	版 面 内 容	版 面 编 号	板 面 尺 寸 (cm × cm)	反光要求	支撑形式	数量 (块)	备 注
36	警告标志	K57+290距右路口80m被交路右侧设置	右侧		(1)	△70	Ⅳ类	单柱	1	新建
37	警告标志								19	
	禁令标志								17	

编制：孙鹏　　复核：赵依桐　　审核：汤德龙

标 志 工 程 数 量 表（主线）

坦丹线X155

序号	标志名称	设置中心桩号及位置	标志板 (kg)	角钢 (kg)	滑动槽钢 (kg)	抱箍 (kg)	抱箍底衬 (kg)	螺栓 (kg)	螺母 (kg)	垫圈 (kg)	小计 (kg)	钢管立柱 (kg)	钢管横梁 (kg)	柱帽 (kg)	螺母 (kg)	垫圈 (kg)	螺栓 (kg)	法兰盘 (kg)	小计 (kg)	标志板面反光膜 (m^2)	立面标记 (m^2)	反光膜字符 (m^2)	钢筋(kg) Φ8钢筋（kg）	钢筋(kg) Φ14钢筋（kg）	钢筋(kg) Φ16钢筋（kg）	C30水泥混凝土 (m^3)	数量	备注
1	2	3	4	5	6	7	8	9	10	11	12	13	14	15	16	17	18	19	20	21	22	23	24	25	26	27	28	29
1	警告标志	K7+300	3.00	1.85	1.77	1.22	0.92	1.00	0.15	0.07	9.98	29.26		0.15	0.04	0.02	1.46	21.91	52.84	0.36	0.28	0.16	5.53	12.62		1.40	1	单柱新建
2	警告标志	K8+550	3.00	1.85	1.77	1.22	0.92	1.00	0.15	0.07	9.98	29.26		0.15	0.04	0.02	1.46	21.91	52.84	0.36	0.28	0.16	5.53	12.62		1.40	1	单柱新建
3	警告标志	K12+440	3.00	1.85	1.77	1.22	0.92	1.00	0.15	0.07	9.98	29.26		0.15	0.04	0.02	1.46	21.91	52.84	0.36	0.28	0.16	5.53	12.62		1.40	1	单柱新建
4	警告标志	K12+880	3.00	1.85	1.77	1.22	0.92	1.00	0.15	0.07	9.98	29.26		0.15	0.04	0.02	1.46	21.91	52.84	0.36	0.28	0.16	5.53	12.62		1.40	1	单柱新建
5	警告标志	K12+980	3.00	1.85	1.77	1.22	0.92	1.00	0.15	0.07	9.98	29.26		0.15	0.04	0.02	1.46	21.91	52.84	0.36	0.28	0.16	5.53	12.62		1.40	1	单柱新建
6	警告标志	K12+950	3.00	1.85	1.77	1.22	0.92	1.00	0.15	0.07	9.98	29.26		0.15	0.04	0.02	1.46	21.91	52.84	0.36	0.28	0.16	5.53	12.62		1.40	1	单柱新建
7	警告标志	K13+050	3.00	1.85	1.77	1.22	0.92	1.00	0.15	0.07	9.98	29.26		0.15	0.04	0.02	1.46	21.91	52.84	0.36	0.28	0.16	5.53	12.62		1.40	1	单柱新建
8	警告标志	K13+240	3.00	1.85	1.77	1.22	0.92	1.00	0.15	0.07	9.98	29.26		0.15	0.04	0.02	1.46	21.91	52.84	0.36	0.28	0.16	5.53	12.62		1.40	1	单柱新建
9	警告标志	K37+895	3.00	1.85	1.77	1.22	0.92	1.00	0.15	0.07	9.98	29.26		0.15	0.04	0.02	1.46	21.91	52.84	0.36	0.28	0.16	5.53	12.62		1.40	1	单柱新建
10	警告标志	K37+995	3.00	1.85	1.77	1.22	0.92	1.00	0.15	0.07	9.98	29.26		0.15	0.04	0.02	1.46	21.91	52.84	0.36	0.28	0.16	5.53	12.62		1.40	1	单柱新建
11	警告标志	K38+500	3.00	1.85	1.77	1.22	0.92	1.00	0.15	0.07	9.98	29.26		0.15	0.04	0.02	1.46	21.91	52.84	0.36	0.28	0.16	5.53	12.62		1.40	1	单柱新建
12	警告标志	K38+900	3.00	1.85	1.77	1.22	0.92	1.00	0.15	0.07	9.98	29.26		0.15	0.04	0.02	1.46	21.91	52.84	0.36	0.28	0.16	5.53	12.62		1.40	1	单柱新建
13	警告标志	K41+650	3.00	1.85	1.77	1.22	0.92	1.00	0.15	0.07	9.98	29.26		0.15	0.04	0.02	1.46	21.91	52.84	0.36	0.28	0.16	5.53	12.62		1.40	1	单柱新建
14	警告标志	K41+750	3.00	1.85	1.77	1.22	0.92	1.00	0.15	0.07	9.98	29.26		0.15	0.04	0.02	1.46	21.91	52.84	0.36	0.28	0.16	5.53	12.62		1.40	1	单柱新建
15	警告标志	K45+610	3.00	1.85	1.77	1.22	0.92	1.00	0.15	0.07	9.98	29.26		0.15	0.04	0.02	1.46	21.91	52.84	0.36	0.28	0.16	5.53	12.62		1.40	1	单柱新建
16	警告标志	K45+710	3.00	1.85	1.77	1.22	0.92	1.00	0.15	0.07	9.98	29.26		0.15	0.04	0.02	1.46	21.91	52.84	0.36	0.28	0.16	5.53	12.62		1.40	1	单柱新建
17	警告标志	K49+335	3.00	1.85	1.77	1.22	0.92	1.00	0.15	0.07	9.98	29.26		0.15	0.04	0.02	1.46	21.91	52.84	0.36	0.28	0.16	5.53	12.62		1.40	1	单柱新建
18	警告标志	K49+435	3.00	1.85	1.77	1.22	0.92	1.00	0.15	0.07	9.98	29.26		0.15	0.04	0.02	1.46	21.91	52.84	0.36	0.28	0.16	5.53	12.62		1.40	1	单柱新建
19	警告标志	K50+860	3.00	1.85	1.77	1.22	0.92	1.00	0.15	0.07	9.98	29.26		0.15	0.04	0.02	1.46	21.91	52.84	0.36	0.28	0.16	5.53	12.62		1.40	1	单柱新建
20	警告标志	K50+960	3.00	1.85	1.77	1.22	0.92	1.00	0.15	0.07	9.98	29.26		0.15	0.04	0.02	1.46	21.91	52.84	0.36	0.28	0.16	5.53	12.62		1.40	1	单柱新建
21	警告标志	K50+600	3.00	1.85	1.77	1.22	0.92	1.00	0.15	0.07	9.98	29.26		0.15	0.04	0.02	1.46	21.91	52.84	0.36	0.28	0.16	5.53	12.62		1.40	1	单柱新建
22	警告标志	K51+200	3.00	1.85	1.77	1.22	0.92	1.00	0.15	0.07	9.98	29.26		0.15	0.04	0.02	1.46	21.91	52.84	0.36	0.28	0.16	5.53	12.62		1.40	1	单柱新建
23	警告标志	K54+770	3.00	1.85	1.77	1.22	0.92	1.00	0.15	0.07	9.98	29.26		0.15	0.04	0.02	1.46	21.91	52.84	0.36	0.28	0.16	5.53	12.62		1.40	1	单柱新建
24	警告标志	K54+870	3.00	1.85	1.77	1.22	0.92	1.00	0.15	0.07	9.98	29.26		0.15	0.04	0.02	1.46	21.91	52.84	0.36	0.28	0.16	5.53	12.62		1.40	1	单柱新建
25	警告标志	K57+240	3.00	1.85	1.77	1.22	0.92	1.00	0.15	0.07	9.98	29.26		0.15	0.04	0.02	1.46	21.91	52.84	0.36	0.28	0.16	5.53	12.62		1.40	1	单柱新建

编制：孙鹏　　复核：赵欣桐　　审核：汤德龙

标 志 工 程 数 量 表（主线）

坦丹线X155

序号	标志名称	设置中心桩号及位置	标志板 (kg)	角钢 (kg)	滑动槽钢 (kg)	抱箍 (kg)	抱箍底衬 (kg)	螺栓 (kg)	螺母 (kg)	垫圈 (kg)	小计 (kg)	钢管立柱 (kg)	钢管横梁 (kg)	柱帽 (kg)	螺母 (kg)	垫圈 (kg)	螺栓 (kg)	法兰盘 (kg)	小计 (kg)	标志板面反光膜 (m^2)	立面标记 (m^2)	反光膜字符 (m^2)	钢筋(kg) Φ8钢筋（kg）	钢筋(kg) Φ14钢筋（kg）	钢筋(kg) Φ16钢筋（kg）	C30水泥混凝土 (m^3)	数量	备注
1	2	3	4	5	6	7	8	9	10	11	12	13	14	15	16	17	18	19	20	21	22	23	24	25	26	27	28	29
26	警告标志	K57+340	3.00	1.85	1.77	1.22	0.92	1.00	0.15	0.07	9.98	29.26		0.15	0.04	0.02	1.46	21.91	52.84	0.36	0.28	0.16	5.53	12.62		1.40	1	单柱新建
27	警告标志	K63+170	3.00	1.85	1.77	1.22	0.92	1.00	0.15	0.07	9.98	29.26		0.15	0.04	0.02	1.46	21.91	52.84	0.36	0.28	0.16	5.53	12.62		1.40	1	单柱新建
28	警告标志	K63+270	3.00	1.85	1.77	1.22	0.92	1.00	0.15	0.07	9.98	29.26		0.15	0.04	0.02	1.46	21.91	52.84	0.36	0.28	0.16	5.53	12.62		1.40	1	单柱新建
合计	单柱新建		84.0	51.8	49.6	34.2	25.8	28.0	4.2	2.0	279.4	819.3		4.2	1.1	0.6	40.9	613.5	1479.5	10.1	7.8	4.5	154.8	353.4		39.2	28	警告标志

编制：孙鹏　　复核：赵欣桐　　审核：汤德龙

标 志 工 程 数 量 表（被交道）

S2-16-4-3

坦丹线X155

序号	标志名称	设置中心桩号及位置	标志板 (kg)	角钢 (kg)	滑动槽钢 (kg)	抱箍 (kg)	抱箍底衬 (kg)	螺 栓 (kg)	螺 母 (kg)	垫 圈 (kg)	小计 (kg)	钢管立柱 (kg)	钢管横梁 (kg)	柱帽 (kg)	螺 母 (kg)	垫 圈 (kg)	螺 栓 (kg)	法兰盘 (kg)	小计 (kg)	标志板面反光膜 (m^2)	立面标记 (m^2)	反光膜字符 (m^2)	钢筋(kg) Φ8钢筋（kg）	钢筋(kg) Φ14钢筋（kg）	C30水泥混凝土 (m^3)	数量	备注
1	2	3	4	5	6	7	8	9	10	11	12	13	14	15	16	17	18	19	20	21	22	23	24	25	26	27	28
1	禁令标志	K5+550距左路口50m被交路右侧设置	2.18	1.26	1.57	1.22	0.92	1.00	0.15	0.13	8.43	25.54		0.15	0.04	0.02	1.46	21.91	49.12	0.26	0.28	0.12	5.54	12.61	1.4	1	单柱新建
2	警告标志	K5+550距左路口50m被交路右侧设置	1.81	1.85	1.63	1.22	0.92	1.00	0.15	0.07	8.65	26.01		0.15	0.04	0.02	1.46	21.91	49.59	0.22	0.28	0.16	5.53	12.62	1.4	1	单柱新建
3	禁令标志	K5+550距右路口50m被交路右侧设置	2.18	1.26	1.57	1.22	0.92	1.00	0.15	0.13	8.43	25.54		0.15	0.04	0.02	1.46	21.91	49.12	0.26	0.28	0.12	5.54	12.61	1.4	1	单柱新建
4	警告标志	K5+550距右路口80m被交路右侧设置	1.81	1.85	1.63	1.22	0.92	1.00	0.15	0.07	8.65	26.01		0.15	0.04	0.02	1.46	21.91	49.59	0.22	0.28	0.16	5.53	12.62	1.4	1	单柱新建
5	禁令标志	K7+380距左路口50m被交路右侧设置	2.18	1.26	1.57	1.22	0.92	1.00	0.15	0.13	8.43	25.54		0.15	0.04	0.02	1.46	21.91	49.12	0.26	0.28	0.12	5.54	12.61	1.4	1	单柱新建
6	警告标志	K7+380距左路口80m被交路右侧设置	1.81	1.85	1.63	1.22	0.92	1.00	0.15	0.07	8.65	26.01		0.15	0.04	0.02	1.46	21.91	49.59	0.22	0.28	0.16	5.53	12.62	1.4	1	单柱新建
7	禁令标志	K7+380距右路口50m被交路右侧设置	2.18	1.26	1.57	1.22	0.92	1.00	0.15	0.13	8.43	25.54		0.15	0.04	0.02	1.46	21.91	49.12	0.26	0.28	0.12	5.54	12.61	1.4	1	单柱新建
8	警告标志	K7+380距右路口80m被交路右侧设置	1.81	1.85	1.63	1.22	0.92	1.00	0.15	0.07	8.65	26.01		0.15	0.04	0.02	1.46	21.91	49.59	0.22	0.28	0.16	5.53	12.62	1.4	1	单柱新建
9	禁令标志	K12+490距右路口50m被交路右侧设置	2.18	1.26	1.57	1.22	0.92	1.00	0.15	0.13	8.43	25.54		0.15	0.04	0.02	1.46	21.91	49.12	0.26	0.28	0.12	5.54	12.61	1.4	1	单柱新建

编制：孙鹏　　复核：赵欣桐　　审核：汤德龙

标 志 工 程 数 量 表（被交道）

序号	标志名称	设置中心桩号及位置	标志板 (kg)	角钢 (kg)	滑动槽钢 (kg)	抱箍 (kg)	抱箍底衬 (kg)	螺 栓 (kg)	螺 母 (kg)	垫 圈 (kg)	小计 (kg)	钢管立柱 (kg)	钢管横梁 (kg)	柱帽 (kg)	螺 母 (kg)	垫 圈 (kg)	螺 栓 (kg)	法兰盘 (kg)	小计 (kg)	标志板面反光膜 (m^2)	立面标记 (m^2)	反光膜字符 (m^2)	钢筋(kg) Φ8钢筋（kg）	钢筋(kg) Φ14钢筋（kg）	C30水泥混凝土 (m^3)	数量	备注
1	2	3	4	5	6	7	8	9	10	11	12	13	14	15	16	17	18	19	20	21	22	23	24	25	26	27	28
10	警告标志	K12+490距右路口80m被交路右侧设置	1.81	1.85	1.63	1.22	0.92	1.00	0.15	0.07	8.65	26.01		0.15	0.04	0.02	1.46	21.91	49.59	0.22	0.28	0.16	5.53	12.62	1.4	1	单柱新建
11	禁令标志	K12+600距左路口50m被交路右侧设置	2.18	1.26	1.57	1.22	0.92	1.00	0.15	0.13	8.43	25.54		0.15	0.04	0.02	1.46	21.91	49.12	0.26	0.28	0.12	5.54	12.61	1.4	1	单柱新建
12	警告标志	K12+600距左路口80m被交路右侧设置	1.81	1.85	1.63	1.22	0.92	1.00	0.15	0.07	8.65	26.01		0.15	0.04	0.02	1.46	21.91	49.59	0.22	0.28	0.16	5.53	12.62	1.4	1	单柱新建
13	禁令标志	K12+930距右路口50m被交路右侧设置	2.18	1.26	1.57	1.22	0.92	1.00	0.15	0.13	8.43	25.54		0.15	0.04	0.02	1.46	21.91	49.12	0.26	0.28	0.12	5.54	12.61	1.4	1	单柱新建
14	警告标志	K12+930距右路口80m被交路右侧设置	1.81	1.85	1.63	1.22	0.92	1.00	0.15	0.07	8.65	26.01		0.15	0.04	0.02	1.46	21.91	49.59	0.22	0.28	0.16	5.53	12.62	1.4	1	单柱新建
15	禁令标志	K13+000距右路口50m被交路右侧设置	2.18	1.26	1.57	1.22	0.92	1.00	0.15	0.13	8.43	25.54		0.15	0.04	0.02	1.46	21.91	49.12	0.26	0.28	0.12	5.54	12.61	1.4	1	单柱新建
16	警告标志	K13+000距右路口80m被交路右侧设置	1.81	1.85	1.63	1.22	0.92	1.00	0.15	0.07	8.65	26.01		0.15	0.04	0.02	1.46	21.91	49.59	0.22	0.28	0.16	5.53	12.62	1.4	1	单柱新建
17	禁令标志	K33+356距左路口50m被交路右侧设置	2.18	1.26	1.57	1.22	0.92	1.00	0.15	0.13	8.43	25.54		0.15	0.04	0.02	1.46	21.91	49.12	0.26	0.28	0.12	5.54	12.61	1.4	1	单柱新建
18	警告标志	K33+356距左路口80m被交路右侧设置	1.81	1.85	1.63	1.22	0.92	1.00	0.15	0.07	8.65	26.01		0.15	0.04	0.02	1.46	21.91	49.59	0.22	0.28	0.16	5.53	12.62	1.4	1	单柱新建

编制：孙鹏　　复核：赵欣桐　　审核：汤德龙

标 志 工 程 数 量 表（被交道）

序号	标志名称	设置中心桩号及位置	标志板 (kg)	角钢 (kg)	滑动槽钢 (kg)	抱箍 (kg)	抱箍底衬 (kg)	螺 栓 (kg)	螺 母 (kg)	垫 圈 (kg)	小计 (kg)	钢管立柱 (kg)	钢管横梁 (kg)	柱帽 (kg)	螺 母 (kg)	垫 圈 (kg)	螺 栓 (kg)	法兰盘 (kg)	小计 (kg)	标志板面反光膜 (m^2)	立面标记 (m^2)	反光膜字符 (m^2)	钢筋(kg) Φ8钢筋（kg）	钢筋(kg) Φ14钢筋（kg）	C30水泥混凝土 (m^3)	数量	备注
1	2	3	4	5	6	7	8	9	10	11	12	13	14	15	16	17	18	19	20	21	22	23	24	25	26	27	28
19	禁令标志	K37+250距右路口50m被交路右侧设置	2.18	1.26	1.57	1.22	0.92	1.00	0.15	0.13	8.43	25.54		0.15	0.04	0.02	1.46	21.91	49.12	0.26	0.28	0.12	5.54	12.61	1.4	1	单柱新建
20	警告标志	K37+250距右路口80m被交路右侧设置	1.81	1.85	1.63	1.22	0.92	1.00	0.15	0.07	8.65	26.01		0.15	0.04	0.02	1.46	21.91	49.59	0.22	0.28	0.16	5.53	12.62	1.4	1	单柱新建
21	禁令标志	K37+945距左路口50m被交路右侧设置	2.18	1.26	1.57	1.22	0.92	1.00	0.15	0.13	8.43	25.54		0.15	0.04	0.02	1.46	21.91	49.12	0.26	0.28	0.12	5.54	12.61	1.4	1	单柱新建
22	警告标志	K37+945距左路口80m被交路右侧设置	1.81	1.85	1.63	1.22	0.92	1.00	0.15	0.07	8.65	26.01		0.15	0.04	0.02	1.46	21.91	49.59	0.22	0.28	0.16	5.53	12.62	1.4	1	单柱新建
23	禁令标志	K37+945距右路口50m被交路右侧设置	2.18	1.26	1.57	1.22	0.92	1.00	0.15	0.13	8.43	25.54		0.15	0.04	0.02	1.46	21.91	49.12	0.26	0.28	0.12	5.54	12.61	1.4	1	单柱新建
24	警告标志	K37+945距右路口80m被交路右侧设置	1.81	1.85	1.63	1.22	0.92	1.00	0.15	0.07	8.65	26.01		0.15	0.04	0.02	1.46	21.91	49.59	0.22	0.28	0.16	5.53	12.62	1.4	1	单柱新建
25	禁令标志	K38+670距右路口50m被交路右侧设置	2.18	1.26	1.57	1.22	0.92	1.00	0.15	0.13	8.43	25.54		0.15	0.04	0.02	1.46	21.91	49.12	0.26	0.28	0.12	5.54	12.61	1.4	1	单柱新建
26	警告标志	K38+670距右路口80m被交路右侧设置	1.81	1.85	1.63	1.22	0.92	1.00	0.15	0.07	8.65	26.01		0.15	0.04	0.02	1.46	21.91	49.59	0.22	0.28	0.16	5.53	12.62	1.4	1	单柱新建
27	禁令标志	K45+660距左路口50m被交路右侧设置	2.18	1.26	1.57	1.22	0.92	1.00	0.15	0.13	8.43	25.54		0.15	0.04	0.02	1.46	21.91	49.12	0.26	0.28	0.12	5.54	12.61	1.4	1	单柱新建

编制：孙鹏　　复核：赵欣桐　　审核：汤德龙

标 志 工 程 数 量 表（被交道）

序号	标志名称	设置中心桩号及位置	标志板 (kg)	角钢 (kg)	滑动槽钢 (kg)	抱箍 (kg)	抱箍底衬 (kg)	螺 栓 (kg)	螺 母 (kg)	垫 圈 (kg)	小计 (kg)	钢管立柱 (kg)	钢管横梁 (kg)	柱帽 (kg)	螺 母 (kg)	垫 圈 (kg)	螺 栓 (kg)	法兰盘 (kg)	小计 (kg)	标志板面反光膜 (m^2)	立面标记 (m^2)	反光膜字符 (m^2)	钢筋(kg) Φ8钢筋（kg）	钢筋(kg) Φ14钢筋（kg）	C30水泥混凝土 (m^3)	数量	备注
1	2	3	4	5	6	7	8	9	10	11	12	13	14	15	16	17	18	19	20	21	22	23	24	25	26	27	28
28	警告标志	K45+660距左路口80m被交路右侧设置	1.81	1.85	1.63	1.22	0.92	1.00	0.15	0.07	8.65	26.01		0.15	0.04	0.02	1.46	21.91	49.59	0.22	0.28	0.16	5.53	12.62	1.4	1	单柱新建
29	禁令标志	K45+660距右路口50m被交路右侧设置	2.18	1.26	1.57	1.22	0.92	1.00	0.15	0.13	8.43	25.54		0.15	0.04	0.02	1.46	21.91	49.12	0.26	0.28	0.12	5.54	12.61	1.4	1	单柱新建
30	警告标志	K45+660距右路口80m被交路右侧设置	1.81	1.85	1.63	1.22	0.92	1.00	0.15	0.07	8.65	26.01		0.15	0.04	0.02	1.46	21.91	49.59	0.22	0.28	0.16	5.53	12.62	1.4	1	单柱新建
31	禁令标志	K50+910距右路口50m被交路右侧设置	2.18	1.26	1.57	1.22	0.92	1.00	0.15	0.13	8.43	25.54		0.15	0.04	0.02	1.46	21.91	49.12	0.26	0.28	0.12	5.54	12.61	1.4	1	单柱新建
32	警告标志	K50+910距右路口80m被交路右侧设置	1.81	1.85	1.63	1.22	0.92	1.00	0.15	0.07	8.65	26.01		0.15	0.04	0.02	1.46	21.91	49.59	0.22	0.28	0.16	5.53	12.62	1.4	1	单柱新建
33	警告标志	K54+820距左路口50m被交路右侧设置	1.81	1.85	1.63	1.22	0.92	1.00	0.15	0.07	8.65	26.01		0.15	0.04	0.02	1.46	21.91	49.59	0.22	0.28	0.16	5.53	12.62	1.4	1	单柱新建
34	警告标志	K54+820距右路口50m被交路右侧设置	1.81	1.85	1.63	1.22	0.92	1.00	0.15	0.07	8.65	26.01		0.15	0.04	0.02	1.46	21.91	49.59	0.22	0.28	0.16	5.53	12.62	1.4	1	单柱新建
35	禁令标志	K57+290距右路口50m被交路右侧设置	2.18	1.26	1.57	1.22	0.92	1.00	0.15	0.13	8.43	25.54		0.15	0.04	0.02	1.46	21.91	49.12	0.26	0.28	0.12	5.54	12.61	1.4	1	单柱新建
36	警告标志	K57+290距右路口80m被交路右侧设置	1.81	1.85	1.63	1.22	0.92	1.00	0.15	0.07	8.65	26.01		0.15	0.04	0.02	1.46	21.91	49.59	0.22	0.28	0.16	5.53	12.62	1.4	1	单柱新建

编制：孙鹏　　复核：赵欣桐　　审核：汤德龙

标 志 工 程 数 量 表（被交道）

坦丹线X155

序号	标志名称	设置中心桩号及位置	标志板 (kg)	角钢 (kg)	滑动槽钢 (kg)	抱箍 (kg)	抱箍底衬 (kg)	螺 栓 (kg)	螺 母 (kg)	垫 圈 (kg)	小计 (kg)	钢管立柱 (kg)	钢管横梁 (kg)	柱帽 (kg)	螺 母 (kg)	垫 圈 (kg)	螺 栓 (kg)	法兰盘 (kg)	小计 (kg)	标志板面反光膜 (m^2)	立面标记 (m^2)	反光膜字符 (m^2)	钢筋(kg) Φ8钢筋（kg）	钢筋(kg) Φ14钢筋（kg）	C30水泥混凝土 (m^3)	数量	备注
1	2	3	4	5	6	7	8	9	10	11	12	13	14	15	16	17	18	19	20	21	22	23	24	25	26	27	28
合计	单柱新建		71.45	56.57	57.66	43.92	33.12	36.00	5.40	3.54	307.66	928.37		5.40	1.44	0.72	52.56	788.76	1777.25	8.60	10.08	5.08	199.25	454.15	50.40	36	

编制：孙鹏　　复核：赵欣桐　　审核：汤德龙

减速标线设置一览表（主线）

坦丹线X155

设置中心桩号	位置	型式	设置长度（m）	设置组数（组）	数量（m²）	备注
1	2	3	4	5	6	7
K0+000起点交叉		包含车行分道线、渠化、导向箭头标线			102	
K6+270学校左侧	全幅	横向减速标线	7	3	28.35	
K6+270学校右侧	全幅	横向减速标线	7	3	28.35	

设置中心桩号	位置	型式	设置长度（m）	设置组数（组）	数量（m²）	备注
1	2	3	4	5	6	7
合　计		普通热熔标线			102	新建
		横向减速标线			56.7	新建

编制：孙鹏　　复核：赵欣桐　　审核：汤德龙

减速标线设置一览表（被交道）

S2-16-5

坦丹线X155

设置中心桩号	位置	型式	设置长度（m）	设置组数（组）	数量（m²）	备注
1	2	3	4	5	6	7
K5+550左平交道	全幅	横向减速标线	5	3	20.25	
K5+550右平交道	全幅	横向减速标线	5	3	20.25	
K5+655左平交道	全幅	横向减速标线	7	3	28.35	
K5+655右平交道	全幅	横向减速标线	4.5	3	18.225	

设置中心桩号	位置	型式	设置长度（m）	设置组数（组）	数量（m²）	备注
1	2	3	4	5	6	7
合　计		横向减速标线			87.1	新建

编制：孙鹏　　复核：赵欣桐　　审核：汤德龙

道口标柱工程数量表

S2-16-6

坦丹线X155

序号	布　设　位　置		设计根数	立柱	内筑混凝土C10	混凝土基础C30	标线漆	备　注
	中心桩号	设置位置	（根）	（kg）	（m³）	（m³）	（m²）	
1	2	3	4	5	6	7	8	9
1	K37+250	右侧	4	75.24	0.044	0.5	1.504	
2	K37+945	右侧	4	75.24	0.044	0.5	1.504	
3	K37+945	左侧	4	75.24	0.044	0.5	1.504	
4	K38+670	右侧	4	75.24	0.044	0.5	1.504	
5	K40+300	右侧	4	75.24	0.044	0.5	1.504	
6	K41+700	右侧	4	75.24	0.044	0.5	1.504	
7	K45+660	右侧	4	75.24	0.044	0.5	1.504	
8	K45+660	左侧	4	75.24	0.044	0.5	1.504	
9	K49+385	右侧	4	75.24	0.044	0.5	1.504	
10	K50+910	右侧	4	75.24	0.044	0.5	1.504	
11	K54+820	十字	16	300.96	0.176	2	6.016	
12	K57+290	右侧	4	75.24	0.044	0.5	1.504	
13	K63+220	左侧	4	75.24	0.044	0.5	1.504	
合计			64	1203.84	0.704	8.0	24.064	

编制：孙鹏　　复核：赵依桐　　审核：汤德龙

橡胶减速带设置一览表

坦丹线X155

桩号	形式	位置	数量（道）	长度L（米）	备注
K0+010	橡胶减速带	中心	1	4.4	K5+550右平交道
K0+020	橡胶减速带	中心	1	4.4	
K0+010	橡胶减速带	中心	1	4.9	K5+550左平交道
K0+020	橡胶减速带	中心	1	4.9	
K0+010	橡胶减速带	中心	1	4.4	K7+380右平交道
K0+020	橡胶减速带	中心	1	4.4	
K0+010	橡胶减速带	中心	1	4.4	K7+380左平交道
K0+020	橡胶减速带	中心	1	4.4	
K0+010	橡胶减速带	中心	1	4.4	K12+490右平交道
K0+020	橡胶减速带	中心	1	4.4	
K0+010	橡胶减速带	中心	1	4.4	K12+600左平交道
K0+020	橡胶减速带	中心	1	4.4	
K0+010	橡胶减速带	中心	1	4.4	K12+930右平交道
K0+020	橡胶减速带	中心	1	4.4	
K0+010	橡胶减速带	中心	1	4.4	K13+000右平交道
K0+020	橡胶减速带	中心	1	4.4	
K0+010	橡胶减速带	中心	1	4.4	K33+356左平交道
K0+020	橡胶减速带	中心	1	4.4	
K0+010	橡胶减速带	中心	1	4.4	K37+250右平交道
K0+020	橡胶减速带	中心	1	4.4	
K0+010	橡胶减速带	中心	1	3.9	K37+945右平交道
K0+020	橡胶减速带	中心	1	3.9	
K0+010	橡胶减速带	中心	1	3.9	K37+945左平交道
K0+020	橡胶减速带	中心	1	3.9	
K0+010	橡胶减速带	中心	1	4.4	K38+670右平交道
K0+020	橡胶减速带	中心	1	4.4	

桩号	形式	位置	数量（道）	长度L（米）	备注
K0+010	橡胶减速带	中心	1	4.4	K45+660右平交道
K0+020	橡胶减速带	中心	1	4.4	
K0+010	橡胶减速带	中心	1	2.9	K45+660左平交道
K0+020	橡胶减速带	中心	1	2.9	
K0+010	橡胶减速带	中心	1	4.9	K50+910右平交道
K0+020	橡胶减速带	中心	1	4.9	
K0+010	橡胶减速带	中心	1	4.4	K57+290左平交道
K0+020	橡胶减速带	中心	1	4.4	
合计			34	146.6	

编制： 复核： 审核：

沿线筑路材料料场表

坦丹线X155

材料名称	料场名称	上路桩号	上路支距（km）	材料及料场状况	备注
水泥	白城北方水泥有限公司	K0+000	120	年产量300万吨	
碎石	洮南市林海村石场	K0+000	164	年产量30万立方米	
中粗砂、砂砾	五家户砂场	K0+000	128	年产量25万立方米	
木材、钢材	白城市	K0+000	137		

编制：孙鹏　　复核：赵依桐　　审核：汤德龙

干线危险道路排查

标 志 布 设 一 览 表（主路）

干线危险道路排查

序号	标 志 名 称	设 置 中 心 桩 号	位置	版 面 内 容	版 面 编 号	板 面 尺 寸 (cm × cm)	反光要求	支撑形式	数量 (块)	备 注
1	禁令标志	K1+290	左侧		(5)	外径D80	Ⅳ类	单柱	1	X646
2	禁令标志	K1+290	右侧		(5)	外径D80	Ⅳ类	单柱	1	
3	禁令标志	K1+690	右侧		(5)	外径D80	Ⅳ类	单柱	1	
4	禁令标志	K1+690	左侧	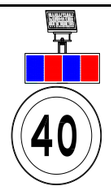	(5)	外径D80	Ⅳ类	单柱	1	
5	禁令标志	K10+760	左侧		(5)	外径D80	Ⅳ类	单柱	1	S211
6	禁令标志	K10+760	右侧	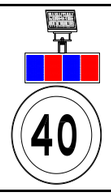	(5)	外径D80	Ⅳ类	单柱	1	
7	禁令标志	K11+160	右侧		(5)	外径D80	Ⅳ类	单柱	1	

编制：孙鹏　　复核：赵欣桐　　审核：汤德龙

标 志 布 设 一 览 表（主路）

干线危险道路排查

序号	标 志 名 称	设 置 中 心 桩 号	位置	版 面 内 容	版 面 编 号	板 面 尺 寸 (cm × cm)	反光要求	支撑形式	数量 (块)	备 注
8	禁令标志	K11+610	左侧	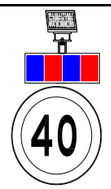	(5)	外径D80	Ⅳ类	单柱	1	S211
9	禁令标志	K21+200	左侧		(5)	外径D80	Ⅳ类	单柱	1	
10	禁令标志	K21+200	右侧	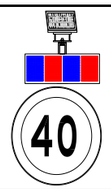	(5)	外径D80	Ⅳ类	单柱	1	
11	禁令标志	K21+400	右侧		(5)	外径D80	Ⅳ类	单柱	1	
12	禁令标志	K21+400	左侧	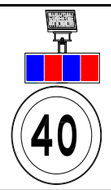	(5)	外径D80	Ⅳ类	单柱	1	
13	指示标志	K21+450	左侧		(6)	120*150	Ⅳ类	单柱	1	
14	禁令标志	K47+410	左侧		(5)	外径D80	Ⅳ类	单柱	1	

编制：孙鹏　　复核：赵欣桐　　审核：汤德宏

标 志 布 设 一 览 表（主路）

干线危险道路排查

序号	标 志 名 称	设 置 中 心 桩 号	位置	版 面 内 容	版 面 编 号	板 面 尺 寸 (cm × cm)	反光要求	支撑形式	数量 (块)	备 注
15	禁令标志	K47+410	右侧	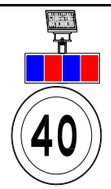	(5)	外径D80	Ⅳ类	单柱	1	S211
16	禁令标志	K47+810	右侧		(5)	外径D80	Ⅳ类	单柱	1	
17	禁令标志	K47+810	左侧	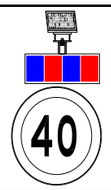	(5)	外径D80	Ⅳ类	单柱	1	
18	爆闪灯	K66+600	右侧	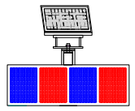	(4)		Ⅳ类	单柱	1	
19	爆闪灯	K68+600	左侧	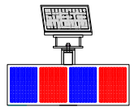	(4)		Ⅳ类	单柱	1	
20	警告标志	K423+680	右侧	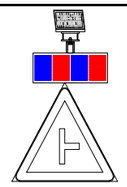	(1)	△90	Ⅳ类	单柱	1	G231
21	警告标志	K423+780	左侧	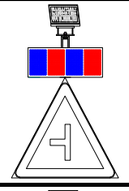	(1)	△90	Ⅳ类	单柱	1	

编制：孙鹏　　复核：赵欣桐　　审核：汤德龙

标 志 布 设 一 览 表（主路）

干线危险道路排查

序号	标 志 名 称	设 置 中 心 桩 号	位置	版 面 内 容	版 面 编 号	板 面 尺 寸 (cm × cm)	反光要求	支撑形式	数量 (块)	备 注
22	警告标志	K436+280	左侧	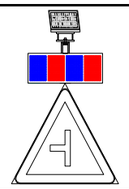	(1)	△90	Ⅳ类	单柱	1	G231
23	警告标志	K436+380	右侧	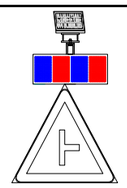	(1)	△90	Ⅳ类	单柱	1	
24	警告标志	K438+640	左侧		(1)	△90	Ⅳ类	单柱	1	
25	警告标志	K438+740	右侧		(1)	△90	Ⅳ类	单柱	1	
合计	单柱新建								1	指示标志
									24	警告标志

编制：孙鹏　　复核：赵欣桐　　审核：汤德宏

标 志 工 程 数 量 表（主线）

干线危险道路排查

序号	标志名称	设置中心桩号及位置	标志板 (kg)	角钢 (kg)	滑动槽钢 (kg)	抱 箍 (kg)	抱箍底衬 (kg)	螺 栓 (kg)	螺 母 (kg)	垫 圈 (kg)	小计 (kg)	钢管立柱 (kg)	钢管横梁 (kg)	柱帽 (kg)	螺 母 (kg)	垫 圈 (kg)	螺 栓 (kg)	法兰盘 (kg)	小计 (kg)	标志板面反光膜 (m^2)	立面标记 (m^2)	反光膜字符 (m^2)	钢筋(kg) Φ8钢筋（kg）	钢筋(kg) Φ14钢筋（kg）	钢筋(kg) Φ16钢筋（kg）	C30水泥混凝土 (m^3)	砂砾垫层 (m3)	爆闪灯（套）	数量	备注
1	2	3	4	5	6	7	8	9	10	11	12	13	14	15	16	17	18	19	20	21	22	23	24	25	26	27	28	29	30	31
1	禁令标志	K1+290	5.09	1.72	2.01	1.22	0.92	1.00	0.15	0.07	12.18	27.36		0.15	0.04	0.02	1.46	21.91	50.94	0.50	0.28	0.16	5.53	12.62		1.40			1	X646
2	禁令标志	K1+290	5.09	1.72	2.01	1.22	0.92	1.00	0.15	0.07	12.18	32.98		0.15	0.04	0.02	1.46	21.91	56.56	0.50	0.28	0.16	5.53	12.62		1.40		1	1	
3	禁令标志	K1+690	5.09	1.72	2.01	1.22	0.92	1.00	0.15	0.07	12.18	27.36		0.15	0.04	0.02	1.46	21.91	50.94	0.50	0.28	0.16	5.53	12.62		1.40			1	
4	禁令标志	K1+690	5.09	1.72	2.01	1.22	0.92	1.00	0.15	0.07	12.18	32.98		0.15	0.04	0.02	1.46	21.91	56.56	0.50	0.28	0.16	5.53	12.62		1.40		1	1	
5	禁令标志	K10+760	5.09	1.72	2.01	1.22	0.92	1.00	0.15	0.07	12.18	27.36		0.15	0.04	0.02	1.46	21.91	50.94	0.50	0.28	0.16	5.53	12.62		1.40			1	S211
6	禁令标志	K10+760	5.09	1.72	2.01	1.22	0.92	1.00	0.15	0.07	12.18	32.98		0.15	0.04	0.02	1.46	21.91	56.56	0.50	0.28	0.16	5.53	12.62		1.40		1	1	
7	禁令标志	K11+160	5.09	1.72	2.01	1.22	0.92	1.00	0.15	0.07	12.18	27.36		0.15	0.04	0.02	1.46	21.91	50.94	0.50	0.28	0.16	5.53	12.62		1.40			1	
8	禁令标志	K11+610	5.09	1.72	2.01	1.22	0.92	1.00	0.15	0.07	12.18	32.98		0.15	0.04	0.02	1.46	21.91	56.56	0.50	0.28	0.16	5.53	12.62		1.40		1	1	
9	禁令标志	K21+200	5.09	1.72	2.01	1.22	0.92	1.00	0.15	0.07	12.18	27.36		0.15	0.04	0.02	1.46	21.91	50.94	0.50	0.28	0.16	5.53	12.62		1.40			1	
10	禁令标志	K21+200	5.09	1.72	2.01	1.22	0.92	1.00	0.15	0.07	12.18	32.98		0.15	0.04	0.02	1.46	21.91	56.56	0.50	0.28	0.16	5.53	12.62		1.40		1	1	
11	禁令标志	K21+400	5.09	1.72	2.01	1.22	0.92	1.00	0.15	0.07	12.18	27.36		0.15	0.04	0.02	1.46	21.91	50.94	0.50	0.28	0.16	5.53	12.62		1.40			1	
12	禁令标志	K21+400	5.09	1.72	2.01	1.22	0.92	1.00	0.15	0.07	12.18	32.98		0.15	0.04	0.02	1.46	21.91	56.56	0.50	0.28	0.16	5.53	12.62		1.40		1	1	
13	指示标志	K21+450	15.39	3.88	2.83	1.81	1.38	1.50	0.22	0.19	27.20	36.25		0.37	0.01	0.02	1.46	21.91	60.02	1.80	0.28	1.13	5.61		15.50	1.60			1	
14	禁令标志	K47+410	5.09	1.72	2.01	1.22	0.92	1.00	0.15	0.07	12.18	27.36		0.15	0.04	0.02	1.46	21.91	50.94	0.50	0.28	0.16	5.53	12.62		1.40			1	
15	禁令标志	K47+410	5.09	1.72	2.01	1.22	0.92	1.00	0.15	0.07	12.18	32.98		0.15	0.04	0.02	1.46	21.91	56.56	0.50	0.28	0.16	5.53	12.62		1.40		1	1	
16	禁令标志	K47+810	5.09	1.72	2.01	1.22	0.92	1.00	0.15	0.07	12.18	27.36		0.15	0.04	0.02	1.46	21.91	50.94	0.50	0.28	0.16	5.53	12.62		1.40			1	
17	禁令标志	K47+810	5.09	1.72	2.01	1.22	0.92	1.00	0.15	0.07	12.18	32.98		0.15	0.04	0.02	1.46	21.91	56.56	0.50	0.28	0.16	5.53	12.62		1.40		1	1	
18	爆闪灯	K66+600										23.14		0.15	0.04	0.02	1.46	21.91	46.72				5.53	12.62		1.40		1	1	
19	爆闪灯	K68+600										23.14		0.15	0.04	0.02	1.46	21.91	46.72				5.53	12.62		1.40		1	1	
20	警告标志	K423+680	3.00	1.85	1.77	1.22	0.92	1.00	0.15	0.07	9.98	34.89		0.15	0.04	0.02	1.46	21.91	58.47	0.36	0.28	0.16	5.53	12.62		1.40		1	1	G231
21	警告标志	K423+780	3.00	1.85	1.77	1.22	0.92	1.00	0.15	0.07	9.98	34.89		0.15	0.04	0.02	1.46	21.91	58.47	0.36	0.28	0.16	5.53	12.62		1.40		1	1	
22	警告标志	K436+280	3.00	1.85	1.77	1.22	0.92	1.00	0.15	0.07	9.98	34.89		0.15	0.04	0.02	1.46	21.91	58.47	0.36	0.28	0.16	5.53	12.62		1.40		1	1	
23	警告标志	K436+380	3.00	1.85	1.77	1.22	0.92	1.00	0.15	0.07	9.98	34.89		0.15	0.04	0.02	1.46	21.91	58.47	0.36	0.28	0.16	5.53	12.62		1.40		1	1	
24	警告标志	K438+640	6.00	3.70	3.54	2.44	1.84	2.00	0.30	0.14	19.96	35.87		0.15	0.04	0.02	1.46	21.91	59.45	0.72	0.28	0.32	5.61		15.50	1.60			1	
25	警告标志	K438+740	6.00	3.70	3.54	2.44	1.84	2.00	0.30	0.14	19.96	35.87		0.15	0.04	0.02	1.46	21.91	59.45	0.72	0.28	0.32	5.61		15.50	1.60			1	

编制：孙鹏　　复核：赵依桐　　审核：汤德龙

标 志 工 程 数 量 表（主线）

干线危险道路排查

序号	标志名称	设置中心桩号及位置	标志板 (kg)	角钢 (kg)	滑动槽钢 (kg)	抱 箍 (kg)	抱箍底衬 (kg)	螺 栓 (kg)	螺 母 (kg)	垫 圈 (kg)	小计 (kg)	钢管立柱 (kg)	钢管横梁 (kg)	柱帽 (kg)	螺 母 (kg)	垫 圈 (kg)	螺 栓 (kg)	法兰盘 (kg)	小计 (kg)	标志板面反光膜 (m^2)	立面标记 (m^2)	反光膜字符 (m^2)	钢筋(kg)			C30水泥混凝土 (m^3)	砂砾垫层 (m3)	爆闪灯（套）	数量	备注
																							Φ8钢筋（kg）	Φ14钢筋（kg）	Φ16钢筋（kg）					
1	2	3	4	5	6	7	8	9	10	11	12	13	14	15	16	17	18	19	20	21	22	23	24	25	26	27	28	29	30	31
合计	单柱新建		120.83	46.20	49.15	31.09	23.46	25.50	3.82	1.87	301.92	776.55		3.97	0.97	0.50	36.50	547.75	1366.24	12.68	6.44	4.97	138.49	277.64	46.50	35.60		14	25	

编制：孙鹏　　复核：赵依桐　　审核：汤德龙

减速标线设置一览表（主线）

干线危险道路排查

设置中心桩号	位置	型　式	设置长度（m）	设置组数（组）	数　量（m²）	备　注
1	2	3	4	5	6	7
K436+130-K436+530	半幅	横向减速标线	3.75	10	50.625	G231

设置中心桩号	位置	型　式	设置长度（m）	设置组数（组）	数　量（m²）	备　注
1	2	3	4	5	6	7
合　计		横向减速标线			50.625	新建

编制：孙鹏　　复核：赵欣桐　　审核：汤德龙

橡胶减速带设置一览表（被交道）

干线危险道路排查

桩号	形式	位置	数量（道）	长度L（米）	备注
K0+010	橡胶减速带	中心	1	4.4	G231 K422+340平交道
K0+020	橡胶减速带	中心	1	4.4	
合计			2	8.8	

编制：　　复核：　　审核：

沿线筑路材料料场表

干线危险道路排查

材料名称	料场名称	上路桩号	上路支距（km）	材料及料场状况	备注
水泥	白城北方水泥有限公司	莫哈线终点	107	年产量300万吨	
碎石	洮南市林海村石场	莫哈线终点	152	年产量30万立方米	
中粗砂、砂砾	五家户砂场	莫哈线终点	116	年产量25万立方米	
木材、钢材	白城市	莫哈线终点	125		

编制：孙鹏　　复核：赵依桐　　审核：汤德龙

乡村道路隐患

标 志 布 设 一 览 表（主路）

乡村道路隐患

序号	标 志 名 称	设 置 中 心 桩 号	位置	版 面 内 容	版 面 编 号	板 面 尺 寸 （cm × cm）	反光要求	支撑形式	数量 （块）	备 注
1	警告标志	K0+530	右侧		(1)	△90	Ⅳ类	单柱	1	X641新建
2	警告标志	K0+630	左侧		(1)	△90	Ⅳ类	单柱	1	
3	线形诱导标志	K35+370~K35+570	右侧	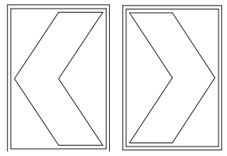	(4)	60×80	Ⅳ类	单柱	11	S515新建
4	警告标志	K0+650	右侧		(1)	△90	Ⅳ类	单柱	1	C201新建
5	警告标志	K1+400	左侧		(1)	△90	Ⅳ类	单柱	1	
6	警告标志	K2+650	右侧		(1)	△90	Ⅳ类	单柱	1	
7	警告标志	K2+700	左侧		(1)	△90	Ⅳ类	单柱	1	

编制：孙鹏　　复核：赵欣桐　　审核：汤德宏

标 志 布 设 一 览 表（主路）

乡村道路隐患

序号	标 志 名 称	设 置 中 心 桩 号	位置	版 面 内 容	版 面 编 号	板 面 尺 寸 （cm × cm）	反光要求	支撑形式	数量 （块）	备 注
8	警告标志	K0+420	右侧		(5)	△90,63×135	Ⅳ类	单柱	1	C204新建
9	警告标志	K0+430	右侧		(1)	△90	Ⅳ类	单柱	1	
10	警告标志	K0+520	左侧		(5)	△90,63×135	Ⅳ类	单柱	1	
11	警告标志	K0+530	左侧		(1)	△90	Ⅳ类	单柱	1	
12	警告标志	与C204交汇	右侧		(1)	△90	Ⅳ类	单柱	1	C357新建
13	警告标志	与C204交汇	左侧		(1)	△90	Ⅳ类	单柱	1	
14	禁令标志	K11+976	右侧		(2)	标志外径D60	Ⅳ类	单柱	1	

编制：孙鹏　　复核：赵欣桐　　审核：汤德龙

标 志 布 设 一 览 表（主路）

乡村道路隐患

序号	标 志 名 称	设 置 中 心 桩 号	位置	版 面 内 容	版 面 编 号	板 面 尺 寸 （cm × cm）	反光要求	支撑形式	数量 （块）	备 注
15	警告标志	K10+946	右侧		(1)	△90	Ⅳ类	单柱	1	C357新建
16	警告标志	K0+880	右侧		(1)	△90	Ⅳ类	单柱	1	C024新建
17	警告标志	K0+980	左侧		(1)	△90	Ⅳ类	单柱	1	
18	警告标志	K0+220	右侧		(1)	△90	Ⅳ类	单柱	1	Y032新建
19	警告标志	K0+320	左侧		(1)	△90	Ⅳ类	单柱	1	
20	警告标志	K2+800	右侧		(1)	△90	Ⅳ类	单柱	1	
21	警告标志	K2+900	左侧		(1)	△90	Ⅳ类	单柱	1	

编制：孙鹏　　复核：赵欣桐　　审核：汤德宏

标 志 布 设 一 览 表（主路）

乡村道路隐患

序号	标 志 名 称	设 置 中 心 桩 号	位置	版 面 内 容	版 面 编 号	板 面 尺 寸 （cm × cm）	反光要求	支撑形式	数量 （块）	备 注
22	警告标志	K3+860	右侧		(1)	△90	Ⅳ类	单柱	1	Y032新建
23	警告标志	K4+575	左侧		(1)	△90	Ⅳ类	单柱	1	
24	警告标志	K5+340	右侧		(1)	△90	Ⅳ类	单柱	1	
25	警告标志	K6+190	右侧		(1)	△90	Ⅳ类	单柱	1	
26	警告标志	K8+020	右侧		(1)	△90	Ⅳ类	单柱	1	
27	警告标志	K8+120	左侧		(1)	△90	Ⅳ类	单柱	1	
28	警告标志	K9+747	右侧		(1)	△90	Ⅳ类	单柱	1	

编制：孙鹏　　复核：赵欣桐　　审核：汤德宏

标 志 布 设 一 览 表（主路）

乡村道路隐患

序号	标 志 名 称	设 置 中 心 桩 号	位置	版 面 内 容	版 面 编 号	板 面 尺 寸 （cm × cm）	反光要求	支撑形式	数量 （块）	备 注
29	警告标志	K9+847	左侧		(1)	△90	Ⅳ类	单柱	1	Y032新建
30	警告标志	K4+250	右侧		(1)	△90	Ⅳ类	单柱	1	Y007新建
31	警告标志	K4+350	左侧		(1)	△90	Ⅳ类	单柱	1	
32	警告标志	K1+350	右侧		(1)	△90	Ⅳ类	单柱	1	C244新建
33	警告标志	K1+450	左侧		(1)	△90	Ⅳ类	单柱	1	
34	凸面镜	K0+325	右侧		(6)	外径D80		单柱	1	C122新建
35	警告标志	K2+800	右侧		(1)	△90	Ⅳ类	单柱	1	Y013新建

编制：孙鹏　　复核：赵欣桐　　审核：汤德宏

标 志 布 设 一 览 表（主路）

乡村道路隐患

序号	标 志 名 称	设 置 中 心 桩 号	位置	版 面 内 容	版 面 编 号	板 面 尺 寸 （cm × cm）	反光要求	支撑形式	数量 （块）	备 注
36	警告标志	K3+300	左侧		(1)	△90	Ⅳ类	单柱	1	Y013新建
37	警告标志	K3+935	右侧		(1)	△90	Ⅳ类	单柱	1	
38	警告标志	K4+035	左侧		(1)	△90	Ⅳ类	单柱	1	
39	警告标志	K5+340	左侧		(1)	△90	Ⅳ类	单柱	1	
40	警告标志	K6+000	右侧		(1)	△90	Ⅳ类	单柱	1	
41	警告标志	K7+050	左侧		(1)	△90	Ⅳ类	单柱	1	
42	警告标志	K7+800	右侧		(1)	△90	Ⅳ类	单柱	1	

编制：孙鹏　　复核：赵欣桐　　审核：汤德宏

标 志 布 设 一 览 表（主路）

乡村道路隐患

序号	标 志 名 称	设 置 中 心 桩 号	位置	版 面 内 容	版 面 编 号	板 面 尺 寸 （cm × cm）	反光要求	支撑形式	数量 （块）	备 注
43	警告标志	K8+400	左侧		(1)	△90	Ⅳ类	单柱	1	Y013新建
44	警告标志	K0+690	右侧		(1)	△90	Ⅳ类	单柱	1	C241新建
45	警告标志	K1+300	右侧		(5)	△90,63×135	Ⅳ类	单柱	1	
46	警告标志	K1+400	左侧		(5)	△90,63×135	Ⅳ类	单柱	1	
47	警告标志	K3+200	左侧		(1)	△90	Ⅳ类	单柱	1	
48	警告标志	K6+100	右侧		(1)	△90	Ⅳ类	单柱	1	C352
49	警告标志	K6+100	左侧		(1)	△90	Ⅳ类	单柱	1	

编制：孙鹏　　复核：赵欣桐　　审核：汤德宏

标 志 布 设 一 览 表（主路）

乡村道路隐患

序号	标 志 名 称	设 置 中 心 桩 号	位置	版 面 内 容	版 面 编 号	板 面 尺 寸 （cm × cm）	反光要求	支撑形式	数量 （块）	备 注
50	警告标志	K6+360	左侧		(1)	△90	Ⅳ类	单柱	1	C352
51	警告标志	K7+600	右侧		(1)	△90	Ⅳ类	单柱	1	
52	警告标志	K7+700	左侧		(1)	△90	Ⅳ类	单柱	1	
53	警告标志	K7+700	右侧		(1)	△90	Ⅳ类	单柱	1	
54	警告标志	K0+690	左侧		(1)	△90	Ⅳ类	单柱	1	C127
55	警告标志	K0+900	右侧		(1)	△90	Ⅳ类	单柱	1	
56	警告标志	K1+780	左侧		(1)	△90	Ⅳ类	单柱	1	

编制：孙鹏　　复核：赵欣桐　　审核：汤德宏

标 志 布 设 一 览 表（主路）

乡村道路隐患

序号	标 志 名 称	设置中心桩号	位置	版 面 内 容	版面编号	板 面 尺 寸 (cm × cm)	反光要求	支撑形式	数量 (块)	备 注
57	警告标志	K2+900	右侧		(1)	△90	Ⅳ类	单柱	1	C127
58	警告标志	K3+627	左侧		(1)	△90	Ⅳ类	单柱	1	
59	警告标志	K0+280	左侧		(1)	△90	Ⅳ类	单柱	1	C394
60	警告标志	K0+920	右侧		(1)	△90	Ⅳ类	单柱	1	
61	警告标志	K2+630	左侧		(1)	△90	Ⅳ类	单柱	1	
62	警告标志	K3+150	右侧		(1)	△90	Ⅳ类	单柱	1	
63	警告标志	K3+680	左侧		(1)	△90	Ⅳ类	单柱	1	

编制：孙鹏　　复核：赵欣桐　　审核：汤德宏

标 志 布 设 一 览 表（主路）

乡村道路隐患

序号	标 志 名 称	设 置 中 心 桩 号	位置	版 面 内 容	版 面 编 号	板 面 尺 寸 （cm × cm）	反光要求	支撑形式	数量 （块）	备 注
64	警告标志	K4+150	右侧		(1)	△90	Ⅳ类	单柱	1	
65	警告标志	K4+250	左侧		(1)	△90	Ⅳ类	单柱	1	
66	警告标志	K4+300	右侧		(1)	△90	Ⅳ类	单柱	1	C394
67	警告标志	K4+400	左侧		(1)	△90	Ⅳ类	单柱	1	
68	警告标志	K4+780	右侧		(1)	△90	Ⅳ类	单柱	1	
69	警告标志	双榆树村内交汇路口	右侧		(1)	△90	Ⅳ类	单柱	1	
70	警告标志	双榆树村内交汇路口	左侧		(1)	△90	Ⅳ类	单柱	1	C196

编制：孙鹏　　复核：赵欣桐　　审核：汤德宏

标 志 布 设 一 览 表（主路）

乡村道路隐患

序号	标 志 名 称	设 置 中 心 桩 号	位置	版 面 内 容	版 面 编 号	板 面 尺 寸 （cm × cm）	反光要求	支撑形式	数量 （块）	备 注
71	凸面镜	双榆树村内交汇路口	右侧		(6)	外径D80		单柱	1	
72	警告标志	K4+320	右侧		(1)	△90	Ⅳ类	单柱	1	Y004
73	警告标志	K4+520	左侧		(1)	△90	Ⅳ类	单柱	1	
74	凸面镜	K1+910	右侧		(6)	外径D80		单柱	1	X154
75	凸面镜	K1+980	右侧		(6)	外径D80		单柱	1	Y034
76	凸面镜	K3+390	右侧		(6)	外径D80		单柱	1	Y034
77	凸面镜	K0+000	右侧		(6)	外径D80		单柱	1	Y002

编制：孙鹏　　复核：赵欣桐　　审核：汤德宏

标 志 布 设 一 览 表（主路）

乡村道路隐患

序号	标 志 名 称	设 置 中 心 桩 号	位置	版 面 内 容	版 面 编 号	板 面 尺 寸 （cm × cm）	反光要求	支撑形式	数量 （块）	备 注
合计	凸面镜								6	
	线形诱导标志								11	
	警告标志								70	

编制：孙鹏　　复核：赵欣桐　　审核：汤德宏

标 志 布 设 一 览 表（被交路）

乡村道路隐患

序号	标 志 名 称	设 置 中 心 桩 号	位置	版 面 内 容	版 面 编 号	板 面 尺 寸 (cm × cm)	反光要求	支撑形式	数量 (块)	备 注
1	禁令标志	K0+580距右路口50m被交路右侧设置	右侧		(2)	标志外径D60	Ⅳ类	单柱	1	X641新建
2	警告标志	K0+580距右路口80m被交路右侧设置	右侧		(1)	△70	Ⅳ类	单柱	1	
3	禁令标志	K2+700距左路口50m被交路右侧设置	左侧		(2)	标志外径D60	Ⅳ类	单柱	1	C201新建
4	警告标志	K2+700距左路口80m被交路右侧设置	左侧		(1)	△70	Ⅳ类	单柱	1	
5	禁令标志	K4+120距左路口50m被交路右侧设置	左侧		(2)	标志外径D60	Ⅳ类	单柱	1	
6	警告标志	K4+120距左路口80m被交路右侧设置	左侧		(1)	△70	Ⅳ类	单柱	1	
7	禁令标志	K4+580距右路口50m被交路右侧设置	右侧		(2)	标志外径D60	Ⅳ类	单柱	1	

编制：孙鹏　　复核：赵欣桐　　审核：汤德龙

标 志 布 设 一 览 表（被交路）

乡村道路隐患

序号	标 志 名 称	设 置 中 心 桩 号	位置	版 面 内 容	版 面 编 号	板 面 尺 寸 (cm × cm)	反光要求	支撑形式	数量 (块)	备 注
8	警告标志	K4+580距右路口80m被交路右侧设置	右侧		(1)	△70	Ⅳ类	单柱	1	C201新建
9	禁令标志	K5+360距右路口50m被交路右侧设置	右侧		(2)	标志外径D60	Ⅳ类	单柱	1	
10	警告标志	K5+360距右路口80m被交路右侧设置	右侧		(1)	△70	Ⅳ类	单柱	1	
11	禁令标志	K0+930距左路口50m被交路右侧设置	左侧		(2)	标志外径D60	Ⅳ类	单柱	1	C204新建
12	警告标志	K0+930距左路口80m被交路右侧设置	左侧		(1)	△70	Ⅳ类	单柱	1	
13	禁令标志	K1+960距右路口50m被交路右侧设置	右侧		(2)	标志外径D60	Ⅳ类	单柱	1	
14	警告标志	K1+960距右路口80m被交路右侧设置	右侧		(1)	△70	Ⅳ类	单柱	1	

编制：孙鹏　　复核：赵欣桐　　审核：汤德龙

标 志 布 设 一 览 表（被交路）

乡村道路隐患

序号	标 志 名 称	设 置 中 心 桩 号	位置	版 面 内 容	版 面 编 号	板 面 尺 寸 (cm × cm)	反光要求	支撑形式	数量 (块)	备 注
15	禁令标志	K3+640距右路口50m被交路右侧设置	右侧		(2)	标志外径D60	Ⅳ类	单柱	1	C205新建
16	警告标志	K3+640距右路口80m被交路右侧设置	右侧		(1)	△70	Ⅳ类	单柱	1	
17	禁令标志	K4+780距右路口50m被交路右侧设置	右侧		(2)	标志外径D60	Ⅳ类	单柱	1	
18	警告标志	K4+780距右路口80m被交路右侧设置	右侧		(1)	△70	Ⅳ类	单柱	1	
19	禁令标志	K2+270距左路口50m被交路右侧设置	左侧		(2)	标志外径D60	Ⅳ类	单柱	1	Y032新建
20	警告标志	K2+270距左路口80m被交路右侧设置	左侧		(1)	△70	Ⅳ类	单柱	1	
21	禁令标志	K2+850距左路口50m被交路右侧设置	左侧		(2)	标志外径D60	Ⅳ类	单柱	1	

编制：孙鹏　　复核：赵欣桐　　审核：汤德龙

标 志 布 设 一 览 表（被交路）

乡村道路隐患

序号	标 志 名 称	设 置 中 心 桩 号	位置	版 面 内 容	版 面 编 号	板 面 尺 寸 (cm × cm)	反光要求	支撑形式	数量 (块)	备 注
22	警告标志	K2+850距左路口80m被交路右侧设置	左侧		(1)	△70	Ⅳ类	单柱	1	Y032新建
23	禁令标志	K4+257距右路口50m被交路右侧设置	右侧		(2)	标志外径D60	Ⅳ类	单柱	1	
24	警告标志	K4+257距右路口80m被交路右侧设置	右侧		(1)	△70	Ⅳ类	单柱	1	
25	禁令标志	K8+070距左路口50m被交路右侧设置	左侧		(2)	标志外径D60	Ⅳ类	单柱	1	
26	警告标志	K8+070距左路口80m被交路右侧设置	左侧		(1)	△70	Ⅳ类	单柱	1	
27	禁令标志	K9+655距右路口50m被交路右侧设置	右侧		(2)	标志外径D60	Ⅳ类	单柱	1	
28	警告标志	K9+655距右路口80m被交路右侧设置	右侧		(1)	△70	Ⅳ类	单柱	1	

编制：孙鹏　　复核：赵欣桐　　审核：汤德龙

标 志 布 设 一 览 表（被交路）

乡村道路隐患

序号	标 志 名 称	设 置 中 心 桩 号	位置	版 面 内 容	版 面 编 号	板 面 尺 寸 (cm × cm)	反光要求	支撑形式	数量 (块)	备 注
29	禁令标志	K9+797距右路口50m被交路右侧设置	右侧		(2)	标志外径D60	Ⅳ类	单柱	1	Y032新建
30	警告标志	K9+797距右路口80m被交路右侧设置	右侧		(1)	△70	Ⅳ类	单柱	1	
31	禁令标志	K2+250距左路口50m被交路右侧设置	左侧		(2)	标志外径D60	Ⅳ类	单柱	1	Y003
32	禁令标志	K4+790距左路口50m被交路右侧设置	左侧		(2)	标志外径D60	Ⅳ类	单柱	1	
33	警告标志	K4+790距左路口80m被交路右侧设置	左侧		(1)	△70	Ⅳ类	单柱	1	
34	禁令标志	K7+110距左路口50m被交路右侧设置	右侧		(2)	标志外径D60	Ⅳ类	单柱	1	
35	禁令标志	K7+580距右路口50m被交路右侧设置	右侧		(2)	标志外径D60	Ⅳ类	单柱	1	

编制：孙鹏　　复核：赵欣桐　　审核：汤德龙

标 志 布 设 一 览 表（被交路）

乡村道路隐患

序号	标 志 名 称	设 置 中 心 桩 号	位置	版 面 内 容	版 面 编 号	板 面 尺 寸 (cm × cm)	反光要求	支撑形式	数量 (块)	备 注
36	警告标志	K7+580距右路口80m被交路右侧设置	右侧		(1)	△70	Ⅳ类	单柱	1	Y003
37	禁令标志	K9+466距右路口50m被交路右侧设置	右侧		(2)	标志外径D60	Ⅳ类	单柱	1	
38	警告标志	K9+466距右路口80m被交路右侧设置	右侧		(1)	△70	Ⅳ类	单柱	1	
39	禁令标志	K15+470距右路口50m被交路右侧设置	右侧		(2)	标志外径D60	Ⅳ类	单柱	1	
40	警告标志	K15+470距右路口80m被交路右侧设置	右侧		(1)	△70	Ⅳ类	单柱	1	
41	禁令标志	K4+300距右路口50m被交路右侧设置	右侧		(2)	标志外径D60	Ⅳ类	单柱	1	Y007
42	警告标志	K4+300距右路口80m被交路右侧设置	右侧		(1)	△70	Ⅳ类	单柱	1	

编制：孙鹏　　复核：赵欣桐　　审核：汤德龙

标 志 布 设 一 览 表（被交路）

乡村道路隐患

序号	标 志 名 称	设 置 中 心 桩 号	位置	版 面 内 容	版 面 编 号	板 面 尺 寸 (cm × cm)	反光要求	支撑形式	数量 (块)	备 注
43	禁令标志	K15+600距左路口50m被交路右侧设置	左侧		(2)	标志外径D60	Ⅳ类	单柱	1	Y007
44	警告标志	K15+600距左路口80m被交路右侧设置	左侧		(1)	△70	Ⅳ类	单柱	1	
45	禁令标志	K17+610距左路口50m被交路右侧设置	左侧		(2)	标志外径D60	Ⅳ类	单柱	1	
46	警告标志	K17+610距左路口80m被交路右侧设置	左侧		(1)	△70	Ⅳ类	单柱	1	
47	禁令标志	K1+800距右路口50m被交路右侧设置	右侧		(2)	标志外径D60	Ⅳ类	单柱	1	C050
48	警告标志	K1+800距右路口80m被交路右侧设置	右侧		(1)	△70	Ⅳ类	单柱	1	
49	禁令标志	K0+650距左路口50m被交路右侧设置	左侧		(2)	标志外径D60	Ⅳ类	单柱	1	C070

编制：孙鹏　　复核：赵欣桐　　审核：汤德龙

标 志 布 设 一 览 表（被交路）

乡村道路隐患

序号	标 志 名 称	设 置 中 心 桩 号	位置	版 面 内 容	版 面 编 号	板 面 尺 寸 (cm × cm)	反光要求	支撑形式	数量 (块)	备 注
50	警告标志	K0+650距左路口80m被交路右侧设置	左侧		(1)	△70	Ⅳ类	单柱	1	C070
51	禁令标志	K0+520距右路口50m被交路右侧设置	右侧		(2)	标志外径D60	Ⅳ类	单柱	1	Y013
52	警告标志	K0+520距右路口80m被交路右侧设置	右侧		(1)	△70	Ⅳ类	单柱	1	
53	禁令标志	K0+557距左路口50m被交路右侧设置	左侧		(2)	标志外径D60	Ⅳ类	单柱	1	
54	警告标志	K0+557距左路口80m被交路右侧设置	左侧		(1)	△70	Ⅳ类	单柱	1	
55	禁令标志	K0+620距右路口50m被交路右侧设置	右侧		(2)	标志外径D60	Ⅳ类	单柱	1	
56	警告标志	K0+620距右路口80m被交路右侧设置	右侧		(1)	△70	Ⅳ类	单柱	1	

编制：孙鹏　　复核：赵欣桐　　审核：汤德龙

标 志 布 设 一 览 表（被交路）

乡村道路隐患

序号	标 志 名 称	设 置 中 心 桩 号	位置	版 面 内 容	版 面 编 号	板 面 尺 寸 (cm × cm)	反光要求	支撑形式	数量 (块)	备 注
57	禁令标志	K3+985距左路口50m被交路右侧设置	左侧		(2)	标志外径D60	Ⅳ类	单柱	1	Y013
58	警告标志	K3+985距左路口80m被交路右侧设置	左侧		(1)	△70	Ⅳ类	单柱	1	
59	禁令标志	K4+946距右路口50m被交路右侧设置	右侧		(2)	标志外径D60	Ⅳ类	单柱	1	
60	警告标志	K4+946距右路口80m被交路右侧设置	右侧		(1)	△70	Ⅳ类	单柱	1	
61	禁令标志	K5+000距左路口50m被交路右侧设置	左侧		(2)	标志外径D60	Ⅳ类	单柱	1	
62	警告标志	K5+000距左路口80m被交路右侧设置	左侧		(1)	△70	Ⅳ类	单柱	1	
63	禁令标志	K6+040距右路口50m被交路右侧设置	右侧		(2)	标志外径D60	Ⅳ类	单柱	1	

编制：孙鹏　　复核：赵欣桐　　审核：汤德龙

标 志 布 设 一 览 表（被交路）

乡村道路隐患

序号	标 志 名 称	设 置 中 心 桩 号	位置	版 面 内 容	版 面 编 号	板 面 尺 寸 (cm × cm)	反光要求	支撑形式	数量 (块)	备 注
64	警告标志	K6+040距右路口80m被交路右侧设置	右侧		(1)	△70	Ⅳ类	单柱	1	Y013
65	禁令标志	K1+090距右路口50m被交路右侧设置	右侧		(2)	标志外径D60	Ⅳ类	单柱	1	C241
66	禁令标志	K1+090距左路口50m被交路右侧设置	左侧		(2)	标志外径D60	Ⅳ类	单柱	1	
67	警告标志	K1+090距左路口80m被交路右侧设置	左侧		(1)	△70	Ⅳ类	单柱	1	
68	禁令标志	K1+280距左路口50m被交路右侧设置	左侧		(2)	标志外径D60	Ⅳ类	单柱	1	
69	警告标志	K1+280距左路口80m被交路右侧设置	左侧		(1)	△70	Ⅳ类	单柱	1	
70	禁令标志	K2+600距右路口50m被交路右侧设置	右侧		(2)	标志外径D60	Ⅳ类	单柱	1	

编制：孙鹏　　复核：赵欣桐　　审核：汤德龙

标 志 布 设 一 览 表（被交路）

乡村道路隐患

序号	标 志 名 称	设 置 中 心 桩 号	位置	版 面 内 容	版 面 编 号	板 面 尺 寸 (cm × cm)	反光要求	支撑形式	数量 (块)	备 注
71	警告标志	K2+600距右路口80m被交路右侧设置	右侧		(1)	△70	Ⅳ类	单柱	1	C241
72	禁令标志	K2+600距左路口50m被交路右侧设置	左侧		(2)	标志外径D60	Ⅳ类	单柱	1	
73	警告标志	K2+600距左路口80m被交路右侧设置	左侧		(1)	△70	Ⅳ类	单柱	1	
74	禁令标志	K1+040距右路口50m被交路右侧设置	右侧		(2)	标志外径D60	Ⅳ类	单柱	1	X642
75	禁令标志	K1+515距右路口50m被交路右侧设置	右侧		(2)	标志外径D60	Ⅳ类	单柱	1	
76	警告标志	K1+515距右路口80m被交路右侧设置	右侧		(1)	△70	Ⅳ类	单柱	1	
77	禁令标志	K1+515距左路口50m被交路右侧设置	左侧		(2)	标志外径D60	Ⅳ类	单柱	1	

编制：孙鹏　　复核：赵欣桐　　审核：汤德龙

标 志 布 设 一 览 表（被交路）

乡村道路隐患

序号	标 志 名 称	设 置 中 心 桩 号	位置	版 面 内 容	版 面 编 号	板 面 尺 寸 (cm × cm)	反光要求	支撑形式	数量 (块)	备 注
78	警告标志	K1+515距左路口80m被交路右侧设置	左侧		(1)	△70	Ⅳ类	单柱	1	X642
79	禁令标志	K2+070距右路口50m被交路右侧设置	右侧		(2)	标志外径D60	Ⅳ类	单柱	1	
80	警告标志	K2+070距右路口80m被交路右侧设置	右侧		(1)	△70	Ⅳ类	单柱	1	
81	禁令标志	双榆树村内交汇距右路口50m被交路右侧设置	右侧		(2)	标志外径D60	Ⅳ类	单柱	1	C196
82	警告标志	双榆树村内交汇距右路口80m被交路右侧设置	右侧		(1)	△70	Ⅳ类	单柱	1	
83	**警告标志**								39	
	禁令标志								43	

编制：孙鹏　　复核：赵欣桐　　审核：汤德龙

标 志 工 程 数 量 表（主线）

乡村道路隐患

序号	标志名称	设置中心桩号及位置	标志板 (kg)	角钢 (kg)	滑动槽钢 (kg)	抱箍 (kg)	抱箍底衬 (kg)	螺栓 (kg)	螺母 (kg)	垫圈 (kg)	小计 (kg)	钢管立柱 (kg)	钢管横梁 (kg)	柱帽 (kg)	螺母 (kg)	垫圈 (kg)	螺栓 (kg)	法兰盘 (kg)	小计 (kg)	标志板面反光膜 (m^2)	立面标记 (m^2)	反光膜字符 (m^2)	钢筋(kg) Φ8钢筋 (kg)	钢筋(kg) Φ14钢筋 (kg)	钢筋(kg) Φ16钢筋 (kg)	C30水泥混凝土 (m^3)	数量	备注
1	2	3	4	5	6	7	8	9	10	11	12	13	14	15	16	17	18	19	20	21	22	23	24	25	26	27	28	29
1	警告标志	K0+530	3.00	1.85	1.77	1.22	0.92	1.00	0.15	0.07	9.98	29.26		0.15	0.04	0.02	1.46	21.91	52.84	0.36	0.28	0.16	5.53	12.62		1.40	1	X641新建
2	警告标志	K0+630	3.00	1.85	1.77	1.22	0.92	1.00	0.15	0.07	9.98	29.26		0.15	0.04	0.02	1.46	21.91	52.84	0.36	0.28	0.16	5.53	12.62		1.40	1	
3	指示标志	K35+370~K35+570	90.29	42.68	41.47	26.84	20.24	22.00	3.30	2.86	249.68	343.75		4.07	0.44	0.22	16.06	241.01	605.55	5.28	3.08	2.42	61.71		170.50	17.60	11	S515新建
4	警告标志	K0+650	3.00	1.85	1.77	1.22	0.92	1.00	0.15	0.07	9.98	29.26		0.15	0.04	0.02	1.46	21.91	52.84	0.36	0.28	0.16	5.53	12.62		1.40	1	C201新建
5	警告标志	K1+400	3.00	1.85	1.77	1.22	0.92	1.00	0.15	0.07	9.98	29.26		0.15	0.04	0.02	1.46	21.91	52.84	0.36	0.28	0.16	5.53	12.62		1.40	1	
6	警告标志	K2+650	3.00	1.85	1.77	1.22	0.92	1.00	0.15	0.07	9.98	29.26		0.15	0.04	0.02	1.46	21.91	52.84	0.36	0.28	0.16	5.53	12.62		1.40	1	
7	警告标志	K2+700	3.00	1.85	1.77	1.22	0.92	1.00	0.15	0.07	9.98	29.26		0.15	0.04	0.02	1.46	21.91	52.84	0.36	0.28	0.16	5.53	12.62		1.40	1	
8	警告标志(学校)	K0+420	10.27	4.56	6.28	2.44	1.84	2.00	0.30	0.26	27.95	39.54		0.37	0.04	0.02	1.46	21.91	63.34	1.20	0.28	0.54	5.61		15.50	1.60	1	C204新建
9	警告标志	K0+430	3.00	1.85	1.77	1.22	0.92	1.00	0.15	0.07	9.98	29.26		0.15	0.04	0.02	1.46	21.91	52.84	0.36	0.28	0.16	5.53	12.62		1.40	1	
10	警告标志(学校)	K0+520	10.27	4.56	6.28	2.44	1.84	2.00	0.30	0.26	27.95	39.54		0.37	0.04	0.02	1.46	21.91	63.34	1.20	0.28	0.54	5.61		15.50	1.60	1	
11	警告标志	K0+530	3.00	1.85	1.77	1.22	0.92	1.00	0.15	0.07	9.98	29.26		0.15	0.04	0.02	1.46	21.91	52.84	0.36	0.28	0.16	5.53	12.62		1.40	1	
12	警告标志	与C204交汇	3.00	1.85	1.77	1.22	0.92	1.00	0.15	0.07	9.98	29.26		0.15	0.04	0.02	1.46	21.91	52.84	0.36	0.28	0.16	5.53	12.62		1.40	1	C357新建
13	警告标志	与C204交汇	3.00	1.85	1.77	1.22	0.92	1.00	0.15	0.07	9.98	29.26		0.15	0.04	0.02	1.46	21.91	52.84	0.36	0.28	0.16	5.53	12.62		1.40	1	
14	禁令标志	K11+976	2.18	1.26	1.57	1.22	0.92	1.00	0.15	0.13	8.43	25.54		0.15	0.04	0.02	1.46	21.91	49.12	0.26	0.28	0.12	5.54	12.61		1.40	1	
15	警告标志	K10+946	3.00	1.85	1.77	1.22	0.92	1.00	0.15	0.07	9.98	29.26		0.15	0.04	0.02	1.46	21.91	52.84	0.36	0.28	0.16	5.53	12.62		1.40	1	
16	警告标志	K0+880	3.00	1.85	1.77	1.22	0.92	1.00	0.15	0.07	9.98	29.26		0.15	0.04	0.02	1.46	21.91	52.84	0.36	0.28	0.16	5.53	12.62		1.40	1	C024新建
17	警告标志	K0+980	3.00	1.85	1.77	1.22	0.92	1.00	0.15	0.07	9.98	29.26		0.15	0.04	0.02	1.46	21.91	52.84	0.36	0.28	0.16	5.53	12.62		1.40	1	
18	警告标志	K0+220	3.00	1.85	1.77	1.22	0.92	1.00	0.15	0.07	9.98	29.26		0.15	0.04	0.02	1.46	21.91	52.84	0.36	0.28	0.16	5.53	12.62		1.40	1	Y032新建
19	警告标志	K0+320	3.00	1.85	1.77	1.22	0.92	1.00	0.15	0.07	9.98	29.26		0.15	0.04	0.02	1.46	21.91	52.84	0.36	0.28	0.16	5.53	12.62		1.40	1	
20	警告标志	K2+800	3.00	1.85	1.77	1.22	0.92	1.00	0.15	0.07	9.98	29.26		0.15	0.04	0.02	1.46	21.91	52.84	0.36	0.28	0.16	5.53	12.62		1.40	1	
21	警告标志	K2+900	3.00	1.85	1.77	1.22	0.92	1.00	0.15	0.07	9.98	29.26		0.15	0.04	0.02	1.46	21.91	52.84	0.36	0.28	0.16	5.53	12.62		1.40	1	
22	警告标志	K3+860	3.00	1.85	1.77	1.22	0.92	1.00	0.15	0.07	9.98	29.26		0.15	0.04	0.02	1.46	21.91	52.84	0.36	0.28	0.16	5.53	12.62		1.40	1	
23	警告标志	K4+575	3.00	1.85	1.77	1.22	0.92	1.00	0.15	0.07	9.98	29.26		0.15	0.04	0.02	1.46	21.91	52.84	0.36	0.28	0.16	5.53	12.62		1.40	1	
24	警告标志	K5+340	3.00	1.85	1.77	1.22	0.92	1.00	0.15	0.07	9.98	29.26		0.15	0.04	0.02	1.46	21.91	52.84	0.36	0.28	0.16	5.53	12.62		1.40	1	
25	警告标志	K6+190	3.00	1.85	1.77	1.22	0.92	1.00	0.15	0.07	9.98	29.26		0.15	0.04	0.02	1.46	21.91	52.84	0.36	0.28	0.16	5.53	12.62		1.40	1	

编制：孙鹏　　复核：赵依桐　　审核：汤德发

标 志 工 程 数 量 表（主线）

乡村道路隐患

序号	标志名称	设置中心桩号及位置	标志板 (kg)	角钢 (kg)	滑动槽钢 (kg)	抱箍 (kg)	抱箍底衬 (kg)	螺栓 (kg)	螺母 (kg)	垫圈 (kg)	小计 (kg)	钢管立柱 (kg)	钢管横梁 (kg)	柱帽 (kg)	螺母 (kg)	垫圈 (kg)	螺栓 (kg)	法兰盘 (kg)	小计 (kg)	标志板面反光膜 (m^2)	立面标记 (m^2)	反光膜字符 (m^2)	钢筋(kg) Φ8钢筋 (kg)	钢筋(kg) Φ14钢筋 (kg)	钢筋(kg) Φ16钢筋 (kg)	C30水泥混凝土 (m^3)	数量	备注
1	2	3	4	5	6	7	8	9	10	11	12	13	14	15	16	17	18	19	20	21	22	23	24	25	26	27	28	29
26	警告标志	K8+020	3.00	1.85	1.77	1.22	0.92	1.00	0.15	0.07	9.98	29.26		0.15	0.04	0.02	1.46	21.91	52.84	0.36	0.28	0.16	5.53	12.62		1.40	1	Y032新建
27	警告标志	K8+120	3.00	1.85	1.77	1.22	0.92	1.00	0.15	0.07	9.98	29.26		0.15	0.04	0.02	1.46	21.91	52.84	0.36	0.28	0.16	5.53	12.62		1.40	1	
28	警告标志	K9+747	3.00	1.85	1.77	1.22	0.92	1.00	0.15	0.07	9.98	29.26		0.15	0.04	0.02	1.46	21.91	52.84	0.36	0.28	0.16	5.53	12.62		1.40	1	
29	警告标志	K9+847	3.00	1.85	1.77	1.22	0.92	1.00	0.15	0.07	9.98	29.26		0.15	0.04	0.02	1.46	21.91	52.84	0.36	0.28	0.16	5.53	12.62		1.40	1	
30	警告标志	K4+250	3.00	1.85	1.77	1.22	0.92	1.00	0.15	0.07	9.98	29.26		0.15	0.04	0.02	1.46	21.91	52.84	0.36	0.28	0.16	5.53	12.62		1.40	1	Y007
31	警告标志	K4+350	3.00	1.85	1.77	1.22	0.92	1.00	0.15	0.07	9.98	29.26		0.15	0.04	0.02	1.46	21.91	52.84	0.36	0.28	0.16	5.53	12.62		1.40	1	
32	警告标志	K1+350	3.00	1.85	1.77	1.22	0.92	1.00	0.15	0.07	9.98	29.26		0.15	0.04	0.02	1.46	21.91	52.84	0.36	0.28	0.16	5.53	12.62		1.40	1	C244
33	警告标志	K1+450	3.00	1.85	1.77	1.22	0.92	1.00	0.15	0.07	9.98	29.26		0.15	0.04	0.02	1.46	21.91	52.84	0.36	0.28	0.16	5.53	12.62		1.40	1	
34	凸面镜	K0+325										23.82		0.37	0.04	0.02	1.46	21.91	47.62	0.53	0.28	0.24	5.61		15.50	1.60	1	C122
35	警告标志	K2+800	3.00	1.85	1.77	1.22	0.92	1.00	0.15	0.07	9.98	29.26		0.15	0.04	0.02	1.46	21.91	52.84	0.36	0.28	0.16	5.53	12.62		1.40	1	Y013
36	警告标志	K3+300	3.00	1.85	1.77	1.22	0.92	1.00	0.15	0.07	9.98	29.26		0.15	0.04	0.02	1.46	21.91	52.84	0.36	0.28	0.16	5.53	12.62		1.40	1	
37	警告标志	K3+935	3.00	1.85	1.77	1.22	0.92	1.00	0.15	0.07	9.98	29.26		0.15	0.04	0.02	1.46	21.91	52.84	0.36	0.28	0.16	5.53	12.62		1.40	1	
38	警告标志	K4+035	3.00	1.85	1.77	1.22	0.92	1.00	0.15	0.07	9.98	29.26		0.15	0.04	0.02	1.46	21.91	52.84	0.36	0.28	0.16	5.53	12.62		1.40	1	
39	警告标志	K5+340	3.00	1.85	1.77	1.22	0.92	1.00	0.15	0.07	9.98	29.26		0.15	0.04	0.02	1.46	21.91	52.84	0.36	0.28	0.16	5.53	12.62		1.40	1	
40	警告标志	K6+000	3.00	1.85	1.77	1.22	0.92	1.00	0.15	0.07	9.98	29.26		0.15	0.04	0.02	1.46	21.91	52.84	0.36	0.28	0.16	5.53	12.62		1.40	1	
41	警告标志	K7+050	3.00	1.85	1.77	1.22	0.92	1.00	0.15	0.07	9.98	29.26		0.15	0.04	0.02	1.46	21.91	52.84	0.36	0.28	0.16	5.53	12.62		1.40	1	
42	警告标志	K7+800	3.00	1.85	1.77	1.22	0.92	1.00	0.15	0.07	9.98	29.26		0.15	0.04	0.02	1.46	21.91	52.84	0.36	0.28	0.16	5.53	12.62		1.40	1	
43	警告标志	K8+400	3.00	1.85	1.77	1.22	0.92	1.00	0.15	0.07	9.98	29.26		0.15	0.04	0.02	1.46	21.91	52.84	0.36	0.28	0.16	5.53	12.62		1.40	1	
44	警告标志	K0+690	3.00	1.85	1.77	1.22	0.92	1.00	0.15	0.07	9.98	29.26		0.15	0.04	0.02	1.46	21.91	52.84	0.36	0.28	0.16	5.53	12.62		1.40	1	C241
45	警告标志(学校)	K1+300	10.27	4.56	6.28	2.44	1.84	2.00	0.30	0.26	27.95	39.54		0.37	0.04	0.02	1.46	21.91	63.34	1.20	0.28	0.54	5.61		15.50	1.60	1	
46	警告标志(学校)	K1+400	10.27	4.56	6.28	2.44	1.84	2.00	0.30	0.26	27.95	39.54		0.37	0.04	0.02	1.46	21.91	63.34	1.20	0.28	0.54	5.61		15.50	1.60	1	
47	警告标志	K3+200	3.00	1.85	1.77	1.22	0.92	1.00	0.15	0.07	9.98	29.26		0.15	0.04	0.02	1.46	21.91	52.84	0.36	0.28	0.16	5.53	12.62		1.40	1	
48	警告标志	K6+100	3.00	1.85	1.77	1.22	0.92	1.00	0.15	0.07	9.98	29.26		0.15	0.04	0.02	1.46	21.91	52.84	0.36	0.28	0.16	5.53	12.62		1.40	1	C352
49	警告标志	K6+100	3.00	1.85	1.77	1.22	0.92	1.00	0.15	0.07	9.98	29.26		0.15	0.04	0.02	1.46	21.91	52.84	0.36	0.28	0.16	5.53	12.62		1.40	1	
50	警告标志	K6+360	3.00	1.85	1.77	1.22	0.92	1.00	0.15	0.07	9.98	29.26		0.15	0.04	0.02	1.46	21.91	52.84	0.36	0.28	0.16	5.53	12.62		1.40	1	

编制：孙鹏　　复核：赵依桐　　审核：汤德龙

标 志 工 程 数 量 表（主线）

乡村道路隐患

序号	标志名称	设置中心桩号及位置	标志板 (kg)	角钢 (kg)	滑动槽钢 (kg)	抱箍 (kg)	抱箍底衬 (kg)	螺栓 (kg)	螺母 (kg)	垫圈 (kg)	小计 (kg)	钢管立柱 (kg)	钢管横梁 (kg)	柱帽 (kg)	螺母 (kg)	垫圈 (kg)	螺栓 (kg)	法兰盘 (kg)	小计 (kg)	标志板面反光膜 (m^2)	立面标记 (m^2)	反光膜字符 (m^2)	钢筋(kg) Φ8钢筋（kg）	钢筋(kg) Φ14钢筋（kg）	钢筋(kg) Φ16钢筋（kg）	C30水泥混凝土 (m^3)	数量	备注
1	2	3	4	5	6	7	8	9	10	11	12	13	14	15	16	17	18	19	20	21	22	23	24	25	26	27	28	29
51	警告标志	K7+600	3.00	1.85	1.77	1.22	0.92	1.00	0.15	0.07	9.98	29.26		0.15	0.04	0.02	1.46	21.91	52.84	0.36	0.28	0.16	5.53	12.62		1.40	1	
52	警告标志	K7+700	3.00	1.85	1.77	1.22	0.92	1.00	0.15	0.07	9.98	29.26		0.15	0.04	0.02	1.46	21.91	52.84	0.36	0.28	0.16	5.53	12.62		1.40	1	C352
53	警告标志	K7+700	3.00	1.85	1.77	1.22	0.92	1.00	0.15	0.07	9.98	29.26		0.15	0.04	0.02	1.46	21.91	52.84	0.36	0.28	0.16	5.53	12.62		1.40	1	
54	警告标志	K0+690	3.00	1.85	1.77	1.22	0.92	1.00	0.15	0.07	9.98	29.26		0.15	0.04	0.02	1.46	21.91	52.84	0.36	0.28	0.16	5.53	12.62		1.40	1	
55	警告标志	K0+900	3.00	1.85	1.77	1.22	0.92	1.00	0.15	0.07	9.98	29.26		0.15	0.04	0.02	1.46	21.91	52.84	0.36	0.28	0.16	5.53	12.62		1.40	1	
56	警告标志	K1+780	3.00	1.85	1.77	1.22	0.92	1.00	0.15	0.07	9.98	29.26		0.15	0.04	0.02	1.46	21.91	52.84	0.36	0.28	0.16	5.53	12.62		1.40	1	C127
57	警告标志	K2+900	3.00	1.85	1.77	1.22	0.92	1.00	0.15	0.07	9.98	29.26		0.15	0.04	0.02	1.46	21.91	52.84	0.36	0.28	0.16	5.53	12.62		1.40	1	
58	警告标志	K3+627	3.00	1.85	1.77	1.22	0.92	1.00	0.15	0.07	9.98	29.26		0.15	0.04	0.02	1.46	21.91	52.84	0.36	0.28	0.16	5.53	12.62		1.40	1	
59	警告标志	K0+280	3.00	1.85	1.77	1.22	0.92	1.00	0.15	0.07	9.98	29.26		0.15	0.04	0.02	1.46	21.91	52.84	0.36	0.28	0.16	5.53	12.62		1.40	1	
60	警告标志	K0+920	3.00	1.85	1.77	1.22	0.92	1.00	0.15	0.07	9.98	29.26		0.15	0.04	0.02	1.46	21.91	52.84	0.36	0.28	0.16	5.53	12.62		1.40	1	
61	警告标志	K2+630	3.00	1.85	1.77	1.22	0.92	1.00	0.15	0.07	9.98	29.26		0.15	0.04	0.02	1.46	21.91	52.84	0.36	0.28	0.16	5.53	12.62		1.40	1	
62	警告标志	K3+150	3.00	1.85	1.77	1.22	0.92	1.00	0.15	0.07	9.98	29.26		0.15	0.04	0.02	1.46	21.91	52.84	0.36	0.28	0.16	5.53	12.62		1.40	1	
63	警告标志	K3+680	3.00	1.85	1.77	1.22	0.92	1.00	0.15	0.07	9.98	29.26		0.15	0.04	0.02	1.46	21.91	52.84	0.36	0.28	0.16	5.53	12.62		1.40	1	
64	警告标志	K4+150	3.00	1.85	1.77	1.22	0.92	1.00	0.15	0.07	9.98	29.26		0.15	0.04	0.02	1.46	21.91	52.84	0.36	0.28	0.16	5.53	12.62		1.40	1	C394
65	警告标志	K4+250	3.00	1.85	1.77	1.22	0.92	1.00	0.15	0.07	9.98	29.26		0.15	0.04	0.02	1.46	21.91	52.84	0.36	0.28	0.16	5.53	12.62		1.40	1	
66	警告标志	K4+300	3.00	1.85	1.77	1.22	0.92	1.00	0.15	0.07	9.98	29.26		0.15	0.04	0.02	1.46	21.91	52.84	0.36	0.28	0.16	5.53	12.62		1.40	1	
67	警告标志	K4+400	3.00	1.85	1.77	1.22	0.92	1.00	0.15	0.07	9.98	29.26		0.15	0.04	0.02	1.46	21.91	52.84	0.36	0.28	0.16	5.53	12.62		1.40	1	
68	警告标志	K4+780	3.00	1.85	1.77	1.22	0.92	1.00	0.15	0.07	9.98	29.26		0.15	0.04	0.02	1.46	21.91	52.84	0.36	0.28	0.16	5.53	12.62		1.40	1	
69	警告标志	村内交汇路口	3.00	1.85	1.77	1.22	0.92	1.00	0.15	0.07	9.98	29.26		0.15	0.04	0.02	1.46	21.91	52.84	0.36	0.28	0.16	5.53	12.62		1.40	1	
70	警告标志	村内交汇路口	3.00	1.85	1.77	1.22	0.92	1.00	0.15	0.07	9.98	29.26		0.15	0.04	0.02	1.46	21.91	52.84	0.36	0.28	0.16	5.53	12.62		1.40	1	C196
71	凸面镜	村内交汇路口										23.82		0.37	0.04	0.02	1.46	21.91	47.62	0.53	0.28	0.24	5.61		15.50	1.60	1	
72	警告标志	K4+320	3.00	1.85	1.77	1.22	0.92	1.00	0.15	0.07	9.98	29.26		0.15	0.04	0.02	1.46	21.91	52.84	0.36	0.28	0.16	5.53	12.62		1.40	1	Y004
73	警告标志	K4+520	3.00	1.85	1.77	1.22	0.92	1.00	0.15	0.07	9.98	29.26		0.15	0.04	0.02	1.46	21.91	52.84	0.36	0.28	0.16	5.53	12.62		1.40	1	
74	凸面镜	K1+910										23.82		0.37	0.04	0.02	1.46	21.91	47.62	0.53	0.28	0.24	5.61		15.50	1.60	1	X154
75	凸面镜	K1+980										23.82		0.37	0.04	0.02	1.46	21.91	47.62	0.53	0.28	0.24	5.61		15.50	1.60	1	Y034

编制：孙鹏　　复核：赵欣桐　　审核：汤德龙

标 志 工 程 数 量 表（主线）

乡村道路隐患

序号	标志名称	设置中心桩号及位置	标志板 (kg)	角钢 (kg)	滑动槽钢 (kg)	抱箍 (kg)	抱箍底衬 (kg)	螺栓 (kg)	螺母 (kg)	垫圈 (kg)	小计 (kg)	钢管立柱 (kg)	钢管横梁 (kg)	柱帽 (kg)	螺母 (kg)	垫圈 (kg)	螺栓 (kg)	法兰盘 (kg)	小计 (kg)	标志板面反光膜 (m^2)	立面标记 (m^2)	反光膜字符 (m^2)	钢筋(kg) Φ8钢筋（kg）	钢筋(kg) Φ14钢筋（kg）	钢筋(kg) Φ16钢筋（kg）	C30水泥混凝土 (m^3)	数量	备注
1	2	3	4	5	6	7	8	9	10	11	12	13	14	15	16	17	18	19	20	21	22	23	24	25	26	27	28	29
76	凸面镜	K3+390										23.82		0.37	0.04	0.02	1.46	21.91	47.62	0.53	0.28	0.24	5.61		15.50	1.60	1	Y034
77	凸面镜	K0+000										23.82		0.37	0.04	0.02	1.46	21.91	47.62	0.53	0.28	0.24	5.61		15.50	1.60	1	Y002
合计	凸面镜											142.92		2.22	0.24	0.12	8.76	131.46	285.72	3.18	1.68	1.43	33.66		93.00	9.60	6	凸面镜
	单柱新建		328.55	182.43	183.21	117.12	88.32	96.00	14.40	8.58	1018.61	2429.35		15.45	3.24	1.62	118.26	1774.71	4342.63	33.74	22.68	15.10	449.14	832.91	232.50	116.40	81	警告、指示标志
			328.55	182.43	183.21	117.12	88.32	96.00	14.40	8.58	1018.61	2572.27		17.67	3.48	1.74	127.02	1906.17	4628.35	36.92	24.36	16.53	482.80	832.91	325.50	126.00	87	

编制：孙鹏　　复核：赵欣桐　　审核：汤德龙

标 志 工 程 数 量 表（被交道）

乡村道路隐患

序号	标志名称	设置中心桩号及位置	标志板 (kg)	角钢 (kg)	滑动槽钢 (kg)	抱箍 (kg)	抱箍底衬 (kg)	螺 栓 (kg)	螺 母 (kg)	垫 圈 (kg)	小计 (kg)	钢管立柱 (kg)	钢管横梁 (kg)	柱帽 (kg)	螺 母 (kg)	垫 圈 (kg)	螺 栓 (kg)	法兰盘 (kg)	小计 (kg)	标志板面反光膜 (m^2)	立面标记 (m^2)	反光膜字符 (m^2)	钢筋(kg) Φ8钢筋（kg）	钢筋(kg) Φ14钢筋（kg）	钢筋(kg) Φ16钢筋（kg）	C30水泥混凝土 (m^3)	数量	备注
1	2	3	4	5	6	7	8	9	10	11	12	13	14	15	16	17	18	19	20	21	22	23	24	25	26	27	28	29
1	禁令标志	K0+580距右路口50m被交路右侧设置	2.18	1.26	1.57	1.22	0.92	1.00	0.15	0.13	8.43	25.54		0.15	0.04	0.02	1.46	21.91	49.12	0.26	0.28	0.12	5.54	12.61		1.4	1	X641
2	警告标志	K0+580距右路口80m被交路右侧设置	1.81	1.85	1.63	1.22	0.92	1.00	0.15	0.07	8.65	26.01		0.15	0.04	0.02	1.46	21.91	49.59	0.22	0.28	0.16	5.53	12.62	1.4	1	1	
3	禁令标志	K2+700距左路口50m被交路右侧设置	2.18	1.26	1.57	1.22	0.92	1.00	0.15	0.13	8.43	25.54		0.15	0.04	0.02	1.46	21.91	49.12	0.26	0.28	0.12	5.54	12.61		1.4	1	C201
4	警告标志	K2+700距左路口80m被交路右侧设置	1.81	1.85	1.63	1.22	0.92	1.00	0.15	0.07	8.65	26.01		0.15	0.04	0.02	1.46	21.91	49.59	0.22	0.28	0.16	5.53	12.62	1.4	1	1	
5	禁令标志	K4+120距左路口50m被交路右侧设置	2.18	1.26	1.57	1.22	0.92	1.00	0.15	0.13	8.43	25.54		0.15	0.04	0.02	1.46	21.91	49.12	0.26	0.28	0.12	5.54	12.61		1.4	1	
6	警告标志	K4+120距左路口80m被交路右侧设置	1.81	1.85	1.63	1.22	0.92	1.00	0.15	0.07	8.65	26.01		0.15	0.04	0.02	1.46	21.91	49.59	0.22	0.28	0.16	5.53	12.62	1.4	1	1	
7	禁令标志	K4+580距右路口50m被交路右侧设置	2.18	1.26	1.57	1.22	0.92	1.00	0.15	0.13	8.43	25.54		0.15	0.04	0.02	1.46	21.91	49.12	0.26	0.28	0.12	5.54	12.61		1.4	1	
8	警告标志	K4+580距右路口80m被交路右侧设置	1.81	1.85	1.63	1.22	0.92	1.00	0.15	0.07	8.65	26.01		0.15	0.04	0.02	1.46	21.91	49.59	0.22	0.28	0.16	5.53	12.62	1.4	1	1	
9	禁令标志	K5+360距右路口50m被交路右侧设置	2.18	1.26	1.57	1.22	0.92	1.00	0.15	0.13	8.43	25.54		0.15	0.04	0.02	1.46	21.91	49.12	0.26	0.28	0.12	5.54	12.61		1.4	1	

编制：孙鹏　　复核：赵欣桐　　审核：汤德龙

标 志 工 程 数 量 表（被交道）

序号	标志名称	设置中心桩号及位置	标志板 (kg)	角钢 (kg)	滑动槽钢 (kg)	抱箍 (kg)	抱箍底衬 (kg)	螺 栓 (kg)	螺 母 (kg)	垫 圈 (kg)	小计 (kg)	钢管立柱 (kg)	钢管横梁 (kg)	柱帽 (kg)	螺 母 (kg)	垫 圈 (kg)	螺 栓 (kg)	法兰盘 (kg)	小计 (kg)	标志板面反光膜 (m^2)	立面标记 (m^2)	反光膜字符 (m^2)	钢筋(kg) Φ8钢筋（kg）	钢筋(kg) Φ14钢筋（kg）	钢筋(kg) Φ16钢筋（kg）	C30水泥混凝土 (m^3)	数量	备注
1	2	3	4	5	6	7	8	9	10	11	12	13	14	15	16	17	18	19	20	21	22	23	24	25	26	27	28	29
10	警告标志	K5+360距右路口80m被交路右侧设置	1.81	1.85	1.63	1.22	0.92	1.00	0.15	0.07	8.65	26.01		0.15	0.04	0.02	1.46	21.91	49.59	0.22	0.28	0.16	5.53	12.62	1.4	1	1	C201
11	禁令标志	K0+930距左路口50m被交路右侧设置	2.18	1.26	1.57	1.22	0.92	1.00	0.15	0.13	8.43	25.54		0.15	0.04	0.02	1.46	21.91	49.12	0.26	0.28	0.12	5.54	12.61		1.4	1	C204
12	警告标志	K0+930距左路口80m被交路右侧设置	1.81	1.85	1.63	1.22	0.92	1.00	0.15	0.07	8.65	26.01		0.15	0.04	0.02	1.46	21.91	49.59	0.22	0.28	0.16	5.53	12.62	1.4	1	1	
13	禁令标志	K1+960距右路口50m被交路右侧设置	2.18	1.26	1.57	1.22	0.92	1.00	0.15	0.13	8.43	25.54		0.15	0.04	0.02	1.46	21.91	49.12	0.26	0.28	0.12	5.54	12.61		1.4	1	
14	警告标志	K1+960距右路口80m被交路右侧设置	1.81	1.85	1.63	1.22	0.92	1.00	0.15	0.07	8.65	26.01		0.15	0.04	0.02	1.46	21.91	49.59	0.22	0.28	0.16	5.53	12.62	1.4	1	1	
15	禁令标志	K3+640距右路口50m被交路右侧设置	2.18	1.26	1.57	1.22	0.92	1.00	0.15	0.13	8.43	25.54		0.15	0.04	0.02	1.46	21.91	49.12	0.26	0.28	0.12	5.54	12.61		1.4	1	C205
16	警告标志	K3+640距右路口80m被交路右侧设置	1.81	1.85	1.63	1.22	0.92	1.00	0.15	0.07	8.65	26.01		0.15	0.04	0.02	1.46	21.91	49.59	0.22	0.28	0.16	5.53	12.62	1.4	1	1	
17	禁令标志	K4+780距右路口50m被交路右侧设置	2.18	1.26	1.57	1.22	0.92	1.00	0.15	0.13	8.43	25.54		0.15	0.04	0.02	1.46	21.91	49.12	0.26	0.28	0.12	5.54	12.61		1.4	1	
18	警告标志	K4+780距右路口80m被交路右侧设置	1.81	1.85	1.63	1.22	0.92	1.00	0.15	0.07	8.65	26.01		0.15	0.04	0.02	1.46	21.91	49.59	0.22	0.28	0.16	5.53	12.62	1.4	1	1	

编制：孙鹏　　复核：赵欣桐　　审核：汤德龙

标 志 工 程 数 量 表（被交道）

序号	标志名称	设置中心桩号及位置	标志板 (kg)	角钢 (kg)	滑动槽钢 (kg)	抱箍 (kg)	抱箍底衬 (kg)	螺 栓 (kg)	螺 母 (kg)	垫 圈 (kg)	小计 (kg)	钢管立柱 (kg)	钢管横梁 (kg)	柱帽 (kg)	螺 母 (kg)	垫 圈 (kg)	螺 栓 (kg)	法兰盘 (kg)	小计 (kg)	标志板面反光膜 (m^2)	立面标记 (m^2)	反光膜字符 (m^2)	钢筋(kg) Φ8钢筋（kg）	钢筋(kg) Φ14钢筋（kg）	钢筋(kg) Φ16钢筋（kg）	C30水泥混凝土 (m^3)	数量	备注
1	2	3	4	5	6	7	8	9	10	11	12	13	14	15	16	17	18	19	20	21	22	23	24	25	26	27	28	29
19	禁令标志	K2+270距左路口50m被交路右侧设置	2.18	1.26	1.57	1.22	0.92	1.00	0.15	0.13	8.43	25.54		0.15	0.04	0.02	1.46	21.91	49.12	0.26	0.28	0.12	5.54	12.61		1.4	1	
20	警告标志	K2+270距左路口80m被交路右侧设置	1.81	1.85	1.63	1.22	0.92	1.00	0.15	0.07	8.65	26.01		0.15	0.04	0.02	1.46	21.91	49.59	0.22	0.28	0.16	5.53	12.62	1.4	1	1	
21	禁令标志	K2+850距左路口50m被交路右侧设置	2.18	1.26	1.57	1.22	0.92	1.00	0.15	0.13	8.43	25.54		0.15	0.04	0.02	1.46	21.91	49.12	0.26	0.28	0.12	5.54	12.61		1.4	1	
22	警告标志	K2+850距左路口80m被交路右侧设置	1.81	1.85	1.63	1.22	0.92	1.00	0.15	0.07	8.65	26.01		0.15	0.04	0.02	1.46	21.91	49.59	0.22	0.28	0.16	5.53	12.62	1.4	1	1	
23	禁令标志	K4+257距右路口50m被交路右侧设置	2.18	1.26	1.57	1.22	0.92	1.00	0.15	0.13	8.43	25.54		0.15	0.04	0.02	1.46	21.91	49.12	0.26	0.28	0.12	5.54	12.61		1.4	1	Y032新建
24	警告标志	K4+257距右路口80m被交路右侧设置	1.81	1.85	1.63	1.22	0.92	1.00	0.15	0.07	8.65	26.01		0.15	0.04	0.02	1.46	21.91	49.59	0.22	0.28	0.16	5.53	12.62	1.4	1	1	
25	禁令标志	K8+070距左路口50m被交路右侧设置	2.18	1.26	1.57	1.22	0.92	1.00	0.15	0.13	8.43	25.54		0.15	0.04	0.02	1.46	21.91	49.12	0.26	0.28	0.12	5.54	12.61		1.4	1	
26	警告标志	K8+070距左路口80m被交路右侧设置	1.81	1.85	1.63	1.22	0.92	1.00	0.15	0.07	8.65	26.01		0.15	0.04	0.02	1.46	21.91	49.59	0.22	0.28	0.16	5.53	12.62	1.4	1	1	
27	禁令标志	K9+655距右路口50m被交路右侧设置	2.18	1.26	1.57	1.22	0.92	1.00	0.15	0.13	8.43	25.54		0.15	0.04	0.02	1.46	21.91	49.12	0.26	0.28	0.12	5.54	12.61		1.4	1	

编制：孙朋鹏　　复核：赵欣桐　　审核：汤德龙

标 志 工 程 数 量 表（被交道）

序号	标志名称	设置中心桩号及位置	标志板 (kg)	角钢 (kg)	滑动槽钢 (kg)	抱箍 (kg)	抱箍底衬 (kg)	螺 栓 (kg)	螺 母 (kg)	垫 圈 (kg)	小计 (kg)	钢管立柱 (kg)	钢管横梁 (kg)	柱帽 (kg)	螺 母 (kg)	垫 圈 (kg)	螺 栓 (kg)	法兰盘 (kg)	小计 (kg)	标志板面反光膜 (m^2)	立面标记 (m^2)	反光膜字符 (m^2)	钢筋(kg) Φ8钢筋（kg）	钢筋(kg) Φ14钢筋（kg）	钢筋(kg) Φ16钢筋（kg）	C30水泥混凝土 (m^3)	数量	备注
1	2	3	4	5	6	7	8	9	10	11	12	13	14	15	16	17	18	19	20	21	22	23	24	25	26	27	28	29
28	警告标志	K9+655距右路口80m被交路右侧设置	1.81	1.85	1.63	1.22	0.92	1.00	0.15	0.07	8.65	26.01		0.15	0.04	0.02	1.46	21.91	49.59	0.22	0.28	0.16	5.53	12.62	1.4	1	1	
29	禁令标志	K9+797距右路口50m被交路右侧设置	2.18	1.26	1.57	1.22	0.92	1.00	0.15	0.13	8.43	25.54		0.15	0.04	0.02	1.46	21.91	49.12	0.26	0.28	0.12	5.54	12.61		1.4	1	Y032新建
30	警告标志	K9+797距右路口80m被交路右侧设置	1.81	1.85	1.63	1.22	0.92	1.00	0.15	0.07	8.65	26.01		0.15	0.04	0.02	1.46	21.91	49.59	0.22	0.28	0.16	5.53	12.62	1.4	1	1	
31	禁令标志	K2+250距左路口50m被交路右侧设置	2.18	1.26	1.57	1.22	0.92	1.00	0.15	0.13	8.43	25.54		0.15	0.04	0.02	1.46	21.91	49.12	0.26	0.28	0.12	5.54	12.61		1.4	1	
32	禁令标志	K4+790距左路口50m被交路右侧设置	2.18	1.26	1.57	1.22	0.92	1.00	0.15	0.13	8.43	25.54		0.15	0.04	0.02	1.46	21.91	49.12	0.26	0.28	0.12	5.54	12.61		1.4	1	
33	警告标志	K4+790距左路口80m被交路右侧设置	1.81	1.85	1.63	1.22	0.92	1.00	0.15	0.07	8.65	26.01		0.15	0.04	0.02	1.46	21.91	49.59	0.22	0.28	0.16	5.53	12.62	1.4	1	1	
34	禁令标志	K7+110距左路口50m被交路右侧设置	2.18	1.26	1.57	1.22	0.92	1.00	0.15	0.13	8.43	25.54		0.15	0.04	0.02	1.46	21.91	49.12	0.26	0.28	0.12	5.54	12.61		1.4	1	Y003新建
35	禁令标志	K7+580距右路口50m被交路右侧设置	2.18	1.26	1.57	1.22	0.92	1.00	0.15	0.13	8.43	25.54		0.15	0.04	0.02	1.46	21.91	49.12	0.26	0.28	0.12	5.54	12.61		1.4	1	
36	警告标志	K7+580距右路口80m被交路右侧设置	1.81	1.85	1.63	1.22	0.92	1.00	0.15	0.07	8.65	26.01		0.15	0.04	0.02	1.46	21.91	49.59	0.22	0.28	0.16	5.53	12.62	1.4	1	1	

编制：孙鹏　　复核：赵欣桐　　审核：汤志龙

标 志 工 程 数 量 表（被交道）

序号	标志名称	设置中心桩号及位置	标志板 (kg)	角钢 (kg)	滑动槽钢 (kg)	抱箍 (kg)	抱箍底衬 (kg)	螺 栓 (kg)	螺 母 (kg)	垫 圈 (kg)	小计 (kg)	钢管立柱 (kg)	钢管横梁 (kg)	柱帽 (kg)	螺 母 (kg)	垫 圈 (kg)	螺 栓 (kg)	法兰盘 (kg)	小计 (kg)	标志板面反光膜 (m^2)	立面标记 (m^2)	反光膜字符 (m^2)	钢筋(kg) Φ8钢筋（kg）	钢筋(kg) Φ14钢筋（kg）	钢筋(kg) Φ16钢筋（kg）	C30水泥混凝土 (m^3)	数量	备注
1	2	3	4	5	6	7	8	9	10	11	12	13	14	15	16	17	18	19	20	21	22	23	24	25	26	27	28	29
37	禁令标志	K9+466距右路口50m被交路右侧设置	2.18	1.26	1.57	1.22	0.92	1.00	0.15	0.13	8.43	25.54		0.15	0.04	0.02	1.46	21.91	49.12	0.26	0.28	0.12	5.54	12.61		1.4	1	Y003新建
38	警告标志	K9+466距右路口80m被交路右侧设置	1.81	1.85	1.63	1.22	0.92	1.00	0.15	0.07	8.65	26.01		0.15	0.04	0.02	1.46	21.91	49.59	0.22	0.28	0.16	5.53	12.62	1.4	1	1	
39	禁令标志	K15+470距右路口50m被交路右侧设置	2.18	1.26	1.57	1.22	0.92	1.00	0.15	0.13	8.43	25.54		0.15	0.04	0.02	1.46	21.91	49.12	0.26	0.28	0.12	5.54	12.61		1.4	1	
40	警告标志	K15+470距右路口80m被交路右侧设置	1.81	1.85	1.63	1.22	0.92	1.00	0.15	0.07	8.65	26.01		0.15	0.04	0.02	1.46	21.91	49.59	0.22	0.28	0.16	5.53	12.62	1.4	1	1	
41	禁令标志	K4+300距右路口50m被交路右侧设置	2.18	1.26	1.57	1.22	0.92	1.00	0.15	0.13	8.43	25.54		0.15	0.04	0.02	1.46	21.91	49.12	0.26	0.28	0.12	5.54	12.61		1.4	1	Y007新建
42	警告标志	K4+300距右路口80m被交路右侧设置	1.81	1.85	1.63	1.22	0.92	1.00	0.15	0.07	8.65	26.01		0.15	0.04	0.02	1.46	21.91	49.59	0.22	0.28	0.16	5.53	12.62	1.4	1	1	
43	禁令标志	K15+600距左路口50m被交路右侧设置	2.18	1.26	1.57	1.22	0.92	1.00	0.15	0.13	8.43	25.54		0.15	0.04	0.02	1.46	21.91	49.12	0.26	0.28	0.12	5.54	12.61		1.4	1	
44	警告标志	K15+600距左路口80m被交路右侧设置	1.81	1.85	1.63	1.22	0.92	1.00	0.15	0.07	8.65	26.01		0.15	0.04	0.02	1.46	21.91	49.59	0.22	0.28	0.16	5.53	12.62	1.4	1	1	
45	禁令标志	K17+610距左路口50m被交路右侧设置	2.18	1.26	1.57	1.22	0.92	1.00	0.15	0.13	8.43	25.54		0.15	0.04	0.02	1.46	21.91	49.12	0.26	0.28	0.12	5.54	12.61		1.4	1	

编制：孙朋鹏　　复核：赵欣桐　　审核：汤德龙

标 志 工 程 数 量 表（被交道）

序号	标志名称	设置中心桩号及位置	标志板 (kg)	角钢 (kg)	滑动槽钢 (kg)	抱箍 (kg)	抱箍底衬 (kg)	螺 栓 (kg)	螺 母 (kg)	垫 圈 (kg)	小计 (kg)	钢管立柱 (kg)	钢管横梁 (kg)	柱帽 (kg)	螺 母 (kg)	垫 圈 (kg)	螺 栓 (kg)	法兰盘 (kg)	小计 (kg)	标志板面反光膜 (m^2)	立面标记 (m^2)	反光膜字符 (m^2)	钢筋(kg) Φ8钢筋（kg）	钢筋(kg) Φ14钢筋（kg）	钢筋(kg) Φ16钢筋（kg）	C30水泥混凝土 (m^3)	数量	备注
1	2	3	4	5	6	7	8	9	10	11	12	13	14	15	16	17	18	19	20	21	22	23	24	25	26	27	28	29
46	警告标志	K17+610距左路口80m被交路右侧设置	1.81	1.85	1.63	1.22	0.92	1.00	0.15	0.07	8.65	26.01		0.15	0.04	0.02	1.46	21.91	49.59	0.22	0.28	0.16	5.53	12.62	1.4	1	1	Y007新建
47	禁令标志	K1+800距右路口50m被交路右侧设置	2.18	1.26	1.57	1.22	0.92	1.00	0.15	0.13	8.43	25.54		0.15	0.04	0.02	1.46	21.91	49.12	0.26	0.28	0.12	5.54	12.61		1.4	1	C050
48	警告标志	K1+800距右路口80m被交路右侧设置	1.81	1.85	1.63	1.22	0.92	1.00	0.15	0.07	8.65	26.01		0.15	0.04	0.02	1.46	21.91	49.59	0.22	0.28	0.16	5.53	12.62	1.4	1	1	
49	禁令标志	K0+650距左路口50m被交路右侧设置	2.18	1.26	1.57	1.22	0.92	1.00	0.15	0.13	8.43	25.54		0.15	0.04	0.02	1.46	21.91	49.12	0.26	0.28	0.12	5.54	12.61		1.4	1	C070
50	警告标志	K0+650距左路口80m被交路右侧设置	1.81	1.85	1.63	1.22	0.92	1.00	0.15	0.07	8.65	26.01		0.15	0.04	0.02	1.46	21.91	49.59	0.22	0.28	0.16	5.53	12.62	1.4	1	1	
51	禁令标志	K0+520距右路口50m被交路右侧设置	2.18	1.26	1.57	1.22	0.92	1.00	0.15	0.13	8.43	25.54		0.15	0.04	0.02	1.46	21.91	49.12	0.26	0.28	0.12	5.54	12.61		1.4	1	Y013
52	警告标志	K0+520距右路口80m被交路右侧设置	1.81	1.85	1.63	1.22	0.92	1.00	0.15	0.07	8.65	26.01		0.15	0.04	0.02	1.46	21.91	49.59	0.22	0.28	0.16	5.53	12.62	1.4	1	1	
53	禁令标志	K0+557距左路口50m被交路右侧设置	2.18	1.26	1.57	1.22	0.92	1.00	0.15	0.13	8.43	25.54		0.15	0.04	0.02	1.46	21.91	49.12	0.26	0.28	0.12	5.54	12.61		1.4	1	
54	警告标志	K0+557距左路口80m被交路右侧设置	1.81	1.85	1.63	1.22	0.92	1.00	0.15	0.07	8.65	26.01		0.15	0.04	0.02	1.46	21.91	49.59	0.22	0.28	0.16	5.53	12.62	1.4	1	1	

编制：孙朋鹏　　复核：赵欣桐　　审核：汤德龙

标 志 工 程 数 量 表（被交道）

序号	标志名称	设置中心桩号及位置	标志板 (kg)	角钢 (kg)	滑动槽钢 (kg)	抱箍 (kg)	抱箍底衬 (kg)	螺 栓 (kg)	螺 母 (kg)	垫 圈 (kg)	小计 (kg)	钢管立柱 (kg)	钢管横梁 (kg)	柱帽 (kg)	螺 母 (kg)	垫 圈 (kg)	螺 栓 (kg)	法兰盘 (kg)	小计 (kg)	标志板面反光膜 (m^2)	立面标记 (m^2)	反光膜字符 (m^2)	钢筋(kg) Φ8钢筋（kg）	钢筋(kg) Φ14钢筋（kg）	钢筋(kg) Φ16钢筋（kg）	C30水泥混凝土 (m^3)	数量	备注
1	2	3	4	5	6	7	8	9	10	11	12	13	14	15	16	17	18	19	20	21	22	23	24	25	26	27	28	29
55	禁令标志	K0+620距右路口50m被交路右侧设置	2.18	1.26	1.57	1.22	0.92	1.00	0.15	0.13	8.43	25.54		0.15	0.04	0.02	1.46	21.91	49.12	0.26	0.28	0.12	5.54	12.61		1.4	1	
56	警告标志	K0+620距右路口80m被交路右侧设置	1.81	1.85	1.63	1.22	0.92	1.00	0.15	0.07	8.65	26.01		0.15	0.04	0.02	1.46	21.91	49.59	0.22	0.28	0.16	5.53	12.62	1.4	1	1	
57	禁令标志	K3+985距左路口50m被交路右侧设置	2.18	1.26	1.57	1.22	0.92	1.00	0.15	0.13	8.43	25.54		0.15	0.04	0.02	1.46	21.91	49.12	0.26	0.28	0.12	5.54	12.61		1.4	1	
58	警告标志	K3+985距左路口80m被交路右侧设置	1.81	1.85	1.63	1.22	0.92	1.00	0.15	0.07	8.65	26.01		0.15	0.04	0.02	1.46	21.91	49.59	0.22	0.28	0.16	5.53	12.62	1.4	1	1	
59	禁令标志	K4+946距右路口50m被交路右侧设置	2.18	1.26	1.57	1.22	0.92	1.00	0.15	0.13	8.43	25.54		0.15	0.04	0.02	1.46	21.91	49.12	0.26	0.28	0.12	5.54	12.61		1.4	1	Y013
60	警告标志	K4+946距右路口80m被交路右侧设置	1.81	1.85	1.63	1.22	0.92	1.00	0.15	0.07	8.65	26.01		0.15	0.04	0.02	1.46	21.91	49.59	0.22	0.28	0.16	5.53	12.62	1.4	1	1	
61	禁令标志	K5+000距左路口50m被交路右侧设置	2.18	1.26	1.57	1.22	0.92	1.00	0.15	0.13	8.43	25.54		0.15	0.04	0.02	1.46	21.91	49.12	0.26	0.28	0.12	5.54	12.61		1.4	1	
62	警告标志	K5+000距左路口80m被交路右侧设置	1.81	1.85	1.63	1.22	0.92	1.00	0.15	0.07	8.65	26.01		0.15	0.04	0.02	1.46	21.91	49.59	0.22	0.28	0.16	5.53	12.62	1.4	1	1	
63	禁令标志	K6+040距右路口50m被交路右侧设置	2.18	1.26	1.57	1.22	0.92	1.00	0.15	0.13	8.43	25.54		0.15	0.04	0.02	1.46	21.91	49.12	0.26	0.28	0.12	5.54	12.61		1.4	1	

编制：孙朋鹏　　复核：赵欣桐　　审核：汤德龙

标 志 工 程 数 量 表（被交道）

序号	标志名称	设置中心桩号及位置	标志板 (kg)	角钢 (kg)	滑动槽钢 (kg)	抱箍 (kg)	抱箍底衬 (kg)	螺 栓 (kg)	螺 母 (kg)	垫 圈 (kg)	小计 (kg)	钢管立柱 (kg)	钢管横梁 (kg)	柱帽 (kg)	螺 母 (kg)	垫 圈 (kg)	螺 栓 (kg)	法兰盘 (kg)	小计 (kg)	标志板面反光膜 (m^2)	立面标记 (m^2)	反光膜字符 (m^2)	钢筋(kg) Φ8钢筋（kg）	钢筋(kg) Φ14钢筋（kg）	钢筋(kg) Φ16钢筋（kg）	C30水泥混凝土 (m^3)	数量	备注
1	2	3	4	5	6	7	8	9	10	11	12	13	14	15	16	17	18	19	20	21	22	23	24	25	26	27	28	29
64	警告标志	K6+040距右路口80m被交路右侧设置	1.81	1.85	1.63	1.22	0.92	1.00	0.15	0.07	8.65	26.01		0.15	0.04	0.02	1.46	21.91	49.59	0.22	0.28	0.16	5.53	12.62	1.4	1	1	Y013
65	禁令标志	K1+090距右路口50m被交路右侧设置	2.18	1.26	1.57	1.22	0.92	1.00	0.15	0.13	8.43	25.54		0.15	0.04	0.02	1.46	21.91	49.12	0.26	0.28	0.12	5.54	12.61		1.4	1	
66	禁令标志	K1+090距左路口50m被交路右侧设置	2.18	1.26	1.57	1.22	0.92	1.00	0.15	0.13	8.43	25.54		0.15	0.04	0.02	1.46	21.91	49.12	0.26	0.28	0.12	5.54	12.61		1.4	1	
67	警告标志	K1+090距左路口80m被交路右侧设置	1.81	1.85	1.63	1.22	0.92	1.00	0.15	0.07	8.65	26.01		0.15	0.04	0.02	1.46	21.91	49.59	0.22	0.28	0.16	5.53	12.62	1.4	1	1	
68	禁令标志	K1+280距左路口50m被交路右侧设置	2.18	1.26	1.57	1.22	0.92	1.00	0.15	0.13	8.43	25.54		0.15	0.04	0.02	1.46	21.91	49.12	0.26	0.28	0.12	5.54	12.61		1.4	1	
69	警告标志	K1+280距左路口80m被交路右侧设置	1.81	1.85	1.63	1.22	0.92	1.00	0.15	0.07	8.65	26.01		0.15	0.04	0.02	1.46	21.91	49.59	0.22	0.28	0.16	5.53	12.62	1.4	1	1	C241
70	禁令标志	K2+600距右路口50m被交路右侧设置	2.18	1.26	1.57	1.22	0.92	1.00	0.15	0.13	8.43	25.54		0.15	0.04	0.02	1.46	21.91	49.12	0.26	0.28	0.12	5.54	12.61		1.4	1	
71	警告标志	K2+600距右路口80m被交路右侧设置	1.81	1.85	1.63	1.22	0.92	1.00	0.15	0.07	8.65	26.01		0.15	0.04	0.02	1.46	21.91	49.59	0.22	0.28	0.16	5.53	12.62	1.4	1	1	
72	禁令标志	K2+600距左路口50m被交路右侧设置	2.18	1.26	1.57	1.22	0.92	1.00	0.15	0.13	8.43	25.54		0.15	0.04	0.02	1.46	21.91	49.12	0.26	0.28	0.12	5.54	12.61		1.4	1	

编制：孙朋鹏　　复核：赵欣桐　　审核：汤德龙

标 志 工 程 数 量 表（被交道）

序号	标志名称	设置中心桩号及位置	标志板 (kg)	角钢 (kg)	滑动槽钢 (kg)	抱箍 (kg)	抱箍底衬 (kg)	螺 栓 (kg)	螺 母 (kg)	垫 圈 (kg)	小计 (kg)	钢管立柱 (kg)	钢管横梁 (kg)	柱帽 (kg)	螺 母 (kg)	垫 圈 (kg)	螺 栓 (kg)	法兰盘 (kg)	小计 (kg)	标志板面反光膜 (m^2)	立面标记 (m^2)	反光膜字符 (m^2)	钢筋(kg) Φ8钢筋（kg）	钢筋(kg) Φ14钢筋（kg）	钢筋(kg) Φ16钢筋（kg）	C30水泥混凝土 (m^3)	数量	备注
1	2	3	4	5	6	7	8	9	10	11	12	13	14	15	16	17	18	19	20	21	22	23	24	25	26	27	28	29
73	警告标志	K2+600距左路口80m被交路右侧设置	1.81	1.85	1.63	1.22	0.92	1.00	0.15	0.07	8.65	26.01		0.15	0.04	0.02	1.46	21.91	49.59	0.22	0.28	0.16	5.53	12.62	1.4	1	1	C241
74	禁令标志	K1+040距右路口50m被交路右侧设置	2.18	1.26	1.57	1.22	0.92	1.00	0.15	0.13	8.43	25.54		0.15	0.04	0.02	1.46	21.91	49.12	0.26	0.28	0.12	5.54	12.61		1.4	1	
75	禁令标志	K1+515距右路口50m被交路右侧设置	2.18	1.26	1.57	1.22	0.92	1.00	0.15	0.13	8.43	25.54		0.15	0.04	0.02	1.46	21.91	49.12	0.26	0.28	0.12	5.54	12.61		1.4	1	
76	警告标志	K1+515距右路口80m被交路右侧设置	1.81	1.85	1.63	1.22	0.92	1.00	0.15	0.07	8.65	26.01		0.15	0.04	0.02	1.46	21.91	49.59	0.22	0.28	0.16	5.53	12.62	1.4	1	1	
77	禁令标志	K1+515距左路口50m被交路右侧设置	2.18	1.26	1.57	1.22	0.92	1.00	0.15	0.13	8.43	25.54		0.15	0.04	0.02	1.46	21.91	49.12	0.26	0.28	0.12	5.54	12.61		1.4	1	X642
78	警告标志	K1+515距左路口80m被交路右侧设置	1.81	1.85	1.63	1.22	0.92	1.00	0.15	0.07	8.65	26.01		0.15	0.04	0.02	1.46	21.91	49.59	0.22	0.28	0.16	5.53	12.62	1.4	1	1	
79	禁令标志	K2+070距右路口50m被交路右侧设置	2.18	1.26	1.57	1.22	0.92	1.00	0.15	0.13	8.43	25.54		0.15	0.04	0.02	1.46	21.91	49.12	0.26	0.28	0.12	5.54	12.61		1.4	1	
80	警告标志	K2+070距右路口80m被交路右侧设置	1.81	1.85	1.63	1.22	0.92	1.00	0.15	0.07	8.65	26.01		0.15	0.04	0.02	1.46	21.91	49.59	0.22	0.28	0.16	5.53	12.62	1.4	1	1	
81	禁令标志	双榆树村内交汇距右路口50m被交路右侧设置	2.18	1.26	1.57	1.22	0.92	1.00	0.15	0.13	8.43	25.54		0.15	0.04	0.02	1.46	21.91	49.12	0.26	0.28	0.12	5.54	12.61		1.4	1	C196

编制：孙朋鹏　　复核：赵欣桐　　审核：汤德龙

标 志 工 程 数 量 表（被交道）

乡村道路隐患

序号	标志名称	设置中心桩号及位置	标志板 (kg)	角钢 (kg)	滑动槽钢 (kg)	抱箍 (kg)	抱箍底衬 (kg)	螺 栓 (kg)	螺 母 (kg)	垫 圈 (kg)	小计 (kg)	钢管立柱 (kg)	钢管横梁 (kg)	柱帽 (kg)	螺 母 (kg)	垫 圈 (kg)	螺 栓 (kg)	法兰盘 (kg)	小计 (kg)	标志板面反光膜 (m^2)	立面标记 (m^2)	反光膜字符 (m^2)	钢筋(kg) Φ8钢筋（kg）	钢筋(kg) Φ14钢筋（kg）	钢筋(kg) Φ16钢筋（kg）	C30水泥混凝土 (m^3)	数量	备注
1	2	3	4	5	6	7	8	9	10	11	12	13	14	15	16	17	18	19	20	21	22	23	24	25	26	27	28	29
82	警告标志	双榆树村内交汇距右路口80m被交路右侧设置	1.81	1.85	1.63	1.22	0.92	1.00	0.15	0.07	8.65	26.01		0.15	0.04	0.02	1.46	21.91	49.59	0.22	0.28	0.16	5.53	12.62	1.4	1	1	C196
合计	单柱新建		164.33	126.33	131.08	100.04	75.44	82.00	12.30	8.32	699.84	2112.61		12.30	3.28	1.64	119.72	1796.62	4046.17	19.76	22.96	11.40	453.89	1034.41	####	99.20	82	

编制：孙鹏　　复核：赵欣桐　　审核：汤德龙

减速标线设置一览表（主线）

设置中心桩号	位置	型式	设置长度（m）	设置组数（组）	数量（m²）	备注
1	2	3	4	5	6	7
K0+000	全幅	横向减速标线	7	4	37.8	X646
K1+350学校	全幅	横向减速标线	7	6	56.7	C241
	中心	人行道斑马线		1	25.4	
K0+000	全幅	横向减速标线	8.5	4	45.9	X642
K0+670十字交汇路口	全幅	横向减速标线	10	3	40.5	X154
K0+670十字交汇路口	半幅	横向减速标线	7	3	28.4	X154
K0+990十字交汇路口	半幅	横向减速标线	6	3	24.3	X154
K0+990十字交汇路口	半幅	横向减速标线	6	3	24.3	X154
K0+270十字交汇路口	全幅	横向减速标线	12	3	48.6	Y034
K0+270十字交汇路口	全幅	横向减速标线	5	3	20.3	Y034

设置中心桩号	位置	型式	设置长度（m）	设置组数（组）	数量（m²）	备注
1	2	3	4	5	6	7
合　计		普通热熔标线			25.4	新建
		横向减速标线			352.1	新建

编制：孙鹏　　复核：赵依桐　　审核：汤德龙

减速标线设置一览表（被交道）

乡村道路隐患

设置中心桩号	位置	型式	设置长度（m）	设置组数（组）	数量（m²）	备注
1	2	3	4	5	6	7
K4+100左交叉路口	全幅	横向减速标线	7	3	28.35	C201
K5+880右交叉路口	全幅	横向减速标线	5	3	20.25	Y032
K0+670十字交汇路口	半幅	横向减速标线	7	3	28.4	X154
K0+670十字交汇路口	半幅	横向减速标线	7	3	28.4	X154
K0+990十字交汇路口	半幅	横向减速标线	7	3	28.4	X154
K0+990十字交汇路口	半幅	横向减速标线	7	3	28.4	X154

设置中心桩号	位置	型式	设置长度（m）	设置组数（组）	数量（m²）	备注
1	2	3	4	5	6	7
合　计		横向减速标线			133.7	新建

编制：孙鹏　　复核：赵依桐　　审核：汤德龙

道口标柱工程数量表

乡村道路隐患

序号	布　设　位　置		设计根数	立柱	内筑混凝土C10	混凝土基础C30	标线漆	备　注
	中心桩号	设置位置	（根）	（kg）	（m³）	（m³）	（m²）	
1	2	3	4	5	6	7	8	9
1	与C204交汇	右侧	4	75.24	0.044	0.5	1.504	C357
2	K11+026	终点	4	75.24	0.044	0.5	1.504	
3	K0+930	左侧	4	75.24	0.044	0.5	1.504	C024
4	K1+960	右侧	4	75.24	0.044	0.5	1.504	
5	K9+797	右侧	4	75.24	0.044	0.5	1.504	Y032
6	K4+300	右侧	4	75.24	0.044	0.5	1.504	Y007
7	K0+650	左侧	4	75.24	0.044	0.5	1.504	C070
8	K2+910	左侧	4	75.24	0.044	0.5	1.504	Y013
9	K3+100	左侧	8	150.48	0.088	1	3.008	
10	K3+100	右侧	8	150.48	0.088	1	3.008	
11	K3+985	左侧	4	75.24	0.044	0.5	1.504	
12	K5+000	左侧	4	75.24	0.044	0.5	1.504	
13	K6+260	左侧	4	75.24	0.044	0.5	1.504	
14	K7+650	右侧	4	75.24	0.044	0.5	1.504	C352
15	K4+200	左侧	4	75.24	0.044	0.5	1.504	C394
16	K4+300	左侧	4	75.24	0.044	0.5	1.504	
17	K4+350	左侧	4	75.24	0.044	0.5	1.504	
合计			76	1429.56	0.836	9.5	28.576	

编制：孙鹏　　复核：赵依桐　　审核：汤德龙

B 级 护 栏 设 置 一 览 表（新建）

乡村道路隐患

序号	起讫桩号	规格	段落长度	布置位置	立　柱			护栏板										托架	防阻块	柱帽	端头	
		（型号）	（m）		（根）			（块）										（个）	（个）	（个）	（个）	
					立柱G-T-1-2	立柱G-T-2-2	立柱G-Z-1-1	DB01-1板	DB01-2板	DB03-1板	DB06-1板	RTSB01板	TR-2板	1135×310×4	690×310×4	1135X506X4	690X506X4	70X4.5X300	F-1	Φ114	D-Ⅱ	D-1
1	2	3	4	6	7	8	8	9	10	11	12	13	14	15	16	17	18	19	20	21	22	23
1	K36+200 ～ K36+420	Gr-B-2E	220	左侧	105	10		49		12		53						105		115		2
2	K0+000 ～ K0+216	Gr-B-2E	216	右侧	103	10		48		12		52						103		113		2
3	K0+080 ～ K0+180	Gr-B-2E	100	左侧	45	10		19		12		23						45		55		2
	合计：		536		253	30		116		36		128						253		283		6

B 级 护 栏 设 置 一 览 表（新建）

乡村道路隐患

序号	起讫桩号	规格	布设长度	布置位置	螺栓						螺母			垫圈		防盗垫圈	横梁垫片	上底盘	C30砼	反光膜	备 注
					拼接螺栓	拼接螺栓	连接螺栓		膨胀螺栓	地脚螺栓	拼接螺母	连接螺母	地脚螺母								
		（型号）	（m）		（个）	（个）	（个）		（个）	（个）	（个）	（个）	（个）	（个）	（个）	（个）	（个）	（个）	(m^3)	(m^2)	
					M16X35	M16X38	M16X140	M16X50	M10X80	M20	M16	M16	M20	Φ35X4	M20	Φ43	76X44X4	340X10X340			
1	2	3	4	5	6	7	8	9	10	11	12	13	14	15	16	17	18	19	20	21	22
1	K36+200 ～ K36+420	Gr-B-2E	220	左侧	488		115	230			488	345		833		833	230		2.72	0.4	S515
2	K0+000 ～ K0+216	Gr-B-2E	216	右侧	480		113	226			480	339		819		819	226		2.72	0.4	C265
3	K0+080 ～ K0+180	Gr-B-2E	100	左侧	248		55	110			248	165		413		413	110		2.72	0.4	
			536		1216		283	566			1216	849		2065		2065	566		8.16	1.2	

编制：　　复核：　　审核：

B 级 护 栏 工 程 数 量 表 （新建）

乡村道路隐患

序号	名　　称	规格或型号	单　位	数　量	单位工程量	合计工程量	备注
1	2	3	4	5	6	7	8
1	立柱G-T-1-2	Φ114×4.5×2100	根	253	25.52Kg/根	6456.56	
	立柱G-T-2-2	Φ114×4.5×1750	根	30	21.27Kg/根	638.10	
	立柱G-Z-1-1	Φ114×4.5×740	根		8.99Kg/根		
2	DB01-1板	4320×310×85×3	块	116	49.15Kg/块	5701.40	
	DB01-2板	310×85×3×4320	块		49.15Kg/块		
	DB03-1板	2320×310×85×3	块	36	26.4Kg/块	950.40	
	DB06-1板	310×85×3×4160	块		47.33Kg/块		
	RTSB01板	320×310×85×3	块	128	3.64Kg/块	465.92	
	TR-2板	t=4mm	块		54.78Kg/块		
	1135×310×4板	1135×310×4	块		16.42Kg/块		
	690×310×4板	690×310×4	块		9.98Kg/块		
3	托架	70X4.5X300	个	253	0.88Kg/个	222.64	
	防阻块	F-1	个		7.63Kg/个		
4	柱帽	Φ114	个	283		283.00	
5	端头	D-1	个	6	10.8Kg/个	64.80	
6	拼接螺栓	M16X35	个	1216	0.093Kg/个	113.09	
		M16X38	个		0.095Kg/个		
7	连接螺栓	M16X140	个	283	0.283Kg/个	80.09	
		M16X50	个	566	0.103Kg/个	58.30	
8	膨胀螺栓	M10X80	个		0.061Kg/个		
9	地脚螺栓	M20	个		0.034Kg/个		
10	拼接螺母	M16	个	1216	0.056Kg/个	68.10	
	连接螺母	M16	个	849	0.056Kg/个	47.54	
	地脚螺母	M20	个		0.119Kg/个		
11	垫圈	Φ35X4	个	2065	0.023Kg/个	47.50	
		M20	个		0.034Kg/个		
	防盗垫圈	Φ43	个	2065	0.05Kg/个	103.25	
12	横梁垫片	76X44X4	个	566	0.105Kg/个	59.43	
13	上底盘	340X10X340	个		8.540Kg/个		
14	混凝土	C30	m^3	8.16		8.16	
15	土方		m^3	402		402	
16	反光膜		(m^2)	1.2		1.20	

编制：　　复核：　　审核：

橡胶减速带设置一览表

乡村道路隐患

桩号	形式	位置	数量（道）	长度L（米）	备注
K0+010	橡胶减速带	中心	1	4.4	X641 K0+580右平交道
K0+020	橡胶减速带	中心	1	4.4	
K0+010	橡胶减速带	中心	1	4.4	C201 K2+700左平交道
K0+020	橡胶减速带	中心	1	4.4	
K0+010	橡胶减速带	中心	1	10.4	C201 K4+120左平交道
K0+020	橡胶减速带	中心	1	10.4	
K0+010	橡胶减速带	中心	1	4.4	C201 K4+580右平交道
K0+020	橡胶减速带	中心	1	4.4	
K0+010	橡胶减速带	中心	1	4.4	C201 K5+360右平交道
K0+020	橡胶减速带	中心	1	4.4	
K0+050	橡胶减速带	中心	1	5.9	C024 K0+050道口
K0+470	橡胶减速带	中心	1	4.4	C204 K0+480学校两侧
K0+490	橡胶减速带	中心	1	4.4	
K0+010	橡胶减速带	中心	1	3.9	C024 K0+930左平交道
K0+020	橡胶减速带	中心	1	3.9	
K0+010	橡胶减速带	中心	1	4.4	C024 K1+960右平交道
K0+020	橡胶减速带	中心	1	4.4	
K11+006	橡胶减速带	中心	1	4.4	C357 K10+976平交道口
K11+016	橡胶减速带	中心	1	4.4	
K0+010	橡胶减速带	中心	1	3.9	C205 K3+640右平交道
K0+020	橡胶减速带	中心	1	3.9	
K0+010	橡胶减速带	中心	1	4.4	C205 K4+780右平交道
K0+020	橡胶减速带	中心	1	4.4	
K0+010	橡胶减速带	中心	1	3.9	Y032 K2+270左平交道
K0+020	橡胶减速带	中心	1	3.9	

桩号	形式	位置	数量（道）	长度L（米）	备注
K0+010	橡胶减速带	中心	1	3.9	Y032 K2+850左平交道
K0+020	橡胶减速带	中心	1	3.9	
K0+010	橡胶减速带	中心	1	4.4	Y032 K4+257右平交道
K0+020	橡胶减速带	中心	1	4.4	
K0+010	橡胶减速带	中心	1	4.4	Y032 K8+070左平交道
K0+020	橡胶减速带	中心	1	4.4	
K0+010	橡胶减速带	中心	1	4.4	Y032 K9+655右平交道
K0+020	橡胶减速带	中心	1	4.4	
K0+010	橡胶减速带	中心	1	4.4	Y032 K9+797右平交道
K0+020	橡胶减速带	中心	1	4.4	
K0+010	橡胶减速带	中心	1	4.4	Y003 K4+790左平交道
K0+020	橡胶减速带	中心	1	4.4	
K0+010	橡胶减速带	中心	1	4.4	Y003 K7+580右平交道
K0+020	橡胶减速带	中心	1	4.4	
K0+010	橡胶减速带	中心	1	4.4	Y003 K9+466右平交道
K0+020	橡胶减速带	中心	1	4.4	
K0+010	橡胶减速带	中心	1	4.4	Y003 K15+470右平交道
K0+020	橡胶减速带	中心	1	4.4	
K0+010	橡胶减速带	中心	1	4.4	Y007 K4+300右平交道
K0+020	橡胶减速带	中心	1	4.4	
K0+010	橡胶减速带	中心	1	4.4	Y007 K15+600左平交道
K0+020	橡胶减速带	中心	1	4.4	
K0+010	橡胶减速带	中心	1	4.4	Y007 K17+610左平交道
K0+020	橡胶减速带	中心	1	4.4	
小计			49	225.1	

编制： 复核： 审核：

橡胶减速带设置一览表

乡村道路隐患

桩号	形式	位置	数量（道）	长度L（米）	备注
K0+010	橡胶减速带	中心	1	4.4	C050 K1+800右平交道
K0+020	橡胶减速带	中心	1	4.4	
K0+010	橡胶减速带	中心	1	4.4	C070 K0+650左平交道
K0+020	橡胶减速带	中心	1	4.4	
K0+010	橡胶减速带	中心	1	5.9	Y013 G231交汇
K0+020	橡胶减速带	中心	1	5.9	
K0+010	橡胶减速带	中心	1	3.9	Y013 K0+520右平交道
K0+020	橡胶减速带	中心	1	3.9	
K0+010	橡胶减速带	中心	1	3.9	Y013 K0+557左平交道
K0+020	橡胶减速带	中心	1	3.9	
K0+010	橡胶减速带	中心	1	3.9	Y013 K0+620右平交道
K0+020	橡胶减速带	中心	1	3.9	
K0+010	橡胶减速带	中心	1	4.4	Y013 K3+985左平交道
K0+020	橡胶减速带	中心	1	4.4	
K0+010	橡胶减速带	中心	1	4.4	Y013 K4+946右平交道
K0+020	橡胶减速带	中心	1	4.4	
K0+010	橡胶减速带	中心	1	4.4	Y013 K5+000左平交道
K0+020	橡胶减速带	中心	1	4.4	
K0+010	橡胶减速带	中心	1	4.4	Y013 K6+040右平交道
K0+020	橡胶减速带	中心	1	4.4	
K0+010	橡胶减速带	中心	1	4.4	Y013 K11+400平交道口
K0+020	橡胶减速带	中心	1	4.4	

桩号	形式	位置	数量（道）	长度L（米）	备注
K0+010	橡胶减速带	中心	1	4.4	C241 K1+090左平交道
K0+020	橡胶减速带	中心	1	4.4	
K0+010	橡胶减速带	中心	1	4.9	C241 K1+280左平交道
K0+020	橡胶减速带	中心	1	4.9	
K0+010	橡胶减速带	中心	1	4.4	C241 K2+600左平交道
K0+020	橡胶减速带	中心	1	4.4	
K0+010	橡胶减速带	中心	1	4.4	C241 K2+600右平交道
K0+020	橡胶减速带	中心	1	4.4	
K0+010	橡胶减速带	中心	1	4.4	X642 K1+515右平交道
K0+020	橡胶减速带	中心	1	4.4	
K0+010	橡胶减速带	中心	1	4.4	X642 K1+515左平交道
K0+020	橡胶减速带	中心	1	4.4	
K0+010	橡胶减速带	中心	1	4.9	X642 K2+070右平交道
K0+020	橡胶减速带	中心	1	4.9	
K0+010	橡胶减速带	中心	1	4.4	C196 双榆树村内右平交道
K0+020	橡胶减速带	中心	1	4.4	
小计			38	169.2	
合计			87	394.3	

编制： 复核： 审核：

沿线筑路材料料场表

乡村道路隐患

材料名称	料场名称	上路桩号	上路支距（km）	材料及料场状况	备注
水泥	白城北方水泥有限公司	K0+000	120	年产量300万吨	
碎石	洮南市林海村石场	K0+000	190	年产量30万立方米	
中粗砂、砂砾	五家户砂场	K0+000	150	年产量25万立方米	
木材、钢材	白城市	K0+000	145		

编制：孙鹏　　复核：赵依桐　　审核：汤德龙

乡村危险道路排查

标 志 布 设 一 览 表（主路）

乡村危险道路排查

序号	标 志 名 称	设 置 中 心 桩 号	位置	版 面 内 容	版 面 编 号	板 面 尺 寸 (cm × cm)	反光要求	支撑形式	数量 (块)	备 注
1	黄闪灯	K3+900	右侧		(4)			单柱	1	Y038新建
2	黄闪灯	K4+000	左侧		(4)			单柱	1	
3	警告标志	K21+550	右侧		(1)	△90	Ⅳ类	单柱	1	Y006新建
4	警告标志	K21+850	左侧		(1)	△90	Ⅳ类	单柱	1	
5	黄闪灯	K3+160	右侧		(4)			单柱	1	X154新建
6	黄闪灯	K3+160	左侧		(4)			单柱	1	
7	黄闪灯	K3+180	右侧		(4)			单柱	1	

编制：孙鹏　　复核：赵依桐　　审核：汤德宏

标 志 布 设 一 览 表（主路）

乡村危险道路排查

序号	标 志 名 称	设 置 中 心 桩 号	位置	版 面 内 容	版 面 编 号	板 面 尺 寸 (cm × cm)	反光要求	支撑形式	数量 (块)	备 注
8	黄闪灯	K3+180	左侧		(4)			单柱	1	X154新建
9	线形诱导标志	K13+350~K13+410	左侧	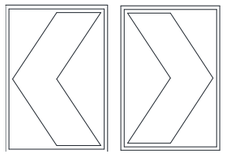	(3)	60×80	Ⅳ类	单柱	4	S210 新建，20m间距双向板面设置
10	线形诱导标志	K13+970~K14+150	右侧	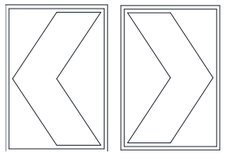	(3)	60×80	Ⅳ类	单柱	10	
11	警告标志	K13+260	左侧		(1)	△90	Ⅳ类	单柱	1	Y036新建
12	警告标志	K14+820	右侧		(1)	△90	Ⅳ类	单柱	1	
13	警告标志	K3+790	右侧		(1)	△90	Ⅳ类	单柱	1	Y026新建
14	警告标志	K3+890	左侧		(1)	△90	Ⅳ类	单柱	1	

编制：孙鹏　　复核：赵欣桐　　审核：汤德宏

标 志 布 设 一 览 表（主路）

乡村危险道路排查

序号	标 志 名 称	设 置 中 心 桩 号	位置	版 面 内 容	版 面 编 号	板 面 尺 寸 (cm × cm)	反光要求	支撑形式	数量 (块)	备 注
15	警告标志	K6+035	右侧		(1)	△90	Ⅳ类	单柱	1	Y026新建
16	警告标志	K6+135	左侧		(1)	△90	Ⅳ类	单柱	1	
17	警告标志	K2+330	右侧		(1)	△90	Ⅳ类	单柱	1	Y030新建
18	警告标志	K2+430	左侧		(1)	△90	Ⅳ类	单柱	1	
合计	单柱新建								6	黄闪灯
									14	线形诱导标志
									10	警告标志

编制：孙鹏　　复核：赵依桐　　审核：汤德宏

标 志 布 设 一 览 表（被交路）

乡村危险道路排查

序号	标 志 名 称	设 置 中 心 桩 号	位置	版 面 内 容	版 面 编 号	板 面 尺 寸 (cm × cm)	反光要求	支撑形式	数量 (块)	备 注
1	黄闪灯	K3+900距右路口50m被交路右侧设置	右侧		(4)			单柱	1	Y038新建
2	黄闪灯	K3+900距右路口50m被交路右侧设置	右侧		(4)			单柱	1	
3	黄闪灯	K21+800距右路口50m被交路右侧设置	右侧		(4)			单柱	1	Y006新建
4	禁令标志	K21+800距右路口50m被交路右侧设置	右侧		(2)	标志外径D60	Ⅳ类	单柱	1	
5	警告标志	K21+800距右路口80m被交路右侧设置	右侧		(1)	△70	Ⅳ类	单柱	1	
5	禁令标志	K12+816距右路口50m被交路右侧设置	右侧		(2)	标志外径D60	Ⅳ类	单柱	1	S210新建
6	禁令标志	K12+816距左路口50m被交路右侧设置	左侧		(2)	标志外径D60	Ⅳ类	单柱	1	

编制：孙鹏　　复核：赵依桐　　审核：汤德龙

标 志 布 设 一 览 表（被交路）

乡村危险道路排查

序号	标 志 名 称	设 置 中 心 桩 号	位置	版 面 内 容	版 面 编 号	板 面 尺 寸 (cm × cm)	反光要求	支撑形式	数量 (块)	备 注
7	禁令标志	K3+840距左路口50m被交路右侧设置	右侧		(2)	标志外径D60	Ⅳ类	单柱	1	Y026新建
8	警告标志	K3+840距左路口80m被交路右侧设置	右侧		(1)	△70	Ⅳ类	单柱	1	
9	禁令标志	K6+085距左路口50m被交路右侧设置	左侧		(2)	标志外径D60	Ⅳ类	单柱	1	
10	警告标志	K6+085距左路口80m被交路右侧设置	左侧		(1)	△70	Ⅳ类	单柱	1	
11	禁令标志	K19+250距右路口50m被交路右侧设置	右侧		(2)	标志外径D60	Ⅳ类	单柱	1	X153新建
12	警告标志	K19+250距右路口80m被交路右侧设置	右侧		(1)	△70	Ⅳ类	单柱	1	
13	禁令标志	K19+250距左路口50m被交路右侧设置	左侧		(2)	标志外径D60	Ⅳ类	单柱	1	

编制：孙鹏　　复核：赵依桐　　审核：汤德龙

标 志 布 设 一 览 表（被交路）

乡村危险道路排查

序号	标 志 名 称	设 置 中 心 桩 号	位置	版 面 内 容	版 面 编 号	板 面 尺 寸 (cm × cm)	反光要求	支撑形式	数量 (块)	备 注
14	警告标志	K19+250距左路口80m被交路右侧设置	左侧		(1)	△70	Ⅳ类	单柱	1	X153新建
15	禁令标志	K19+250距左路口50m被交路右侧设置	左侧		(2)	标志外径D60	Ⅳ类	单柱	1	
16	警告标志	K19+250距左路口80m被交路右侧设置	左侧		(1)	△70	Ⅳ类	单柱	1	
17	黄闪灯								3	
	警告标志								5	
	禁令标志								8	

编制：孙鹏　　复核：赵依桐　　审核：汤德龙

标 志 工 程 数 量 表（主线）

乡村危险道路排查

S2-16-4-3

序号	标志名称	设置中心桩号及位置	标志板 (kg)	角钢 (kg)	滑动槽钢 (kg)	抱 箍 (kg)	抱箍底衬 (kg)	螺 栓 (kg)	螺 母 (kg)	垫 圈 (kg)	小计 (kg)	钢管立柱 (kg)	钢管横梁 (kg)	柱帽 (kg)	螺 母 (kg)	垫 圈 (kg)	螺 栓 (kg)	法兰盘 (kg)	小计 (kg)	标志板面反光膜 (m^2)	立面标记 (m^2)	反光膜字符 (m^2)	钢筋(kg) Φ8钢筋 (kg)	钢筋(kg) Φ14钢筋 (kg)	钢筋(kg) Φ16钢筋 (kg)	C30水泥混凝土 (m^3)	数量	备注
1	2	3	4	5	6	7	8	9	10	11	12	13	14	15	16	17	18	19	20	21	22	23	24	25	26	27	28	29
1	黄闪灯	K3+900										23.82		0.37	0.04	0.02	1.46	21.91	47.62	0.53	0.28	0.24	5.61		15.50	1.60	1	Y038
2	黄闪灯	K4+000										23.82		0.37	0.04	0.02	1.46	21.91	47.62	0.53	0.28	0.24	5.61		15.50	1.60	1	
3	警告标志	K21+550	3.00	1.85	1.77	1.22	0.92	1.00	0.15	0.07	9.98	29.26		0.15	0.04	0.02	1.46	21.91	52.84	0.36	0.28	0.16	5.53	12.62		1.40	1	Y006
4	警告标志	K21+850	3.00	1.85	1.77	1.22	0.92	1.00	0.15	0.07	9.98	29.26		0.15	0.04	0.02	1.46	21.91	52.84	0.36	0.28	0.16	5.53	12.62		1.40	1	
5	黄闪灯	K3+160										23.82		0.37	0.04	0.02	1.46	21.91	47.62	0.53	0.28	0.24	5.61		15.50	1.60	1	X154
6	黄闪灯	K3+160										23.82		0.37	0.04	0.02	1.46	21.91	47.62	0.53	0.28	0.24	5.61		15.50	1.60	1	
7	黄闪灯	K3+180										23.82		0.37	0.04	0.02	1.46	21.91	47.62	0.53	0.28	0.24	5.61		15.50	1.60	1	
8	黄闪灯	K3+180										23.82		0.37	0.04	0.02	1.46	21.91	47.62	0.53	0.28	0.24	5.61		15.50	1.60	1	
9	线形诱导标志	K13+350~K13+410	32.83	15.52	15.08	9.76	7.36	8.00	1.20	1.04	90.79	125.00		1.48	0.16	0.08	5.84	87.64	220.20	1.92	1.12	0.88	22.44		62.00	6.40	4	S210
10	线形诱导标志	K13+970~K14+150	82.08	38.80	37.70	24.40	18.40	20.00	3.00	2.60	226.98	312.50		3.70	0.40	0.20	14.60	219.10	550.50	4.80	2.80	2.20	56.10		155.00	16.00	10	
11	警告标志	K13+260	3.00	1.85	1.77	1.22	0.92	1.00	0.15	0.07	9.98	29.26		0.15	0.04	0.02	1.46	21.91	52.84	0.36	0.28	0.16	5.53	12.62		1.40	1	Y036
12	警告标志	K14+820	3.00	1.85	1.77	1.22	0.92	1.00	0.15	0.07	9.98	29.26		0.15	0.04	0.02	1.46	21.91	52.84	0.36	0.28	0.16	5.53	12.62		1.40	1	
13	警告标志	K3+790	3.00	1.85	1.77	1.22	0.92	1.00	0.15	0.07	9.98	29.26		0.15	0.04	0.02	1.46	21.91	52.84	0.36	0.28	0.16	5.53	12.62		1.40	1	Y026
14	警告标志	K3+890	3.00	1.85	1.77	1.22	0.92	1.00	0.15	0.07	9.98	29.26		0.15	0.04	0.02	1.46	21.91	52.84	0.36	0.28	0.16	5.53	12.62		1.40	1	
15	警告标志	K6+035	3.00	1.85	1.77	1.22	0.92	1.00	0.15	0.07	9.98	29.26		0.15	0.04	0.02	1.46	21.91	52.84	0.36	0.28	0.16	5.53	12.62		1.40	1	
16	警告标志	K6+135	3.00	1.85	1.77	1.22	0.92	1.00	0.15	0.07	9.98	29.26		0.15	0.04	0.02	1.46	21.91	52.84	0.36	0.28	0.16	5.53	12.62		1.40	1	
17	警告标志	K2+330	3.00	1.85	1.77	1.22	0.92	1.00	0.15	0.07	9.98	29.26		0.15	0.04	0.02	1.46	21.91	52.84	0.36	0.28	0.16	5.53	12.62		1.40	1	Y030
18	警告标志	K2+430	3.00	1.85	1.77	1.22	0.92	1.00	0.15	0.07	9.98	29.26		0.15	0.04	0.02	1.46	21.91	52.84	0.36	0.28	0.16	5.53	12.62		1.40	1	
合计	单柱新建		144.91	72.82	70.48	46.36	34.96	38.00	5.70	4.34	417.57	873.02		8.90	1.20	0.60	43.80	657.30	1584.82	13.50	8.40	6.11	167.50	126.20	310.00	46.00	30	

编制：孙鹏　　复核：赵欣桐　　审核：汤德龙

标 志 工 程 数 量 表（被交道）

乡村危险道路排查

序号	标志名称	设置中心桩号及位置	标志板 (kg)	角钢 (kg)	滑动槽钢 (kg)	抱箍 (kg)	抱箍底衬 (kg)	螺 栓 (kg)	螺 母 (kg)	垫 圈 (kg)	小计 (kg)	钢管立柱 (kg)	钢管横梁 (kg)	柱帽 (kg)	螺 母 (kg)	垫 圈 (kg)	螺 栓 (kg)	法兰盘 (kg)	小计 (kg)	标志板面反光膜 (m^2)	立面标记 (m^2)	反光膜字符 (m^2)	钢筋(kg) Φ8钢筋（kg）	钢筋(kg) Φ14钢筋（kg）	钢筋(kg) Φ16钢筋（kg）	C30水泥混凝土 (m^3)	数量	备注
1	2	3	4	5	6	7	8	9	10	11	12	13	14	15	16	17	18	19	20	21	22	23	24	25	26	27	28	29
1	黄闪灯	K3+900距右路口50m被交路右侧设置										23.82		0.37	0.04	0.02	1.46	21.91	47.62	0.53	0.28	0.24	5.61		15.50	1.60	1	Y038
2	黄闪灯	K3+900距右路口50m被交路右侧设置										23.82		0.37	0.04	0.02	1.46	21.91	47.62	0.53	0.28	0.24	5.61		15.50	1.60	1	
3	黄闪灯	K21+800距右路口50m被交路右侧设置										23.82		0.37	0.04	0.02	1.46	21.91	47.62	0.53	0.28	0.24	5.61		15.50	1.60	1	Y006
4	禁令标志	K21+800距右路口50m被交路右侧设置	2.18	1.26	1.57	1.22	0.92	1.00	0.15	0.13	8.43	25.54		0.15	0.04	0.02	1.46	21.91	49.12	0.26	0.28	0.12	5.54	12.61		1.4	1	
5	警告标志	K21+800距右路口80m被交路右侧设置	1.81	1.85	1.63	1.22	0.92	1.00	0.15	0.07	8.65	26.01		0.15	0.04	0.02	1.46	21.91	49.59	0.22	0.28	0.16	5.53	12.62		1.4	1	
6	禁令标志	K12+816距右路口50m被交路右侧设置	2.18	1.26	1.57	1.22	0.92	1.00	0.15	0.13	8.43	25.54		0.15	0.04	0.02	1.46	21.91	49.12	0.26	0.28	0.12	5.54	12.61		1.4	1	S210
7	禁令标志	K12+816距左路口50m被交路右侧设置	2.18	1.26	1.57	1.22	0.92	1.00	0.15	0.13	8.43	25.54		0.15	0.04	0.02	1.46	21.91	49.12	0.26	0.28	0.12	5.54	12.61		1.4	1	
8	禁令标志	K3+840距左路口50m被交路右侧设置	2.18	1.26	1.57	1.22	0.92	1.00	0.15	0.13	8.43	25.54		0.15	0.04	0.02	1.46	21.91	49.12	0.26	0.28	0.12	5.54	12.61		1.4	1	Y026
9	警告标志	K3+840距左路口80m被交路右侧设置	1.81	1.85	1.63	1.22	0.92	1.00	0.15	0.07	8.65	26.01		0.15	0.04	0.02	1.46	21.91	49.59	0.22	0.28	0.16	5.53	12.62		1.4	1	

编制：孙鹏　　复核：赵欣桐　　审核：汤德龙

标 志 工 程 数 量 表（被交道）

乡村危险道路排查

序号	标志名称	设置中心桩号及位置	标志板 (kg)	角钢 (kg)	滑动槽钢 (kg)	抱箍 (kg)	抱箍底衬 (kg)	螺 栓 (kg)	螺 母 (kg)	垫 圈 (kg)	小计 (kg)	钢管立柱 (kg)	钢管横梁 (kg)	柱帽 (kg)	螺 母 (kg)	垫 圈 (kg)	螺 栓 (kg)	法兰盘 (kg)	小计 (kg)	标志板面反光膜 (m^2)	立面标记 (m^2)	反光膜字符 (m^2)	钢筋(kg) Φ8钢筋 (kg)	钢筋(kg) Φ14钢筋 (kg)	钢筋(kg) Φ16钢筋 (kg)	C30水泥混凝土 (m^3)	数量	备注
1	2	3	4	5	6	7	8	9	10	11	12	13	14	15	16	17	18	19	20	21	22	23	24	25	26	27	28	29
10	禁令标志	K6+085距左路口50m被交路右侧设置	2.18	1.26	1.57	1.22	0.92	1.00	0.15	0.13	8.43	25.54		0.15	0.04	0.02	1.46	21.91	49.12	0.26	0.28	0.12	5.54	12.61		1.4	1	Y026
11	警告标志	K6+085距左路口80m被交路右侧设置	1.81	1.85	1.63	1.22	0.92	1.00	0.15	0.07	8.65	26.01		0.15	0.04	0.02	1.46	21.91	49.59	0.22	0.28	0.16	5.53	12.62		1.4	1	
12	禁令标志	K19+250距右路口50m被交路右侧设置	2.18	1.26	1.57	1.22	0.92	1.00	0.15	0.13	8.43	25.54		0.15	0.04	0.02	1.46	21.91	49.12	0.26	0.28	0.12	5.54	12.61		1.4	1	X153
13	警告标志	K19+250距右路口80m被交路右侧设置	1.81	1.85	1.63	1.22	0.92	1.00	0.15	0.07	8.65	26.01		0.15	0.04	0.02	1.46	21.91	49.59	0.22	0.28	0.16	5.53	12.62		1.4	1	
14	禁令标志	K19+250距左路口50m被交路右侧设置	2.18	1.26	1.57	1.22	0.92	1.00	0.15	0.13	8.43	25.54		0.15	0.04	0.02	1.46	21.91	49.12	0.26	0.28	0.12	5.54	12.61		1.4	1	
15	警告标志	K19+250距左路口80m被交路右侧设置	1.81	1.85	1.63	1.22	0.92	1.00	0.15	0.07	8.65	26.01		0.15	0.04	0.02	1.46	21.91	49.59	0.22	0.28	0.16	5.53	12.62		1.4	1	
16	禁令标志	K19+250距左路口50m被交路右侧设置	2.18	1.26	1.57	1.22	0.92	1.00	0.15	0.13	8.43	25.54		0.15	0.04	0.02	1.46	21.91	49.12	0.26	0.28	0.12	5.54	12.61		1.4	1	
17	警告标志	K19+250距左路口80m被交路右侧设置	1.81	1.85	1.63	1.22	0.92	1.00	0.15	0.07	8.65	26.01		0.15	0.04	0.02	1.46	21.91	49.59	0.22	0.28	0.16	5.53	12.62		1.4	1	
合计	单柱新建		28.30	21.18	22.34	17.08	12.88	14.00	2.10	1.46	119.34	431.84		3.21	0.68	0.34	24.82	372.47	833.36	4.99	4.76	2.64	94.33	176.60	46.50	24.40	17	包含黄闪灯3处

编制：孙鹏　　复核：赵欣桐　　审核：汤德龙

减速标线设置一览表（主线）

乡村危险道路排查

设置中心桩号	位置	型式	设置长度（m）	设置组数（组）	数量（m²）	备注
1	2	3	4	5	6	7
K3+170高速口交叉	全幅	横向减速标线	10.5	4	56.7	X154
	全幅	横向减速标线	10.5	4	56.7	
	全幅	横向减速标线	10.5	4	56.7	
	全幅	横向减速标线	17	4	91.8	
	中心	渠化岛、停止线导向箭头等			525.4	
K13+350~K13+410	全幅	横向减速标线	10.5	4	56.7	S210
K13+970~K14+150	全幅	横向减速标线	10.5	4	56.7	
K3+840交叉路口	全幅	横向减速标线	7	8	75.6	Y026
K0+760高速跨桥	全幅	横向减速标线	7	8	75.6	X155
K6+085与Y045交叉路口	全幅	横向减速标线	7	8	75.6	Y026
K2+380急弯两侧	全幅	横向减速标线	4.5	8	48.6	Y030
K19+250交叉路口	全幅	横向减速标线	8.5	8	91.8	X153

设置中心桩号	位置	型式	设置长度（m）	设置组数（组）	数量（m²）	备注
1	2	3	4	5	6	7
合　计		普通热熔标线			525.43	新建
		横向减速标线			1267.9	新建

编制：孙鹏　　复核：赵欣桐　　审核：汤德龙

道口标柱工程数量表

乡村危险道路排查

序号	布　设　位　置		设计根数	立柱	内筑混凝土C10	混凝土基础C30	标线漆	备　注
	中心桩号	设置位置	（根）	（kg）	（m³）	（m³）	（m²）	
1	2	3	4	5	6	7	8	9
1	K35+170	左侧	4	75.24	0.044	0.5	1.504	X155
2	K21+800	右侧	4	75.24	0.044	0.5	1.504	Y006
3	K12+816	左侧	4	75.24	0.044	0.5	1.504	S210
4	K12+816	右侧	4	75.24	0.044	0.5	1.504	
5	K12+926	左侧	4	75.24	0.044	0.5	1.504	
6	K13+210	右侧	4	75.24	0.044	0.5	1.504	Y036
7	K3+840	右侧	4	75.24	0.044	0.5	1.504	Y026
8	K6+085	左侧	4	75.24	0.044	0.5	1.504	Y026
9	K19+250	左侧	8	150.48	0.088	1	3.008	X153
合计			40	752.40	0.440	5.0	15.040	

编制：孙鹏　　复核：赵依桐　　审核：汤德龙

橡胶减速带设置一览表

乡村危险道路排查

桩号	形式	位置	数量（道）	长度L（米）	备注
K0+010	橡胶减速带	中心	1	4.4	Y006 K21+650右平交道
K0+020	橡胶减速带	中心	1	4.4	
K0+010	橡胶减速带	中心	1	4.4	Y026 K3+840左平交道
K0+020	橡胶减速带	中心	1	4.4	
K0+010	橡胶减速带	中心	1	4.4	X153 K19+250右平交道
K0+020	橡胶减速带	中心	1	4.4	
K0+010	橡胶减速带	中心	1	4.4	X153 K19+250左平交道
K0+020	橡胶减速带	中心	1	4.4	
K0+010	橡胶减速带	中心	1	4.4	X153 K19+250左平交道
K0+020	橡胶减速带	中心	1	4.4	

桩号	形式	位置	数量（道）	长度L（米）	备注
合计			10	44	

编制： 复核： 审核：

沿线筑路材料料场表

乡村危险道路排查

材料名称	料场名称	上路桩号	上路支距（km）	材料及料场状况	备注
水泥	白城北方水泥有限公司	K0+000	120	年产量300万吨	
碎石	洮南市林海村石场	K0+000	170	年产量30万立方米	
中粗砂、砂砾	五家户砂场	K0+000	130	年产量25万立方米	
木材、钢材	白城市	K0+000	145		

编制：孙鹏　　复核：赵依桐　　审核：汤德龙

通 用 图

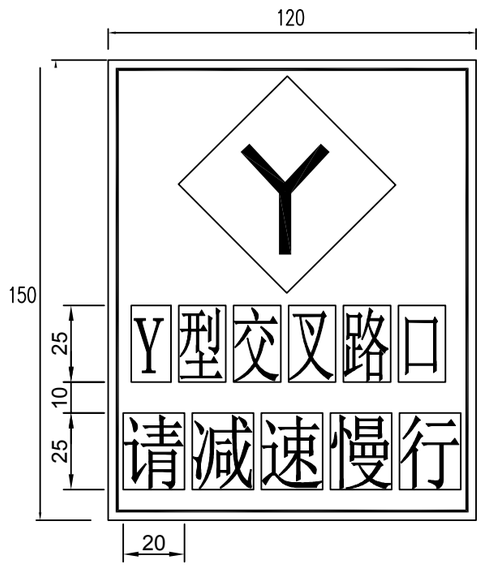

指示标志尺寸图(矩形)

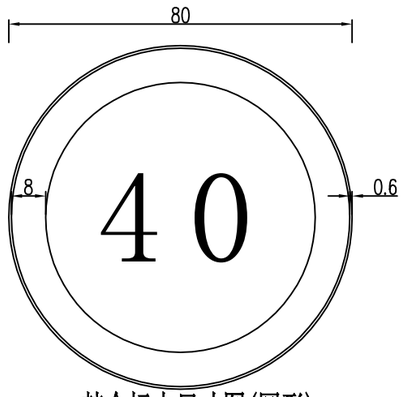

禁令标志尺寸图(圆形)

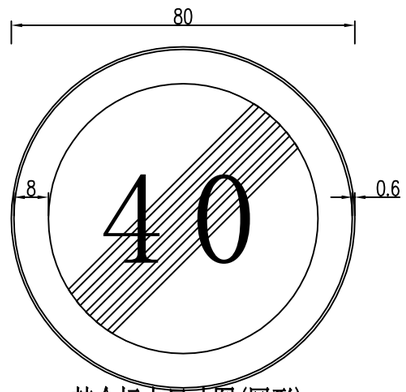

禁令标志尺寸图(圆形)

吉林省信达工程咨询有限公司	镇赉县2022年农村公路安全隐患点段整治工程	标志板版面布置图	设计	孙鹏	复核	赵秋桐	审核	汤德龙	图号	S2-16-14	日期	2022.07

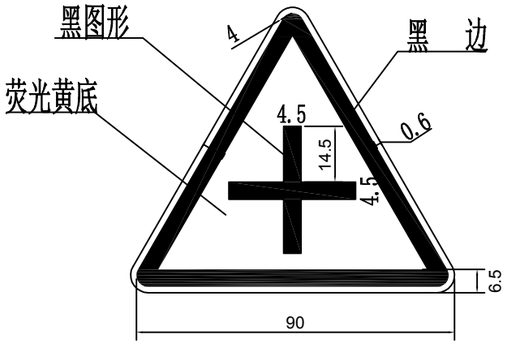

警告标志尺寸图(三角形)

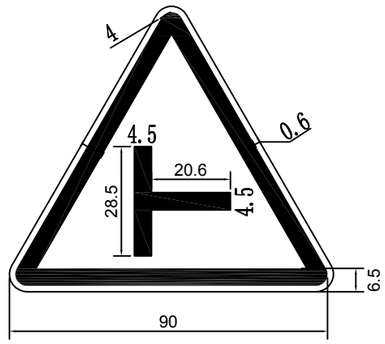

警告标志尺寸图(三角形)

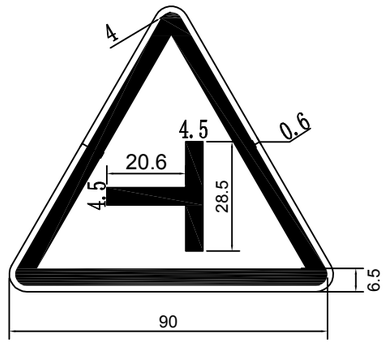

警告标志尺寸图(三角形)

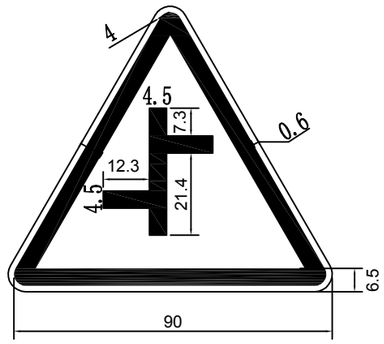

警告标志尺寸图(三角形)

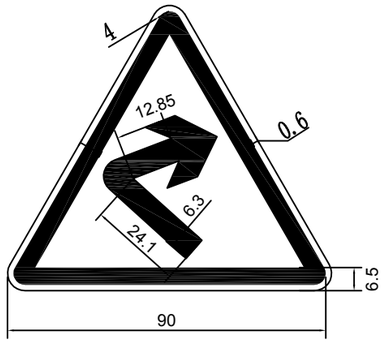

警告标志尺寸图(三角形)

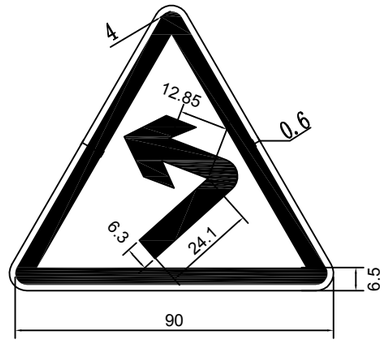

警告标志尺寸图(三角形)

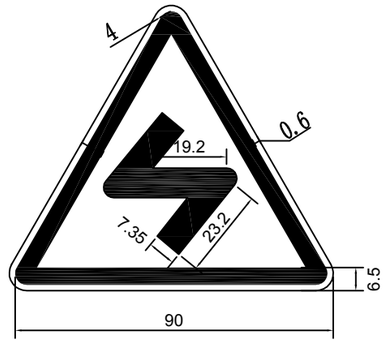

警告标志尺寸图(三角形)

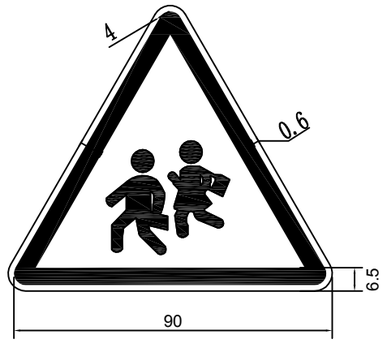

警告标志尺寸图(三角形)

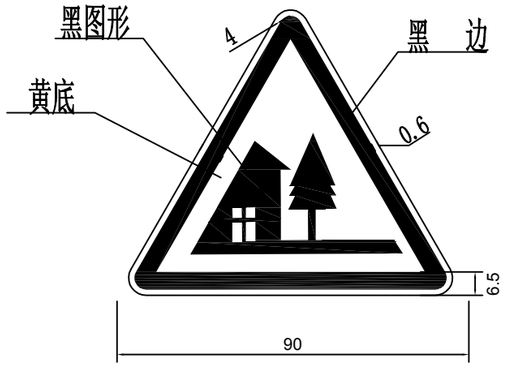

警告标志尺寸图(三角形)

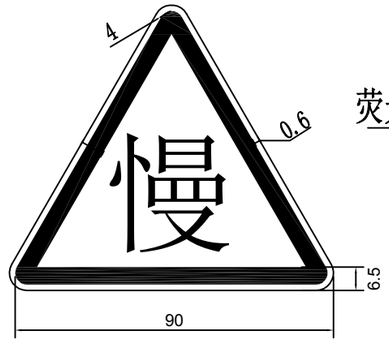

警告标志尺寸图(三角形)

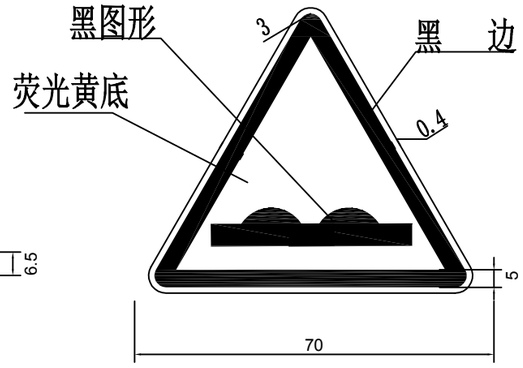

警告标志尺寸图(三角形)

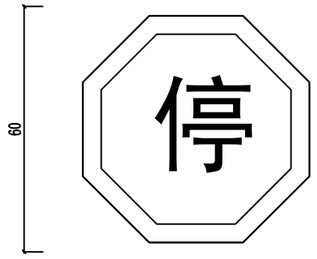

禁令标志尺寸图(八边形)

吉林省信达工程咨询有限公司	镇赉县2022年农村公路安全隐患点段整治工程	标志板版面布置图	设计	孙鹏	复核	赵秋桐	审核	汤德龙	图号	S2-16-14	日期	2022.07

标志立面 1:20

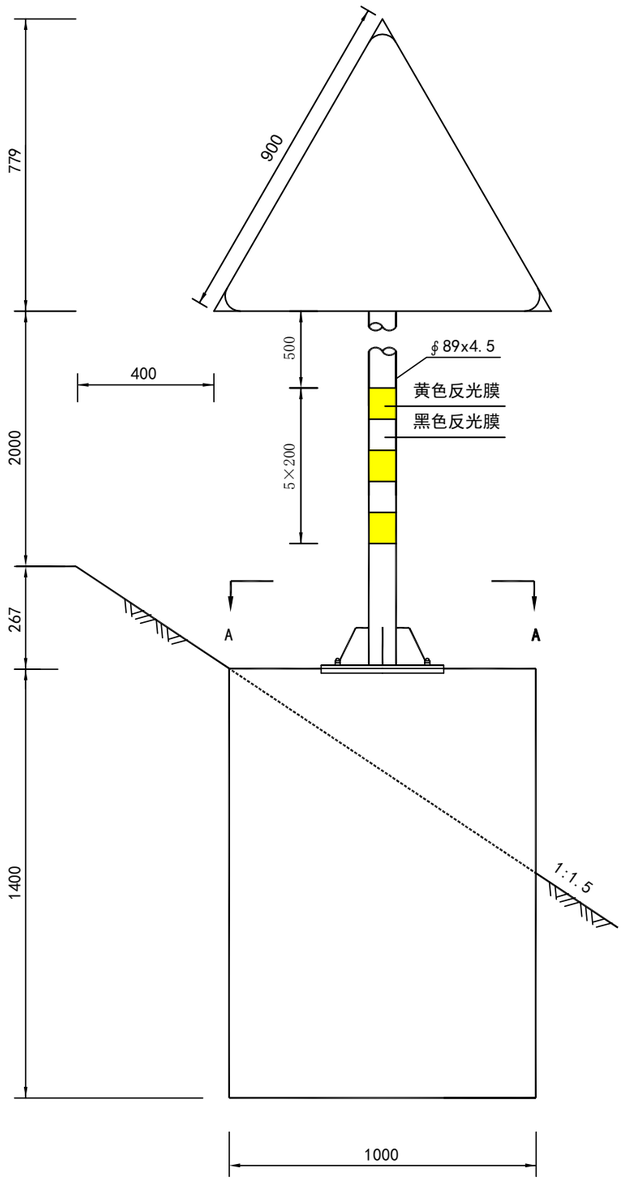

立面 1:20

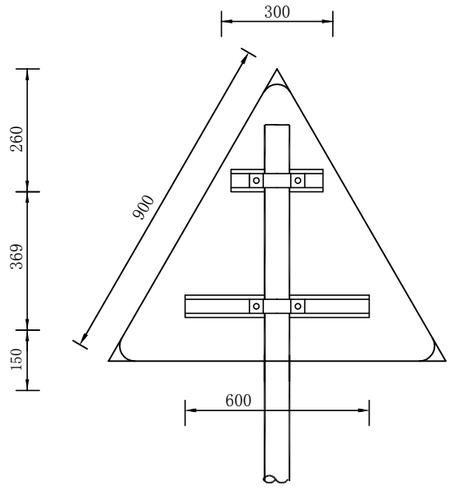

侧面 1:20

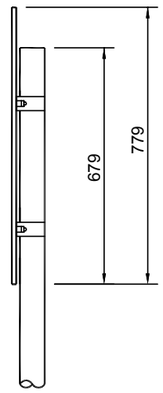

A-A剖面 1:20

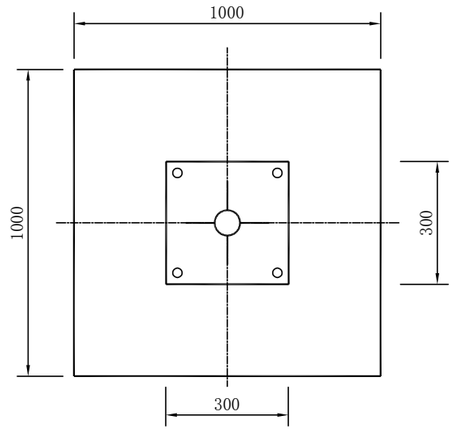

加劲法兰盘 1:8

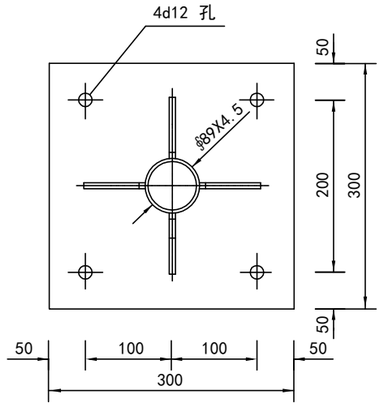

底座法兰盘 1:8

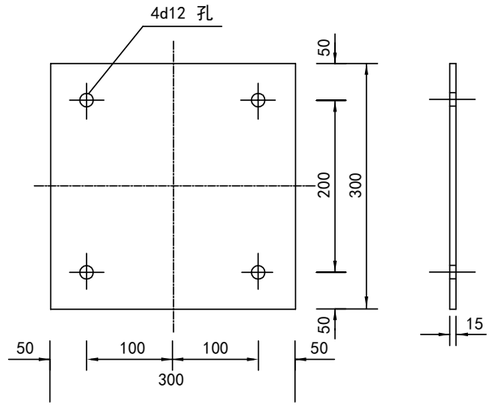

吉林省信达工程咨询有限公司	镇赉县2022年农村公路安全隐患点段整治工程	单柱标志结构图（一）	设计	孙鹏	复核	赵秋阳	审核	汤德龙	图号	S2-16-14	日期	2022.07

底座连接大样 1:10

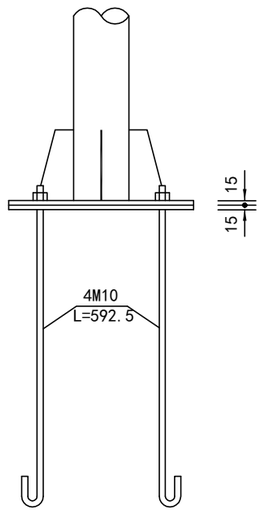

底座加劲肋 1:2

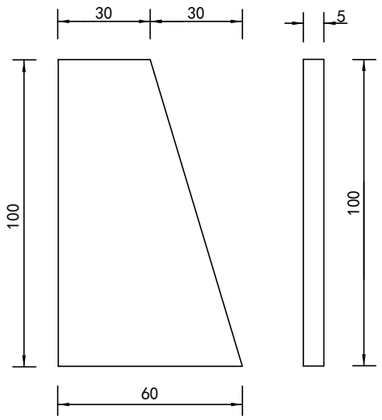

基础配筋 1:30

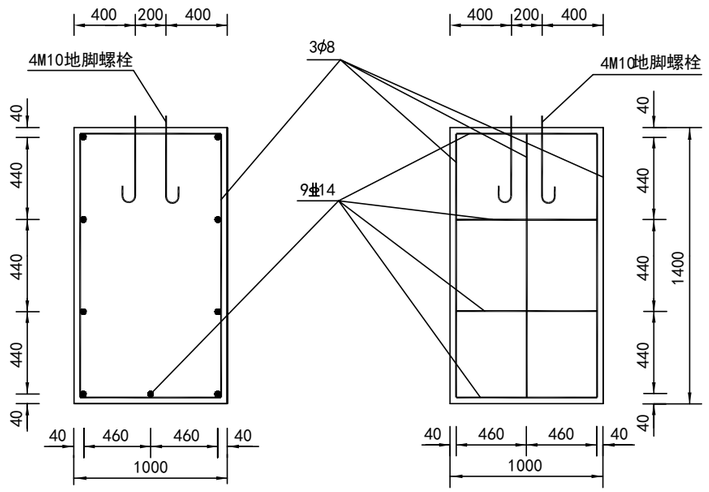

抱箍大样 1:3

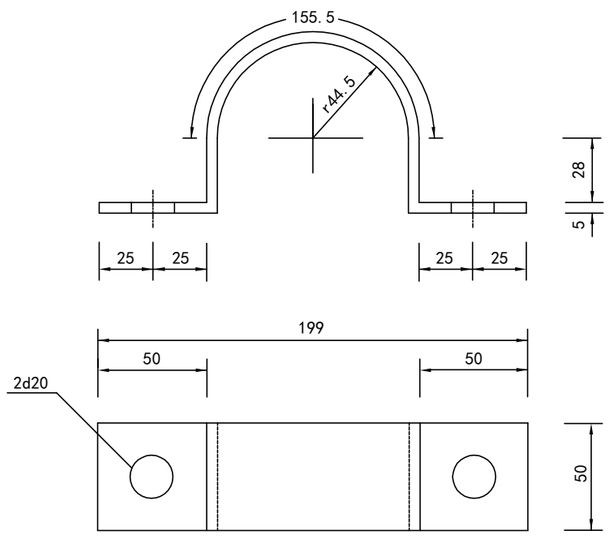

抱箍底衬大样 1:3

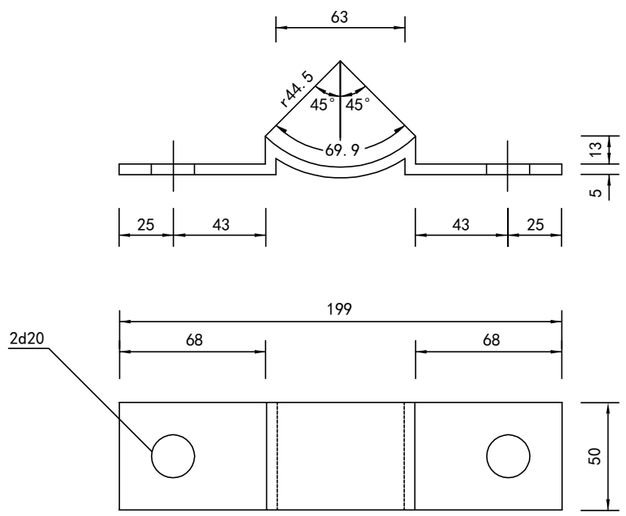

地脚螺栓 1:10

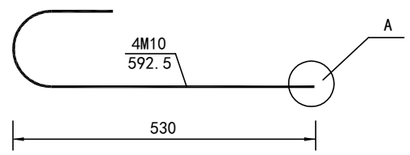

A大样 1:2

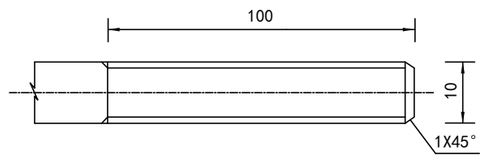

基础箍筋 1:40

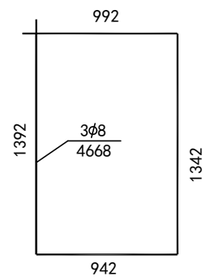

基础主筋 1:20

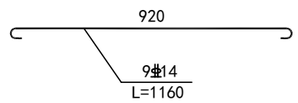

吉林省信达工程咨询有限公司	镇赉县2022年农村公路安全隐患点段整治工程	单柱标志结构图（二）	设计	孙鹏	复核	赵秋桐	审核	汤德龙	图号	S2-16-14	日期	2022.07

材料数量表

材料名称	规　格 (mm)	单 位 重	件数	重量 (kg)	小计 (kg)
铝合金标志板	△900x3	8.55kg/m²	1	3.00	8.76
铝合金滑动槽钢	900x25x4	1.961kg/m	2	1.77	
铝合金角钢	30x30x4	0.684kg/m		1.85	
抱箍	∮50x5	0.61kg/个	2	1.22	
抱箍底衬	∮50x5	0.46kg/个	2	0.92	
螺母	M18	0.037kg/个	4	0.15	1.22
垫圈	d35x3	0.016kg/个	4	0.07	
滑动螺栓	M18x55	0.25kg/个	4	1.00	
钢管立柱	∮89x4.5x3120	9.378kg/m	1	29.26	51.32
柱帽	d89x3	0.15kg/个	1	0.15	
加劲法兰盘	300x300x15	11.31kg/个	1	11.31	
底座法兰盘	300x300x15	10.60kg/个	1	10.60	
垫圈	d20x3	0.005kg/个	4	0.02	1.52
地脚螺栓	M10x592.5	0.365kg/个	4	1.46	
螺母	M10	0.01kg/个	4	0.04	

工程数量表(一个基础)

材料名称	规　格 (mm)	每根长度 (mm)	根 数	总 长 (m)	单 位 重 (kg/m)	重 量 (kg)
钢 筋	φ8	4668	3	14.01	0.395	5.53
	Φ14	1160	9	10.44	1.208	12.62
混凝土	C30	1.40 m³				

反光膜数量表

立面标记(m²)	字符 (m²)	底衬 (m²)
0.28	0.16	0.36

注：

1. 本图尺寸以mm计。
2. 标志板与立柱采用抱箍连接。标志板与滑槽采用铝合金铆钉连接，板面铆钉头应打磨平滑。立柱顶端采用3mm厚的钢板柱帽焊接封盖。
3. 所有管件及钢板的材质除地脚螺栓采用Q345E，其他均为Q235，其机械性能及化学成分应符合GB/T-1591的规定。焊缝质量等级应为二级以上。所有铁件均按规范要求进行热浸镀锌防腐，紧固件的镀锌量为350g/m²，立柱、法兰盘等其它铁件为600g/m²；焊缝表面涂无机富锌进行处理。
4. 本图仅示出填方段基础位置，挖方及零填路段可对基础位置进行调整，应保证标志基础不影响边沟排水。
5. 基础顶面应预埋地脚螺栓，外露长度控制在80～100mm之间，并对外露螺纹部分加以妥善保护。地脚螺栓宜先进行热浸镀锌处理。
6. 施工时遇有平曲线路段，为保持安装的标志板面与驾驶视线垂直，应对预埋法兰盘方向进行适当调整。
7. 浇筑基础时，应对底座法兰盘进行水平定位，并将其嵌进基础顶面，预埋的地脚螺栓应与其保持垂直。
8. 本图中钢筋型号为HPB300（φ）、HRB400（Φ）。
9. 标志安装时，标志版面的法线与公路中心线成0°～10°角。
10. 标志立面标记高度1000mm，黑色条纹200mm，黄色条纹200mm，黑黄相间，交错设置。

吉林省信达工程咨询有限公司	镇赉县2022年农村公路安全隐患点段整治工程	单柱标志结构图（三）	设计	孙鹏	复核	赵秋桐	审核	汤德宏	图号	S2-16-14	日期	2022.07

立面 1:20

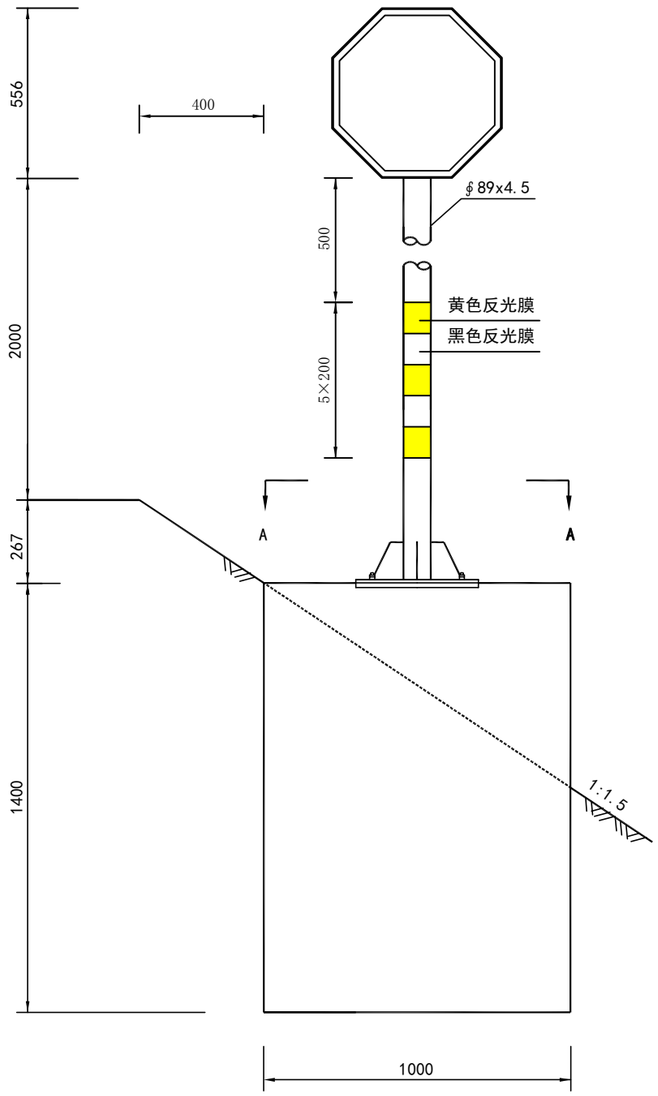

背面连接图 1:20

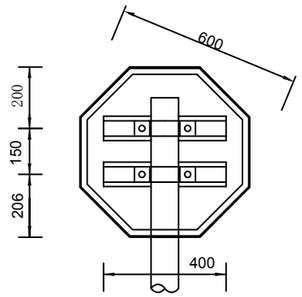

侧面 1:20

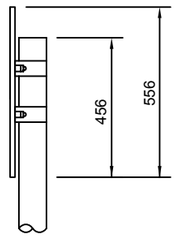

A-A剖面 1:20

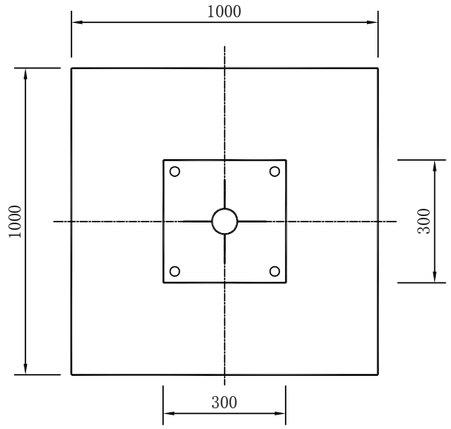

抱箍底衬大样 1:3

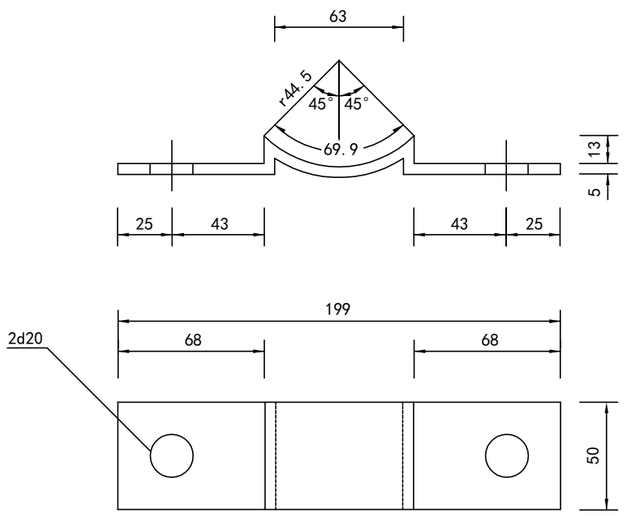

抱箍大样 1:3

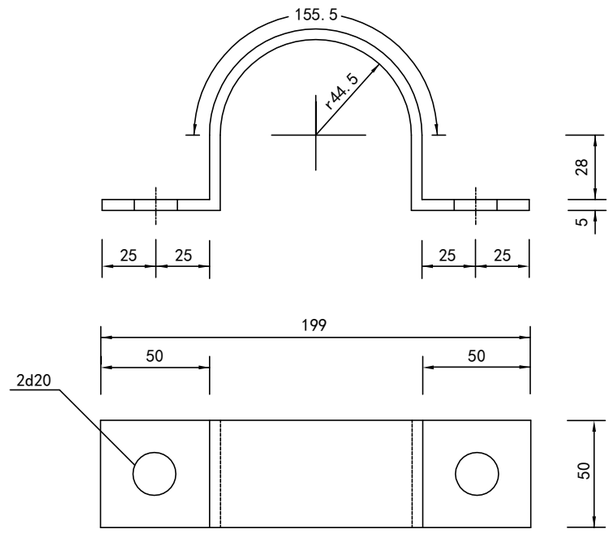

吉林省信达工程咨询有限公司	镇赉县2022年农村公路安全隐患点段整治工程	单柱标志结构图（四）	设计	孙鹏	复核	赵伟桐	审核	汤德龙	图号	S2-16-14	日期	2022.07

基础配筋 1:30

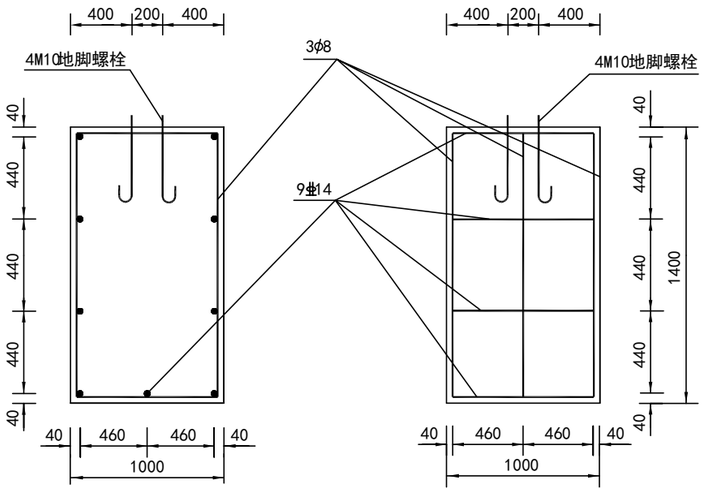

加劲法兰盘 1:8

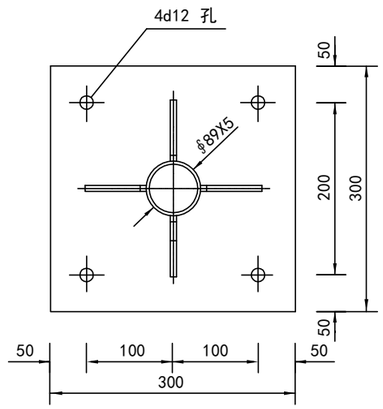

底座法兰盘 1:8

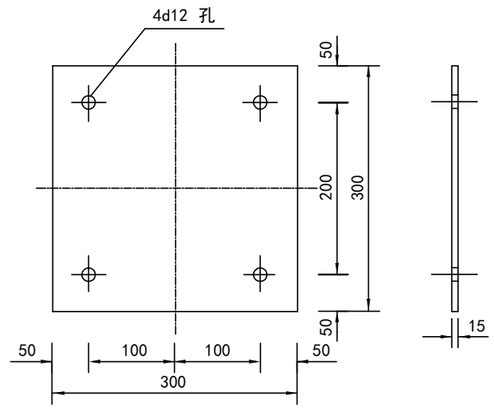

地脚螺栓 1:10

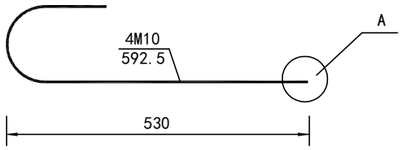

底座连接大样 1:10

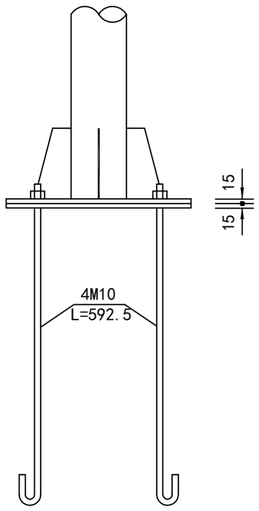

底座加劲肋 1:2

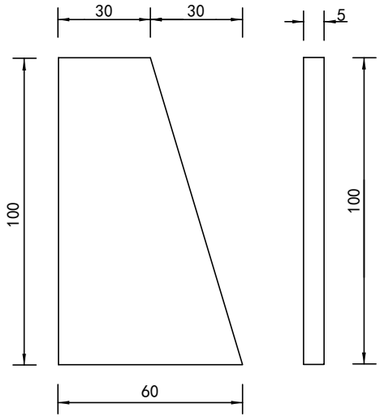

基础箍筋 1:40

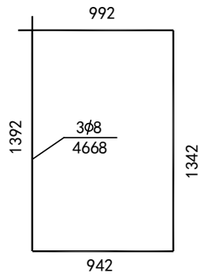

基础主筋 1:20

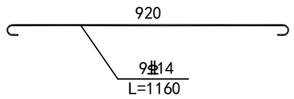

A大样 1:2

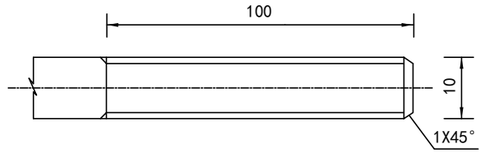

吉林省信达工程咨询有限公司	镇赉县2022年农村公路安全隐患点段整治工程	单柱标志结构图（五）	设计	孙鹏	复核	赵秋桐	审核	汤德龙	图号	S2-16-14	日期	2022.07

材料数量表

材料名称	规　格 (mm)	单 位 重	件数	重量 (kg)	小计 (kg)
铝合金标志板	⬡ 600x3	8.55kg/m²	1	2.18	7.15
铝合金滑动槽钢	100x25x4	1.961kg/m	2	1.57	
铝合金角钢	30x30x4	0.684kg/m		1.26	
抱箍	∮50x5	0.61kg/个	2	1.22	
抱箍底衬	∮50x5	0.46kg/个	2	0.92	
螺母	M18	0.037kg/个	4	0.15	1.28
垫圈	d35x3	0.016kg/个	8	0.13	
滑动螺栓	M18x55	0.25kg/个	4	1.00	
钢管立柱	∮89x4.5x2723	9.378kg/m	1	25.54	47.60
柱帽	d89x3	0.15kg/个	1	0.15	
加劲法兰盘	300x300x15	11.31kg/个	1	11.31	
底座法兰盘	300x300x15	10.60kg/个	1	10.60	
垫圈	d20x3	0.005kg/个	4	0.02	1.52
地脚螺栓	M10x592.5	0.365kg/个	4	1.46	
螺母	M10	0.01kg/个	4	0.04	

工程数量表

材料名称	规　格 (mm)	每根长度 (mm)	根 数	总 长 (m)	单 位 重 (kg/m)	重 量 (kg)
钢 筋	φ8	4668	3	14.01	0.395	5.54
	⊕14	1160	9	10.44	1.208	12.61
混凝土	C30	1.40 m^3				

反光膜数量表

立面标记(m^2)	字符 (m^2)	底衬 (m^2)
0.28	0.12	0.26

注：

1. 本图尺寸以mm计。
2. 标志板与立柱采用抱箍连接。标志板与滑槽采用铝合金铆钉连接，板面铆钉头应打磨平滑。立柱顶端采用3mm厚的钢板柱帽焊接封盖。
3. 所有管件及钢板的材质均为高强度结构钢（Q355D），其机械性能及化学成分应符合GB/T-1591的规定。焊缝质量等级应为二级以上。所有铁件均按规范要求进行热浸镀锌防腐，紧固件的镀锌量为350g/m^2，立柱、法兰盘等其它铁件为600g/m^2；焊缝表面涂无机富锌进行处理。
4. 本图仅示出填方段基础位置，挖方及零填路段可对基础位置进行调整，应保证标志基础不影响边沟排水。
5. 基础顶面应预埋地脚螺栓，外露长度控制在80～100mm之间，并对外露螺纹部分加以妥善保护。地脚螺栓宜先进行热浸镀锌处理。
6. 施工时遇有平曲线路段，为保持安装的标志板面与驾驶视线垂直，应对预埋法兰盘方向进行适当调整。
7. 浇筑基础时，应对底座法兰盘进行水平定位，并将其嵌进基础顶面，预埋的地脚螺栓应与其保持垂直。
8. 本图中钢筋型号为HPB300（ φ）、HRB400（ ⊕）。
9. 标志安装时，标志版面的法线与公路中心线成0°～10°角。
10. 标志立面标记高度1000mm，黑色条纹200mm，黄色条纹200mm，黑黄相间，交错设置。

吉林省信达工程咨询有限公司	镇赉县2022年农村公路安全隐患点段整治工程	单柱标志结构图（六）	设计	孙鹏	复核	赵欣桐	审核	汤德龙	图号	S2-16-14	日期	2022.07

标志立面

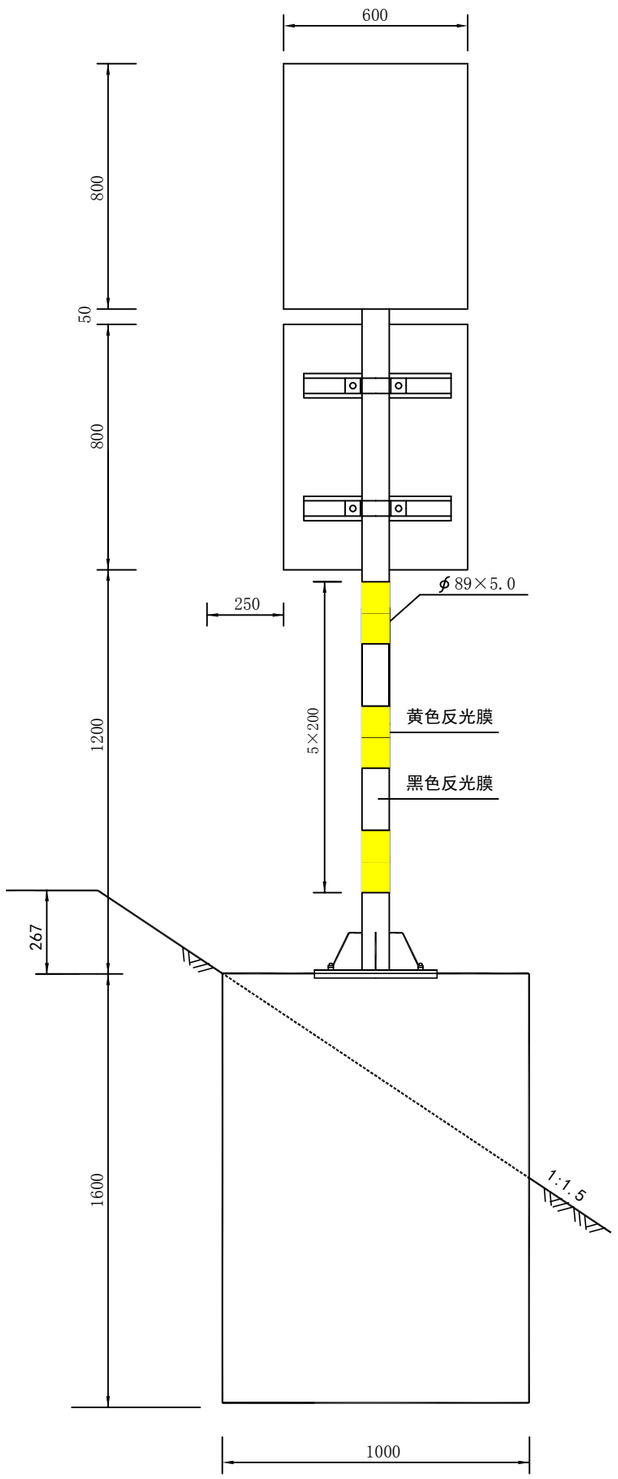

标志板与立柱连接示意（一） 1:15

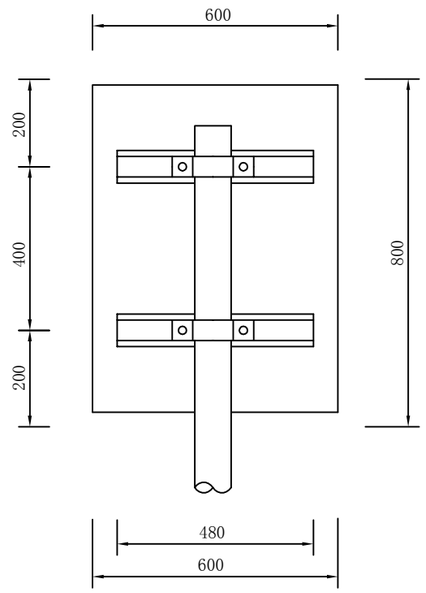

标志板与立柱连接示意（二） 1:15

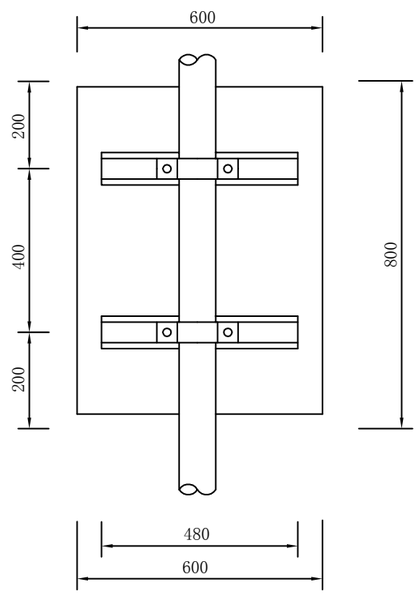

侧 面 1:15

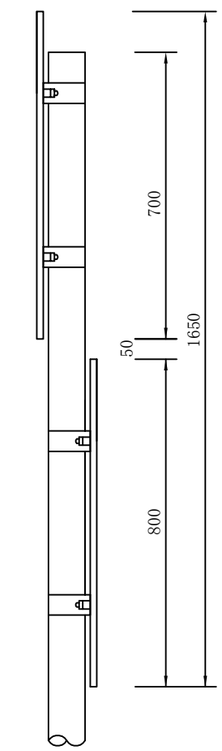

抱箍底衬大样 1:3

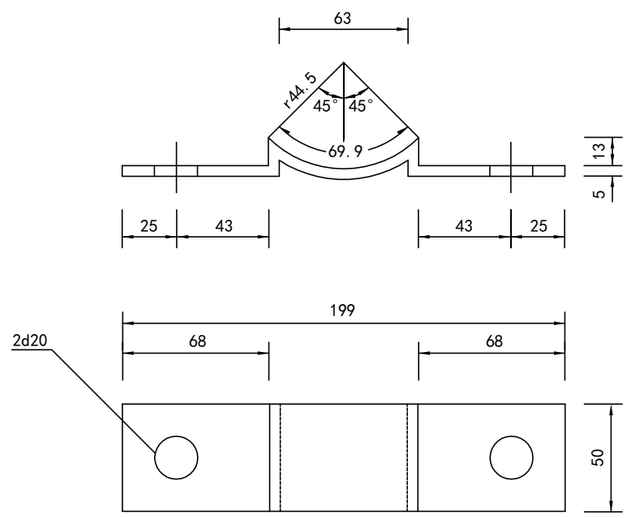

抱箍大样 1:3

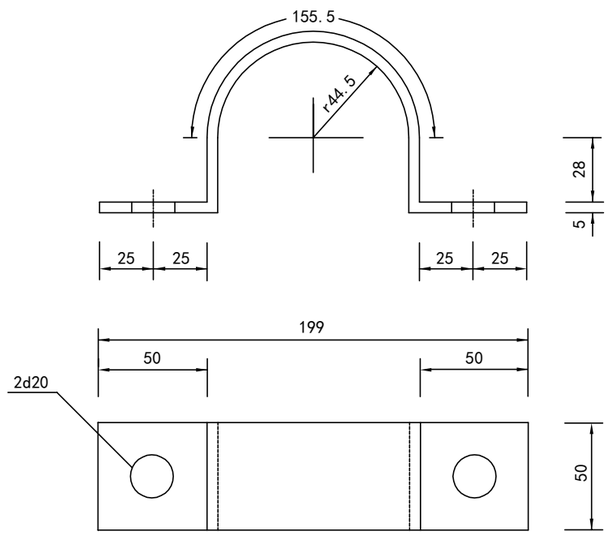

吉林省信达工程咨询有限公司	镇赉县2022年农村公路安全隐患点段整治工程	单柱标志结构图（七）	设计	孙鹏	复核	赵秋桐	审核	汤德龙	图号	S2-16-14	日期	2022.07

加劲法兰盘 1:8

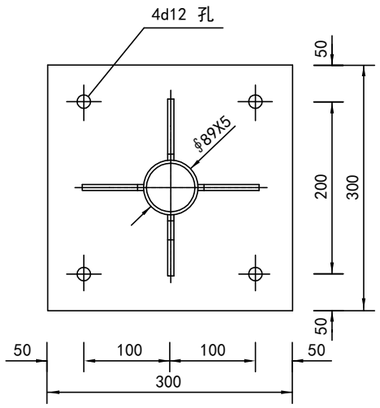

底座连接大样 1:10

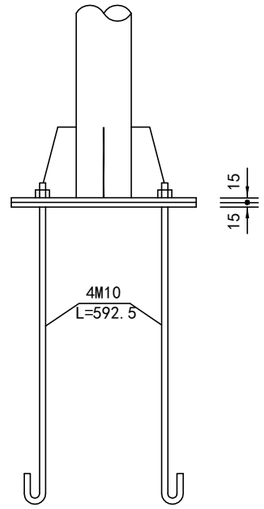

底座加劲肋 1:2

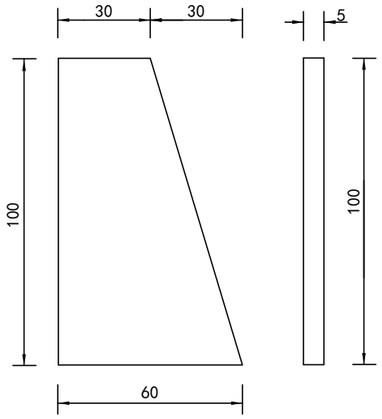

基础配筋 1:30

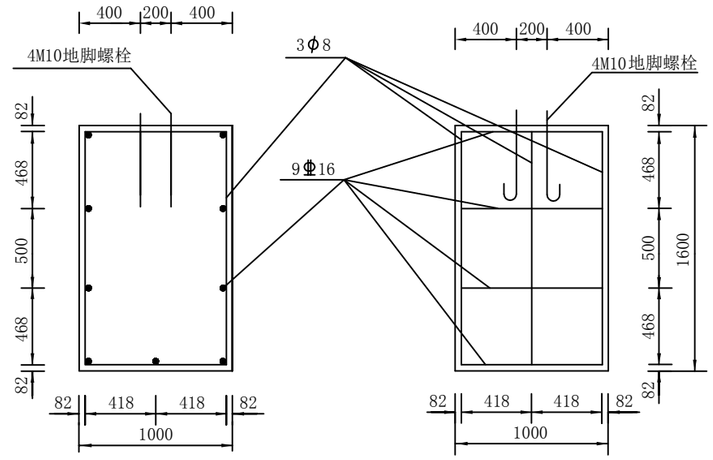

底座法兰盘 1:8

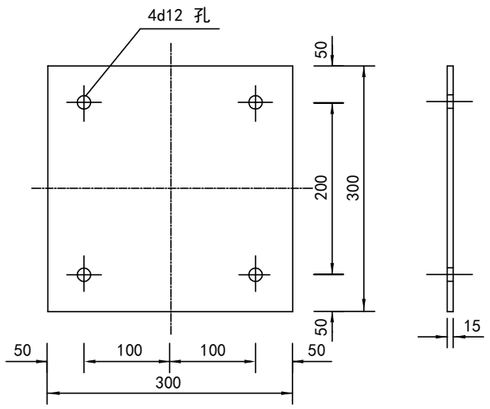

基础主筋 1:20

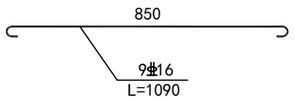

基础箍筋 1:40

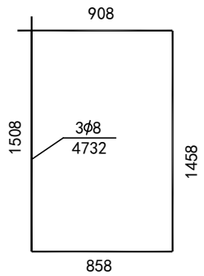

地脚螺栓 1:10

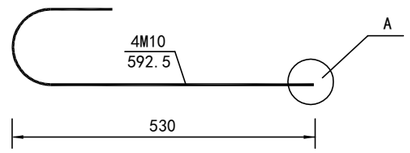

A大样 1:2

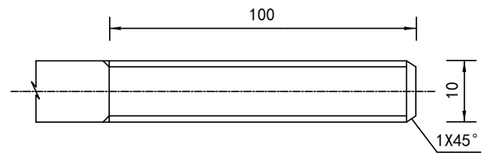

吉林省信达工程咨询有限公司	镇赉县2022年农村公路安全隐患点段整治工程	单柱标志结构图（八）	设计	孙鹏	复核	赵秋桐	审核	汤德龙	图号	S2-16-14	日期	2022.07

标志材料数量表

材料名称	规　格 (mm)	单 位 重	件数	重量 (kg)	小计 (kg)
铝合金标志板	600×800×3	8.55kg/m²	1	4.104	20.14
	600×800×3	8.55kg/m²	1	4.104	
铝合金滑动槽钢	100×25×4	1.961kg/m	4	3.77	
铝合金角钢	30×30×4	0.684kg/m		3.88	
抱箍	50×5	0.61kg/个	4	2.44	
抱箍底衬	50×5	0.46kg/个	4	1.84	
螺母	M18	0.037kg/个	8	0.30	2.56
垫圈	∮35×3	0.016kg/个	16	0.26	
滑动螺栓	M18×55	0.25kg/个	8	2.00	
钢管立柱	∮89×5.0×3017	10.358kg/m	1	31.25	53.53
柱帽	∮89×3	0.37kg/个	1	0.37	
加劲法兰盘	300×300×15	11.31kg/个	1	11.31	
底座法兰盘	300×300×15	10.60kg/个	1	10.60	
垫圈	∮20×3	0.005kg/个	4	0.02	1.52
地脚螺栓	M10×592.5	0.365kg/个	4	1.46	
螺母	M10	0.01kg/个	4	0.04	

基础工程数量表

材料名称	规　格 (mm)	每根长度 (mm)	根 数	总 长 (m)	单 位 重 (kg/m)	重 量 (kg)
钢 筋	Φ8	4732	3	14.196	0.395	5.61
	Φ16	1090	9	9.81	1.58	15.50
混凝土	C30	1.60 m³				

反光膜数量表

立面标记(m²)	字符 (m²)	底衬 (m²)
0.28	0.22	0.48

注：

1. 本图尺寸以mm计。
2. 标志板与立柱采用抱箍连接。标志板与滑槽采用铝合金铆钉连接，板面铆钉头应打磨平滑。立柱顶端采用3mm厚的钢板柱帽焊接封盖。
3. 所有管件及钢板的材质均为高强度结构钢（Q355D），其机械性能及化学成分应符合GB/T-1591的规定。焊缝质量等级应为二级以上。所有铁件均按规范要求进行热浸镀锌防腐，紧固件的镀锌量为350g/m²，立柱、法兰盘等其它铁件为600g/m²；焊缝表面涂无机富锌进行处理。
4. 本图仅示出填方段基础位置，挖方及零填路段可对基础位置进行调整，应保证标志基础不影响边沟排水。
5. 基础顶面应预埋地脚螺栓，外露长度控制在80～100mm之间，并对外露螺纹部分加以妥善保护。地脚螺栓宜先进行热浸镀锌处理。
6. 施工时遇有平曲线路段，为保持安装的标志板面与驾驶视线垂直，应对预埋法兰盘方向进行适当调整。
7. 浇筑基础时，应对底座法兰盘进行水平定位，并将其嵌进基础顶面，预埋的地脚螺栓应与其保持垂直。
8. 本图中钢筋型号为HPB300（Φ）、HRB400（Φ）。
9. 标志安装时，标志版面的法线与公路中心线成0°～10°角。
10. 标志立面标记高度1000mm，黑色条纹200mm，黄色条纹200mm，黑黄相间，交错设置。

吉林省信达工程咨询有限公司	镇赉县2022年农村公路安全隐患点段整治工程	单柱标志结构图（九）	设计	孙鹏	复核	赵秋桐	审核	汤德龙	图号	S2-16-14	日期	2022.07

标志立面 1:40

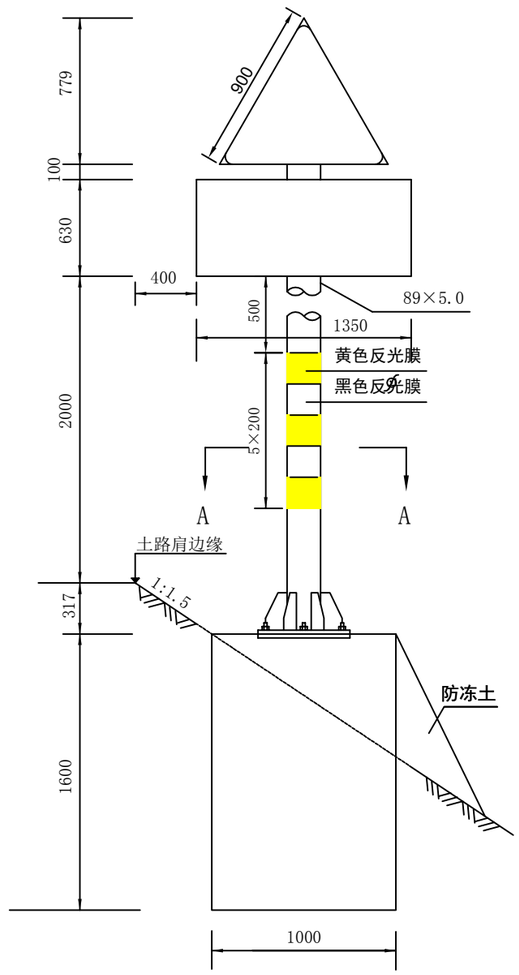

立 面 1:30

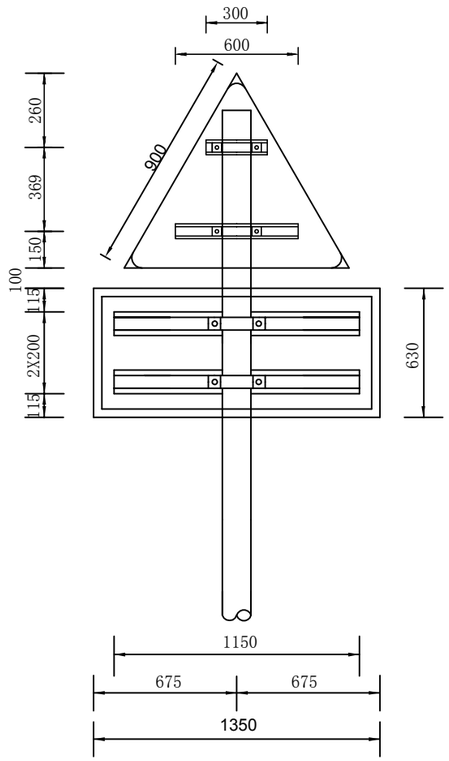

侧 面 1:30

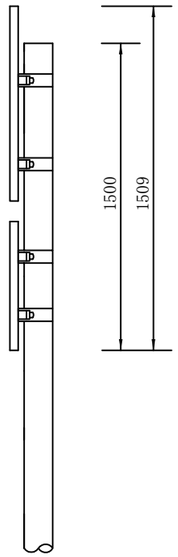

抱箍大样 1:3

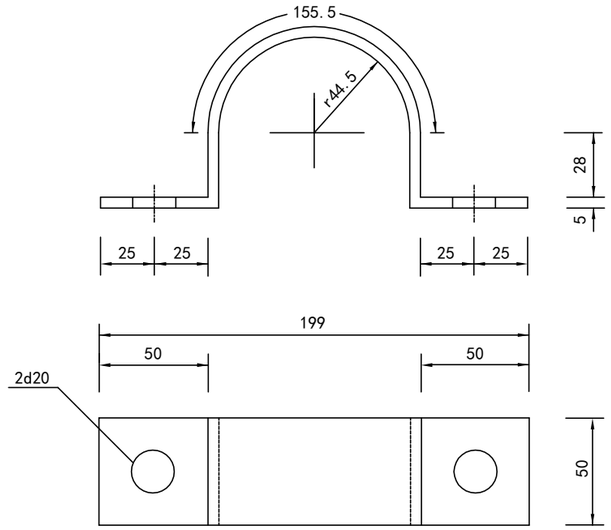

抱箍底衬大样 1:3

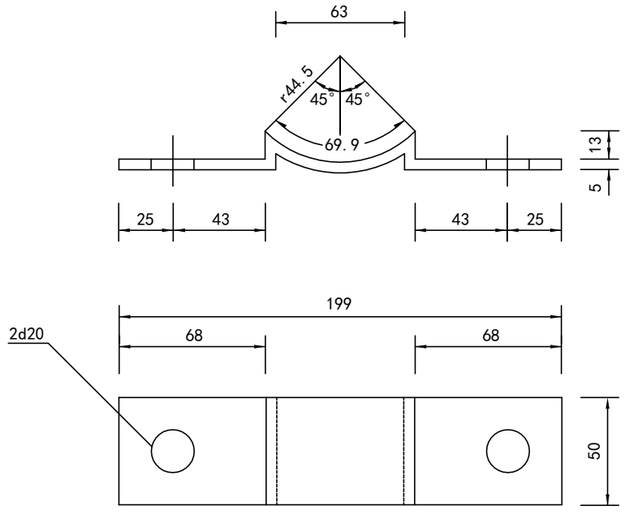

加劲法兰盘 1:8

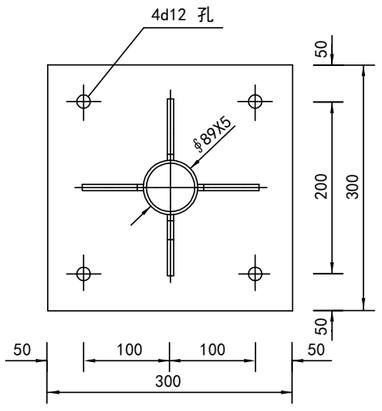

底座法兰盘 1:8

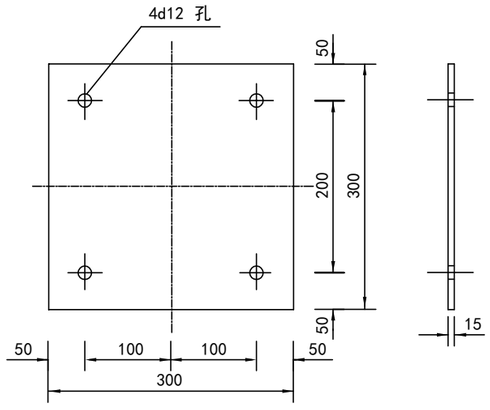

吉林省信达工程咨询有限公司	镇赉县2022年农村公路安全隐患点段整治工程	单柱标志结构图（十）	设计	孙鹏	复核	赵秋桐	审核	汤德龙	图号	S2-16-14	日期	2022.07

底座连接大样 1:10

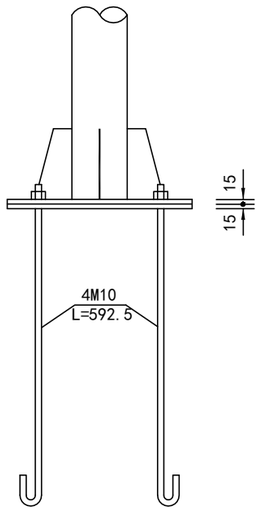

底座加劲肋 1:2

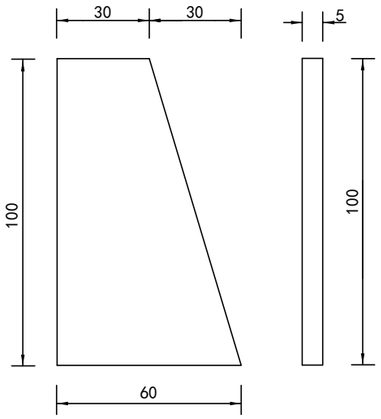

基础配筋 1:30

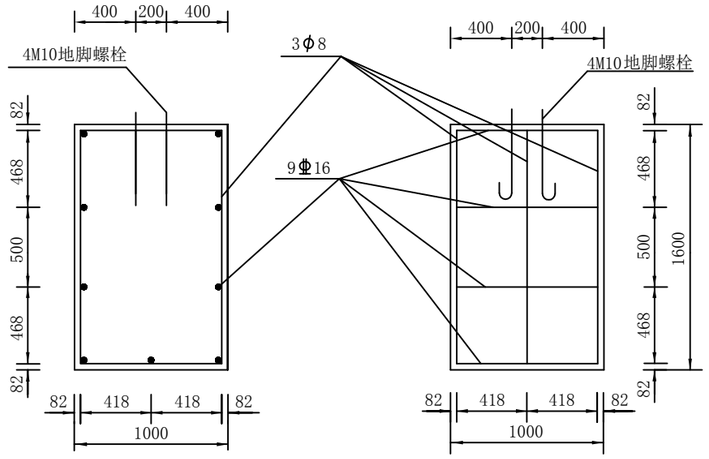

基础箍筋 1:40

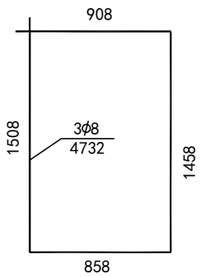

基础主筋 1:20

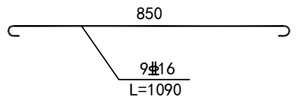

地脚螺栓 1:10

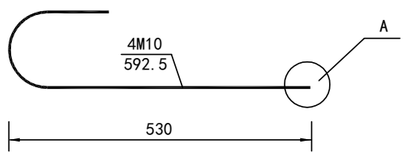

A大样 1:2

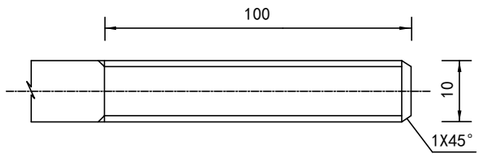

吉林省信达工程咨询有限公司	镇赉县2022年农村公路安全隐患点段整治工程	单柱标志结构图（十一）	设计	孙鹏	复核	赵秋桐	审核	汤德龙	图号	S2-16-14	日期	2022.07

标志材料数量表

材料名称	规　格 (mm)	单 位 重	件数	重量 (kg)	小计 (kg)
铝合金标志板	△900x3	8.55kg/m²	1	3.00	25.41
	1350x630x3	8.55kg/m²	1	7.27	
铝合金滑动槽钢	100x25x4	1.961kg/m	4	6.28	
铝合金角钢	30x30x4	0.684kg/m		4.56	
抱箍	50x5	0.61kg/个	4	2.44	
抱箍底衬	50x5	0.46kg/个	4	1.84	
螺母	M18	0.037kg/个	8	0.30	2.56
垫圈	§35x3	0.016kg/个	16	0.26	
滑动螺栓	M18x55	0.25kg/个	8	2.00	
钢管立柱	§89x5.0x3817	10.358kg/m	1	39.54	61.82
柱帽	§89x3	0.37kg/个	1	0.37	
加劲法兰盘	300x300x15	11.31kg/个	1	11.31	
底座法兰盘	300x300x15	10.60kg/个	1	10.60	
垫圈	§20x3	0.005kg/个	4	0.02	1.52
地脚螺栓	M10x592.5	0.365kg/个	4	1.46	
螺母	M10	0.01kg/个	4	0.04	

基础工程数量表

材料名称	规　格 (mm)	每根长度 (mm)	根 数	总 长 (m)	单 位 重 (kg/m)	重 量 (kg)
钢 筋	φ8	4732	3	14.196	0.395	5.61
	⌀16	1090	9	9.81	1.58	15.50
混凝土	C30	1.60 m³				

反光膜数量表

立面标记(m²)	字符 (m²)	底衬 (m²)
0.28	0.54	1.2

注：

1. 本图尺寸以mm计。
2. 标志板与立柱采用抱箍连接。标志板与滑槽采用铝合金铆钉连接，板面铆钉头应打磨平滑。立柱顶端采用3mm厚的钢板柱帽焊接封盖。
3. 所有管件及钢板的材质除地脚螺栓采用Q345E，其他均为Q235，其机械性能及化学成分应符合GB/T-1591的规定。焊缝质量等级应为二级以上。所有铁件均按规范要求进行热浸镀锌防腐，紧固件的镀锌量为350g/m²，立柱、法兰盘等其它铁件为600g/m²；焊缝表面涂无机富锌进行处理。
4. 本图仅示出填方段基础位置，挖方及零填路段可对基础位置进行调整，应保证标志基础不影响边沟排水。
5. 基础顶面应预埋地脚螺栓，外露长度控制在80～100mm之间，并对外露螺纹部分加以妥善保护。地脚螺栓宜先进行热浸镀锌处理。
6. 施工时遇有平曲线路段，为保持安装的标志板面与驾驶视线垂直，应对预埋法兰盘方向进行适当调整。
7. 浇筑基础时，应对底座法兰盘进行水平定位，并将其嵌进基础顶面，预埋的地脚螺栓应与其保持垂直。
8. 本图中钢筋型号为HPB300（φ）、HRB400（⌀）。
9. 标志安装时，标志版面的法线与公路中心线成0°～10°角。
10. 标志立面标记高度1000mm，黑色条纹200mm，黄色条纹200mm，黑黄相间，交错设置。

标志立面

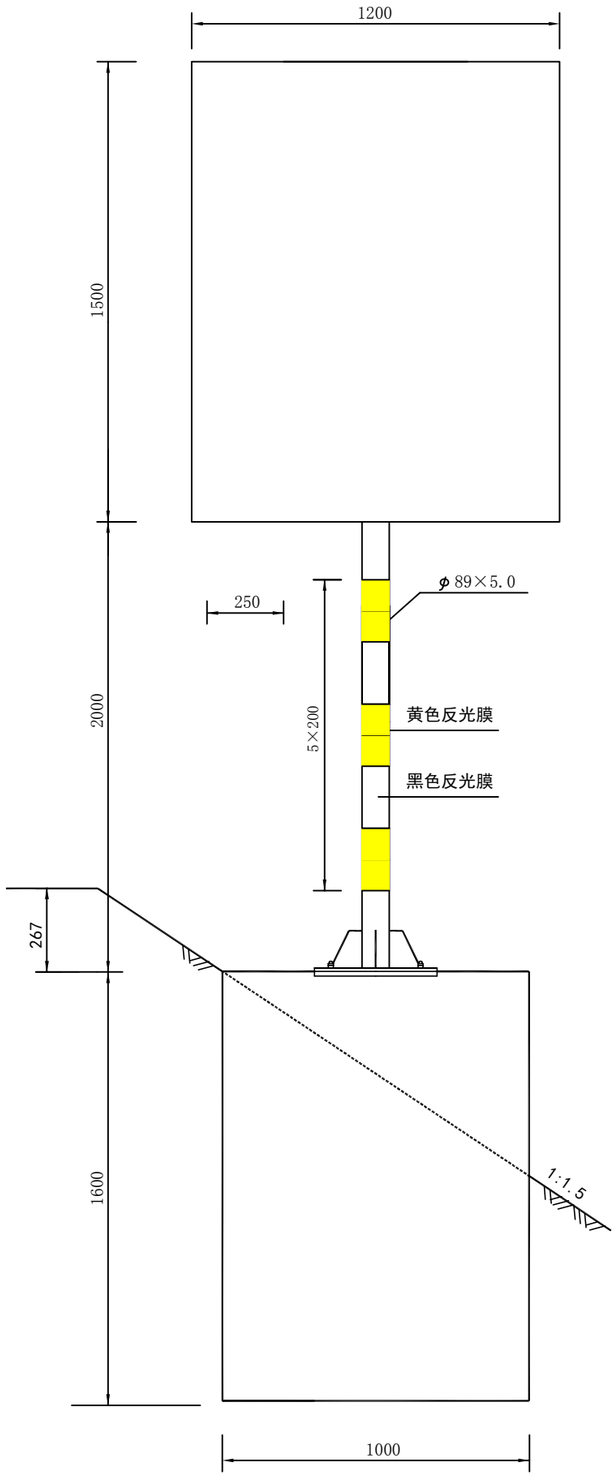

标志板与立柱连接示意（一） 1:15

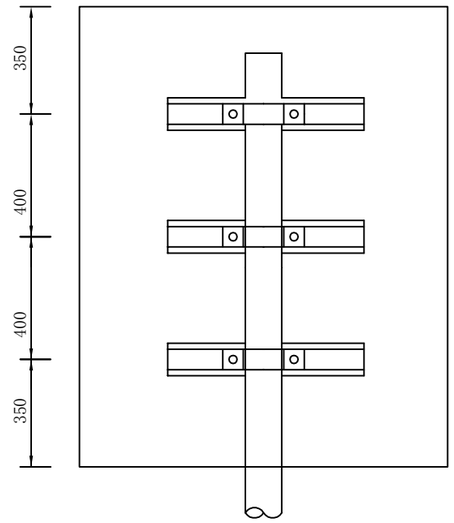

侧 面 1:15

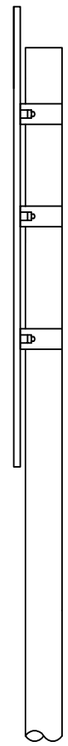

抱箍底衬大样 1:3

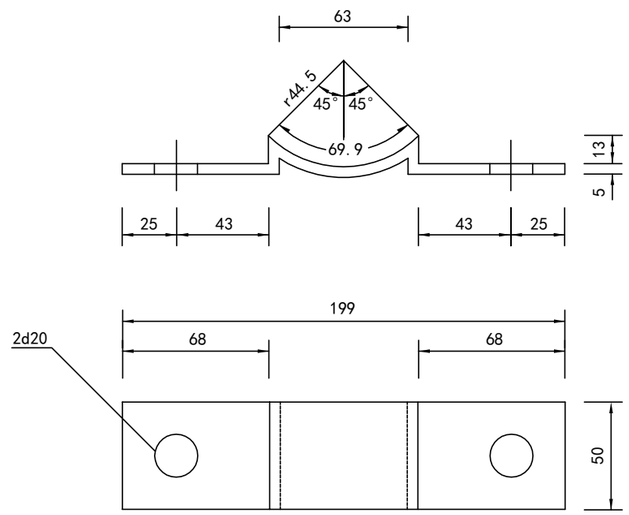

抱箍大样 1:3

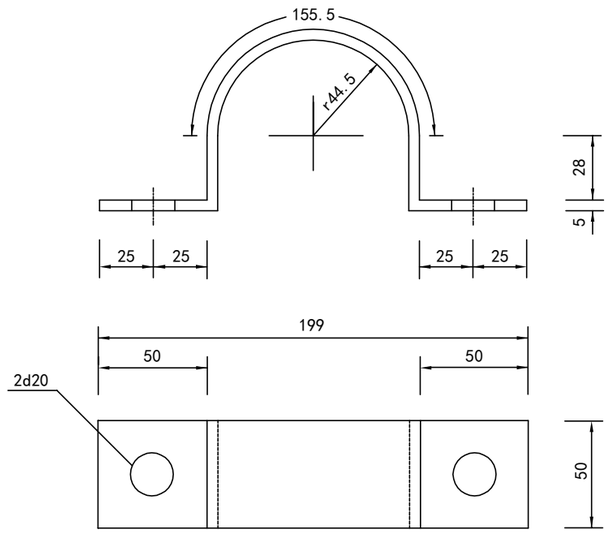

吉林省信达工程咨询有限公司	镇赉县2022年农村公路安全隐患点段整治工程	单柱标志结构图（十三）	设计	孙鹏	复核	赵秋桐	审核	汤德宏	图号	S2-16-14	日期	2022.07

加劲法兰盘 1:8

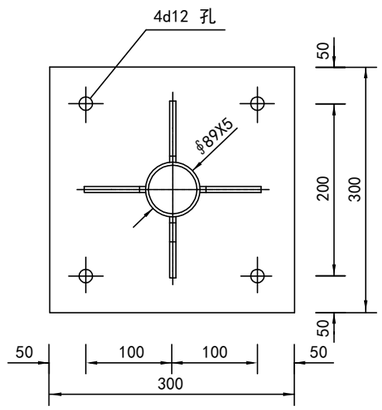

底座连接大样 1:10

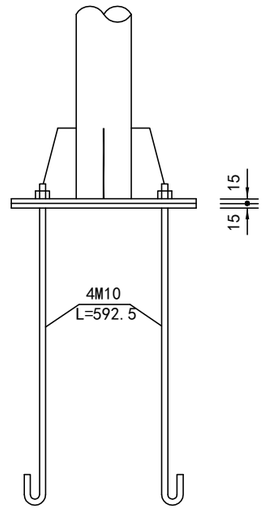

底座加劲肋 1:2

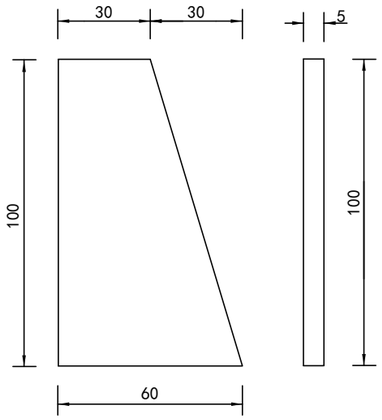

基础配筋 1:30

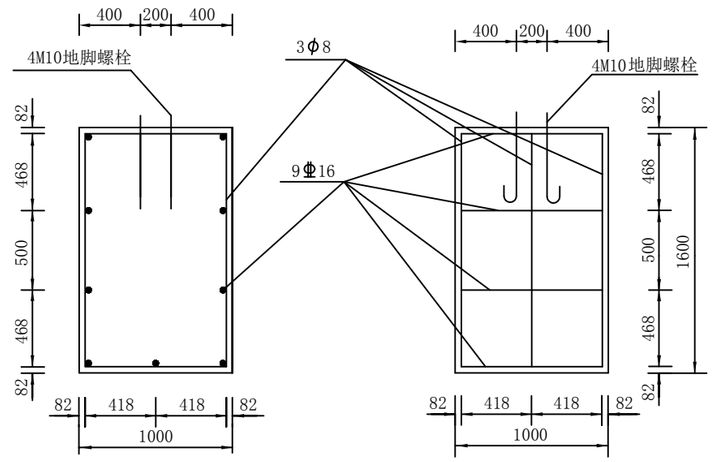

底座法兰盘 1:8

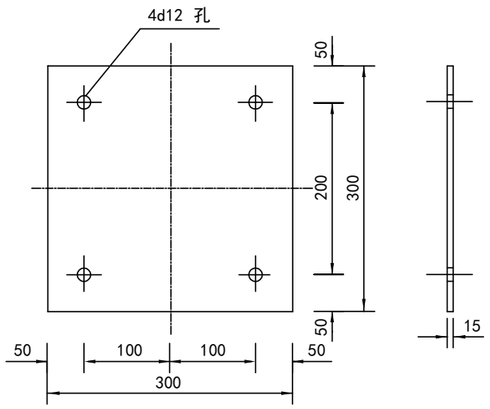

基础主筋 1:20

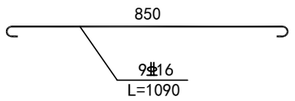

基础箍筋 1:40

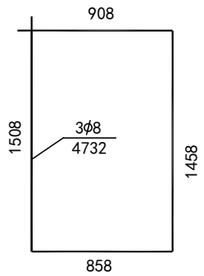

地脚螺栓 1:10

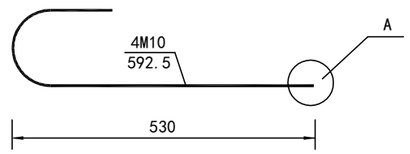

A大样 1:2

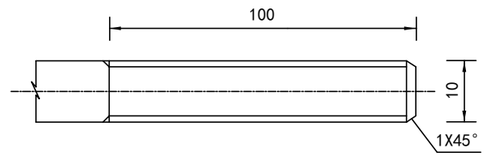

吉林省信达工程咨询有限公司	镇赉县2022年农村公路安全隐患点段整治工程	单柱标志结构图（十四）	设计	孙鹏	复核	赵秋桐	审核	汤德龙	图号	S2-16-14	日期	2022.07

标志材料数量表

材料名称	规　格 (mm)	单 位 重	件数	重量 (kg)	小计 (kg)
铝合金标志板	1200×1500×3	8.55kg/m²	1	15.39	25.29
铝合金滑动槽钢	100×25×4	1.961kg/m	3	2.83	
铝合金角钢	30×30×4	0.684kg/m		3.88	
抱箍	50×5	0.61kg/个	3	1.81	
抱箍底衬	50×5	0.46kg/个	3	1.38	
螺母	M18	0.037kg/个	6	0.22	1.91
垫圈	∮35×3	0.016kg/个	12	0.19	
滑动螺栓	M18×55	0.25kg/个	6	1.5	
钢管立柱	∮89×5.0×3500	10.358kg/m	1	36.25	58.53
柱帽	∮89×3	0.37kg/个	1	0.37	
加劲法兰盘	300×300×15	11.31kg/个	1	11.31	
底座法兰盘	300×300×15	10.60kg/个	1	10.60	
垫圈	∮20×3	0.005kg/个	4	0.02	1.52
地脚螺栓	M10×592.5	0.365kg/个	4	1.46	
螺母	M10	0.01kg/个	4	0.04	

基础工程数量表

材料名称	规　格 (mm)	每根长度 (mm)	根 数	总 长 (m)	单 位 重 (kg/m)	重 量 (kg)
钢 筋	φ8	4732	3	14.196	0.395	5.61
	⭘16	1090	9	9.81	1.58	15.50
混凝土	C30	1.60 m³				

反光膜数量表

立面标记(m²)	字符 (m²)	底衬 (m²)
0.28	1.13	1.8

注：

1. 本图尺寸以mm计。
2. 标志板与立柱采用抱箍连接。标志板与滑槽采用铝合金铆钉连接，板面铆钉头应打磨平滑。立柱顶端采用3mm厚的钢板柱帽焊接封盖。
3. 所有管件及钢板的材质均为高强度结构钢（Q355D），其机械性能及化学成分应符合GB/T-1591的规定。焊缝质量等级应为二级以上。所有铁件均按规范要求进行热浸镀锌防腐，紧固件的镀锌量为350g/m²，立柱、法兰盘等其它铁件为600g/m²；焊缝表面涂无机富锌进行处理。
4. 本图仅示出填方段基础位置，挖方及零填路段可对基础位置进行调整，应保证标志基础不影响边沟排水。
5. 基础顶面应预埋地脚螺栓，外露长度控制在80～100mm之间，并对外露螺纹部分加以妥善保护。地脚螺栓宜先进行热浸镀锌处理。
6. 施工时遇有平曲线路段，为保持安装的标志板面与驾驶视线垂直，应对预埋法兰盘方向进行适当调整。
7. 浇筑基础时，应对底座法兰盘进行水平定位，并将其嵌进基础顶面，预埋的地脚螺栓应与其保持垂直。
8. 本图中钢筋型号为HPB300（φ）、HRB400（⭘）。
9. 标志安装时，标志版面的法线与公路中心线成0°～10°角。
10. 标志立面标记高度1000mm，黑色条纹200mm，黄色条纹200mm，黑黄相间，交错设置。

吉林省信达工程咨询有限公司	镇赉县2022年农村公路安全隐患点段整治工程	单柱标志结构图（十五）	设计	孙鹏	复核	赵秋桐	审核	汤德龙	图号	S2-16-14	日期	2022.07

标志立面 1:20

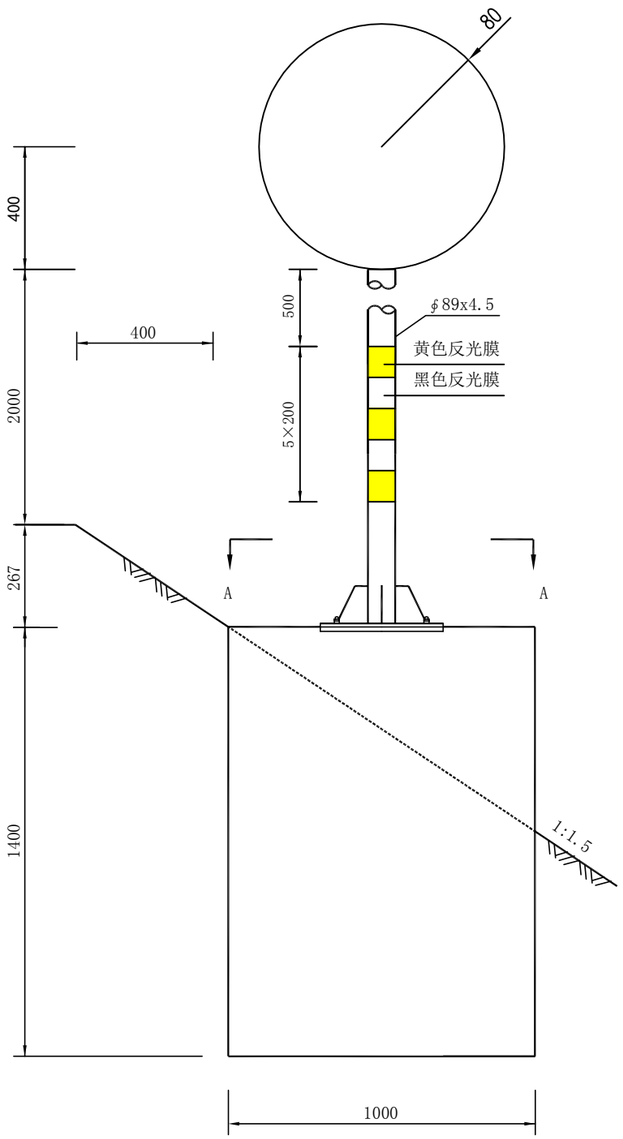

立面 1:20

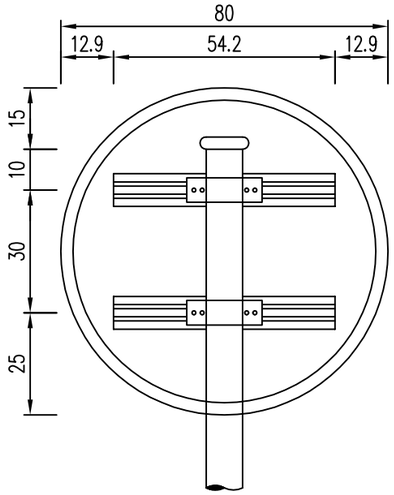

侧面 1:20

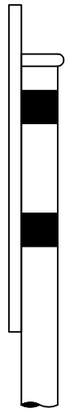

A-A剖面 1:20

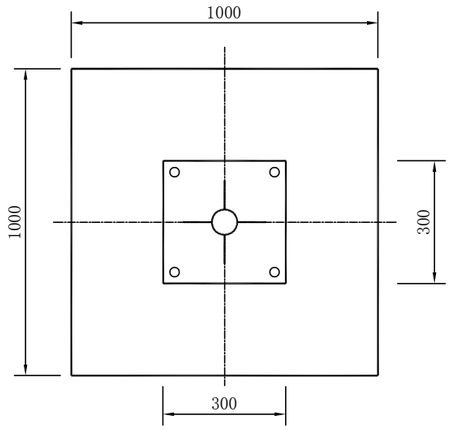

加劲法兰盘 1:8

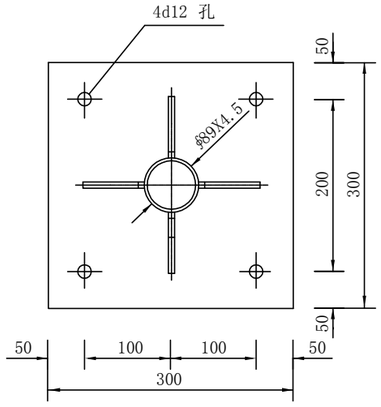

底座法兰盘 1:8

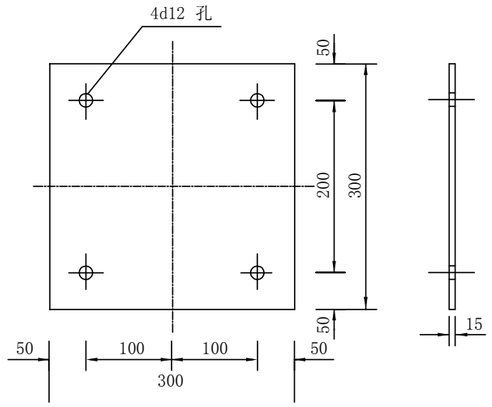

吉林省信达工程咨询有限公司	镇赉县2022年农村公路安全隐患点段整治工程	单柱标志结构图（十六）	设计	孙鹏	复核	赵秋阳	审核	汤德龙	图号	S2-16-14	日期	2022.07

底座连接大样 1:10

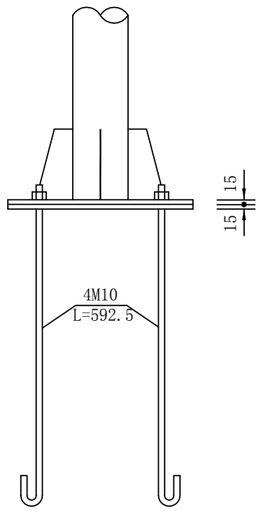

底座加劲肋 1:2

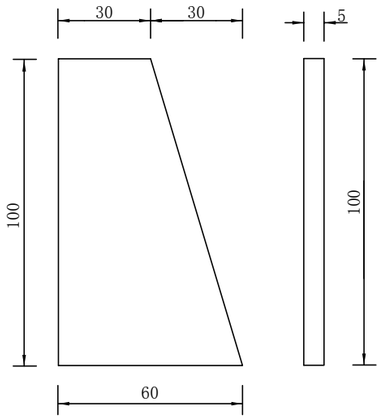

基础配筋 1:30

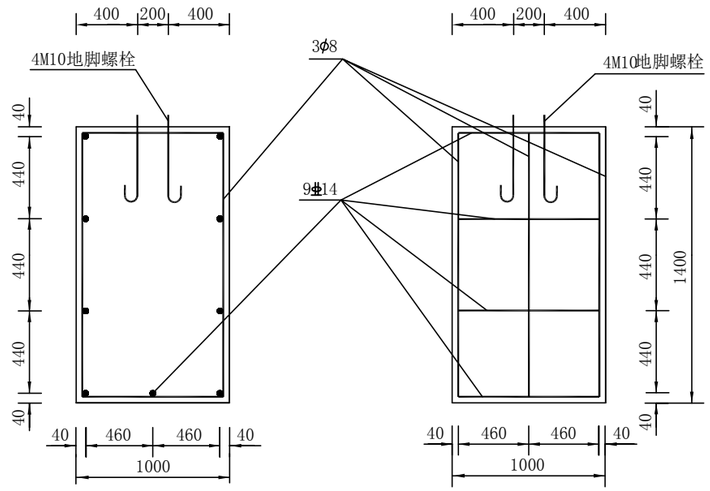

抱箍大样 1:3

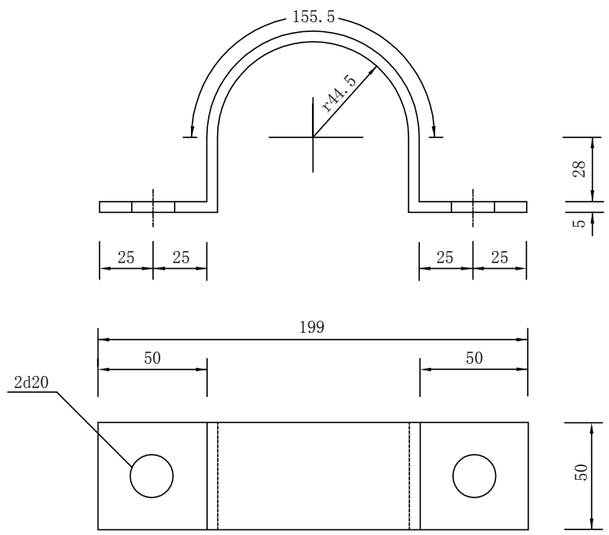

抱箍底衬大样 1:3

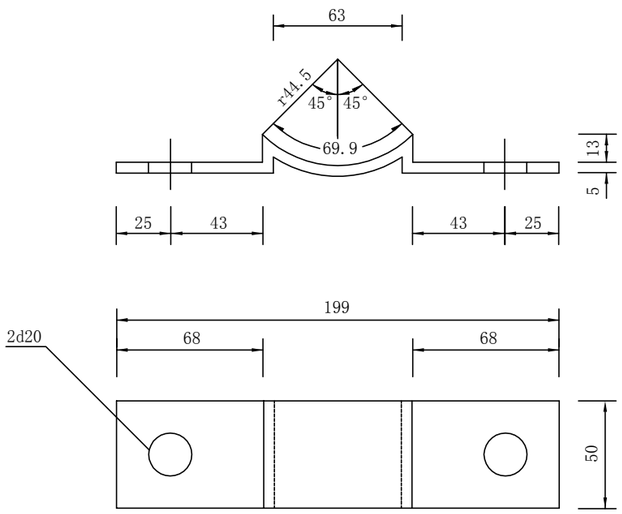

地脚螺栓 1:10

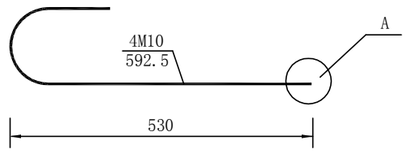

A大样 1:2

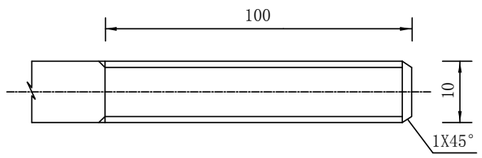

基础箍筋 1:40

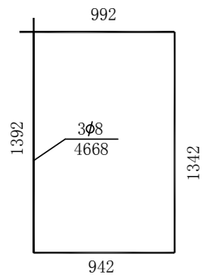

基础主筋 1:20

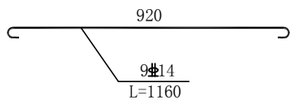

吉林省信达工程咨询有限公司	镇赉县2022年农村公路安全隐患点段整治工程	单柱标志结构图（十七）	设计	孙鹏	复核	赵秋桐	审核	汤德龙	图号	S2-16-14	日期	2022.07

材料数量表

材料名称	规　格 (mm)	单 位 重	件数	重量 (kg)	小计 (kg)
铝合金标志板	Φ800X3	8.55kg/m²	1	5.09	10.96
铝合金滑动槽钢	100X25X4 L=1083		2	2.01	
铝合金角钢	30x30x4	0.684kg/m		1.72	
抱箍	∮50x5	0.61kg/个	2	1.22	
抱箍底衬	∮50x5	0.46kg/个	2	0.92	
螺母	M18	0.037kg/个	4	0.15	1.22
垫圈	d35x3	0.016kg/个	4	0.07	
滑动螺栓	M18x55	0.25kg/个	4	1.00	
钢管立柱	∮89x4.5x2917	9.378kg/m	1	27.36	49.42
柱帽	d89x3	0.15kg/个	1	0.15	
加劲法兰盘	300x300x15	11.31kg/个	1	11.31	
底座法兰盘	300x300x15	10.60kg/个	1	10.60	
垫圈	d20x3	0.005kg/个	4	0.02	1.52
地脚螺栓	M10x592.5	0.365kg/个	4	1.46	
螺母	M10	0.01kg/个	4	0.04	

工程数量表(一个基础)

材料名称	规　格 (mm)	每根长度 (mm)	根 数	总 长 (m)	单 位 重 (kg/m)	重 量 (kg)
钢 筋	ϕ8	4668	3	14.01	0.395	5.53
	⌀14	1160	9	10.44	1.208	12.62
混凝土	C30	1.40 m^3				

反光膜数量表

立面标记(m^2)	字符 (m^2)	底衬 (m^2)
0.28	0.16	0.50

注：

1. 本图尺寸以mm计。
2. 标志板与立柱采用抱箍连接。标志板与滑槽采用铝合金铆钉连接，板面铆钉头应打磨平滑。立柱顶端采用3mm厚的钢板柱帽焊接封盖。
3. 所有管件及钢板的材质除地脚螺栓采用Q345E，其他均为Q235，其机械性能及化学成分应符合GB/T-1591的规定。焊缝质量等级应为二级以上。所有铁件均按规范要求进行热浸镀锌防腐，紧固件的镀锌量为350g/m²，立柱、法兰盘等其它铁件为600g/m²；焊缝表面涂无机富锌进行处理。
4. 本图仅示出填方段基础位置，挖方及零填路段可对基础位置进行调整，应保证标志基础不影响边沟排水。
5. 基础顶面应预埋地脚螺栓，外露长度控制在80～100mm之间，并对外露螺纹部分加以妥善保护。地脚螺栓宜先进行热浸镀锌处理。
6. 施工时遇有平曲线路段，为保持安装的标志板面与驾驶视线垂直，应对预埋法兰盘方向进行适当调整。
7. 浇筑基础时，应对底座法兰盘进行水平定位，并将其嵌进基础顶面，预埋的地脚螺栓应与其保持垂直。
8. 本图中钢筋型号为HPB300（ϕ）、HRB400（Φ）。
9. 标志安装时，标志版面的法线与公路中心线成0°～10°角。
10. 标志立面标记高度1000mm，黑色条纹200mm，黄色条纹200mm，黑黄相间，交错设置。

吉林省信达工程咨询有限公司	镇赉县2022年农村公路安全隐患点段整治工程	单柱标志结构图（十八）	设计	孙鹏	复核	赵秋桐	审核	汤德宏	图号	S2-16-14	日期	2022.07

标志立面 1:20

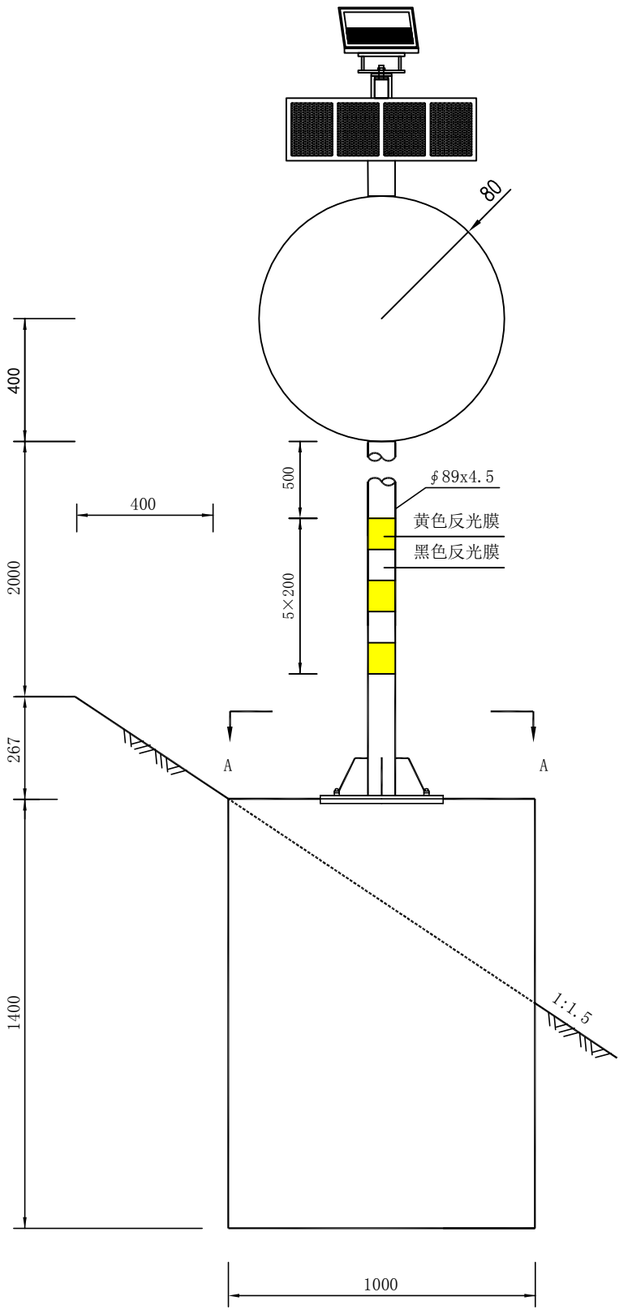

立面 1:20

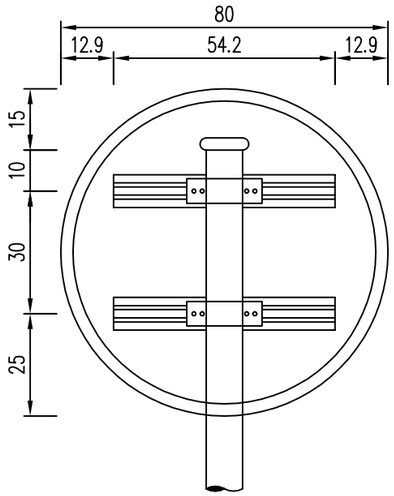

侧面 1:20

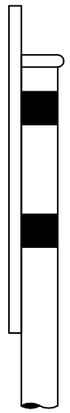

A-A剖面 1:20

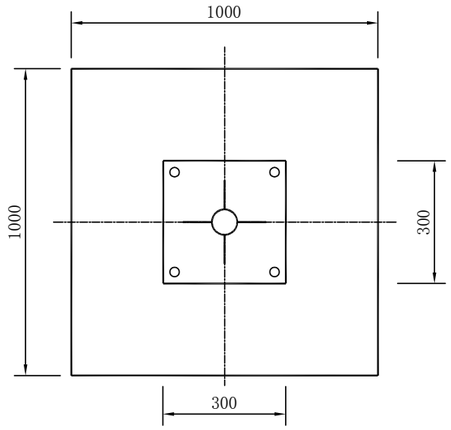

加劲法兰盘 1:8

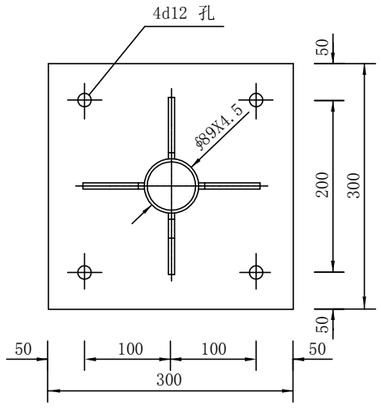

底座法兰盘 1:8

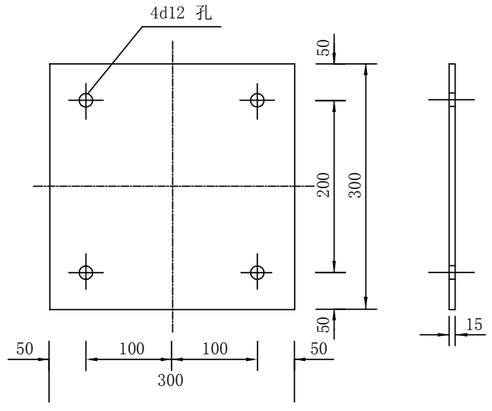

吉林省信达工程咨询有限公司	镇赉县2022年农村公路安全隐患点段整治工程	单柱标志结构图（十九）	设计	孙鹏	复核	赵秋桐	审核	汤德龙	图号	S2-16-14	日期	2022.07

底座连接大样 1:10

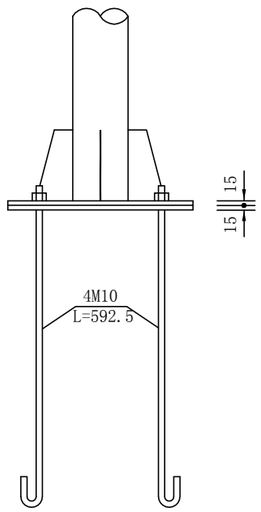

底座加劲肋 1:2

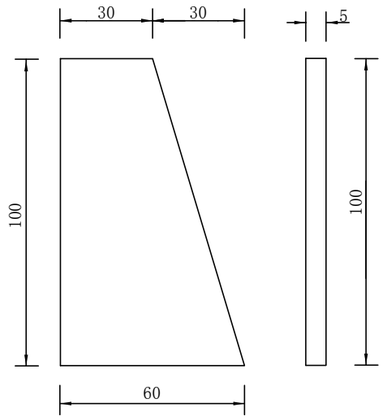

基础配筋 1:30

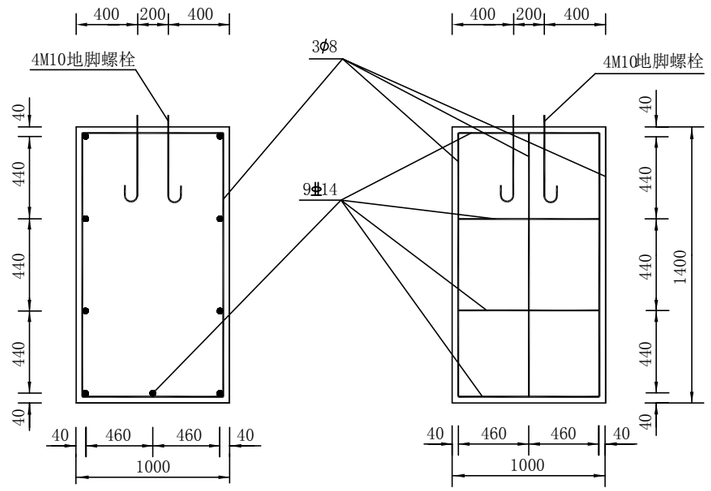

抱箍大样 1:3

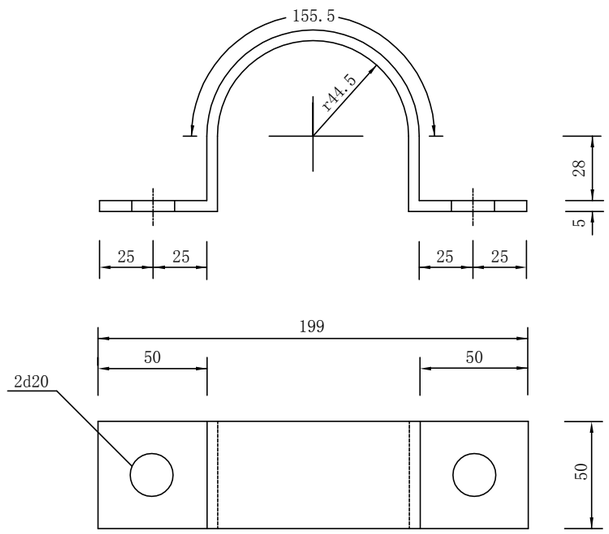

抱箍底衬大样 1:3

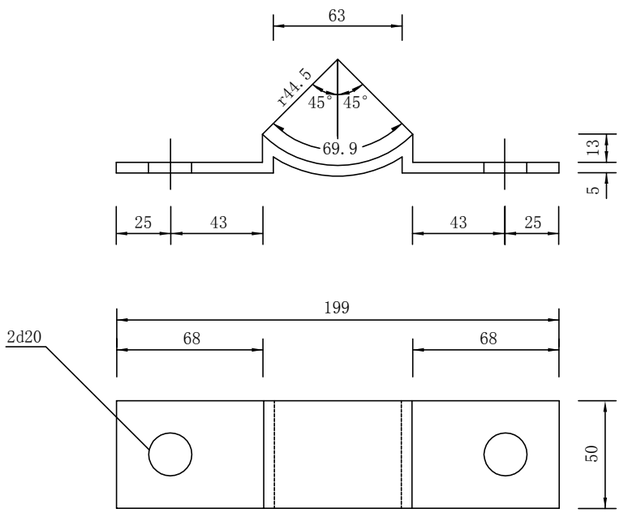

地脚螺栓 1:10

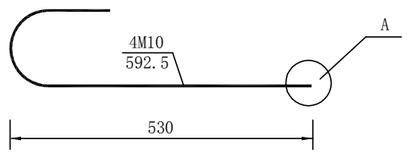

A大样 1:2

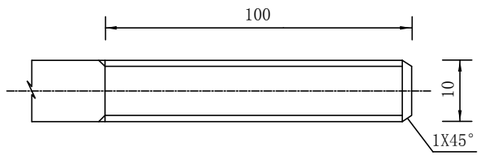

基础箍筋 1:40

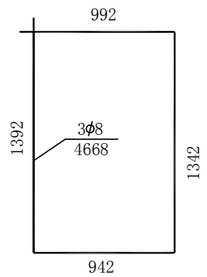

基础主筋 1:20

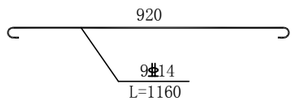

吉林省信达工程咨询有限公司	镇赉县2022年农村公路安全隐患点段整治工程	单柱标志结构图（二十）	设计	孙鹏	复核	赵秋桐	审核	汤德宏	图号	S2-16-14	日期	2022.07

材料数量表

材料名称	规　格 (mm)	单 位 重	件数	重量 (kg)	小计 (kg)
铝合金标志板	Φ800X3	8.55kg/m²	1	5.09	10.96
铝合金滑动槽钢	100X25X4 L=1083		2	2.01	
铝合金角钢	30x30x4	0.684kg/m		1.72	
抱箍	∮50x5	0.61kg/个	2	1.22	
抱箍底衬	∮50x5	0.46kg/个	2	0.92	
螺母	M18	0.037kg/个	4	0.15	1.22
垫圈	d35x3	0.016kg/个	4	0.07	
滑动螺栓	M18x55	0.25kg/个	4	1.00	
钢管立柱	∮89x4.5x3517	9.378kg/m	1	32.98	55.04
柱帽	d89x3	0.15kg/个	1	0.15	
加劲法兰盘	300x300x15	11.31kg/个	1	11.31	
底座法兰盘	300x300x15	10.60kg/个	1	10.60	
垫圈	d20x3	0.005kg/个	4	0.02	1.52
地脚螺栓	M10x592.5	0.365kg/个	4	1.46	
螺母	M10	0.01kg/个	4	0.04	
爆闪灯			1		

工程数量表(一个基础)

材料名称	规　格 (mm)	每根长度 (mm)	根 数	总 长 (m)	单 位 重 (kg/m)	重 量 (kg)
钢 筋	ϕ8	4668	3	14.01	0.395	5.53
	⊕14	1160	9	10.44	1.208	12.62
混凝土	C30	1.40 m³				

反光膜数量表

立面标记(m²)	字符 (m²)	底衬 (m²)
0.28	0.16	0.50

注：

1. 本图尺寸以mm计。
2. 标志板与立柱采用抱箍连接。标志板与滑槽采用铝合金铆钉连接，板面铆钉头应打磨平滑。立柱顶端采用3mm厚的钢板柱帽焊接封盖。
3. 所有管件及钢板的材质除地脚螺栓采用Q345E，其他均为Q235，其机械性能及化学成分应符合GB/T-1591的规定。焊缝质量等级应为二级以上。所有铁件均按规范要求进行热浸镀锌防腐，紧固件的镀锌量为350g/m²，立柱、法兰盘等其它铁件为600g/m²；焊缝表面涂无机富锌进行处理。
4. 本图仅示出填方段基础位置，挖方及零填路段可对基础位置进行调整，应保证标志基础不影响边沟排水。
5. 基础顶面应预埋地脚螺栓，外露长度控制在80～100mm之间，并对外露螺纹部分加以妥善保护。地脚螺栓宜先进行热浸镀锌处理。
6. 施工时遇有平曲线路段，为保持安装的标志板面与驾驶视线垂直，应对预埋法兰盘方向进行适当调整。
7. 浇筑基础时，应对底座法兰盘进行水平定位，并将其嵌进基础顶面，预埋的地脚螺栓应与其保持垂直。
8. 本图中钢筋型号为HPB300（ϕ）、HRB400（⊕）。
9. 标志安装时，标志版面的法线与公路中心线成0°～10°角。
10. 标志立面标记高度1000mm，黑色条纹200mm，黄色条纹200mm，黑黄相间，交错设置。

吉林省信达工程咨询有限公司	镇赉县2022年农村公路安全隐患点段整治工程	单柱标志结构图（二十一）	设计	孙鹏	复核	赵秋桐	审核	汤德宏	图号	S2-16-14	日期	2022.07

标志立面 1:20

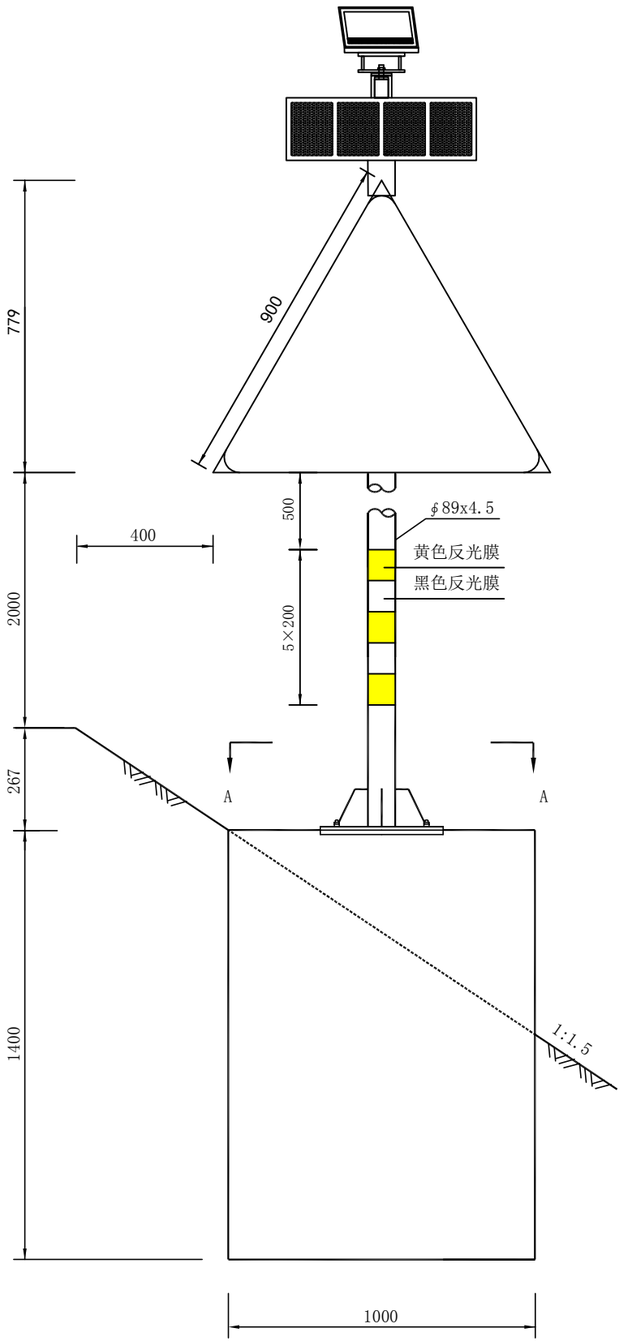

立面 1:20

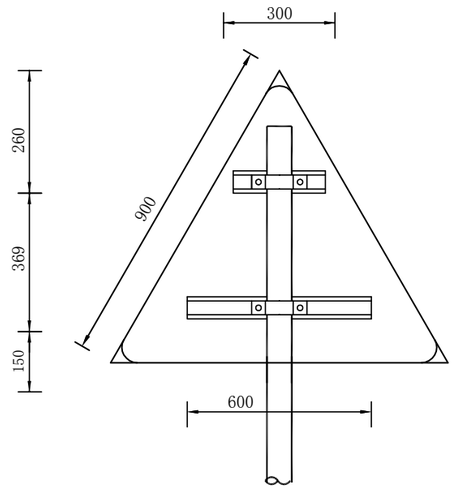

侧面 1:20

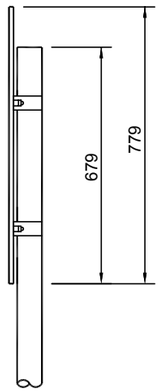

A-A剖面 1:20

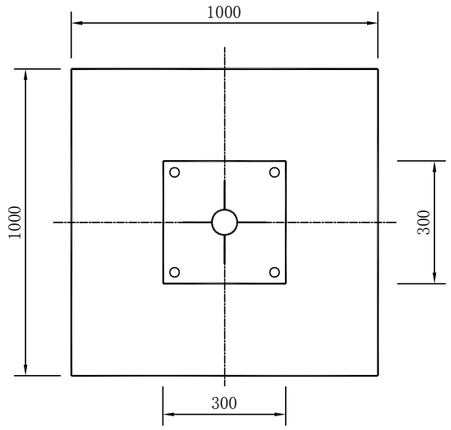

加劲法兰盘 1:8

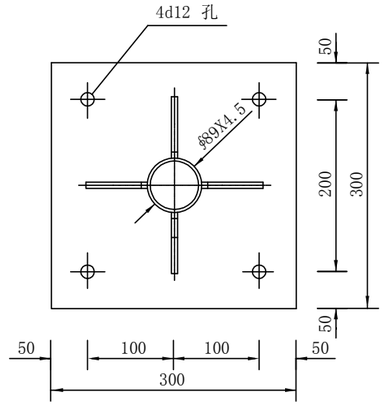

底座法兰盘 1:8

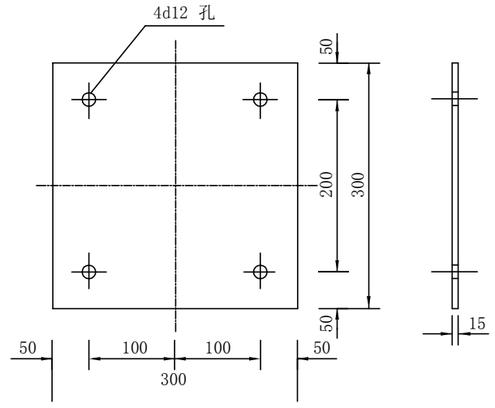

吉林省信达工程咨询有限公司	镇赉县2022年农村公路安全隐患点段整治工程	单柱标志结构图（二十二）	设计	孙鹏	复核	赵秋桐	审核	汤德龙	图号	S2-16-14	日期	2022.07

底座连接大样 1:10

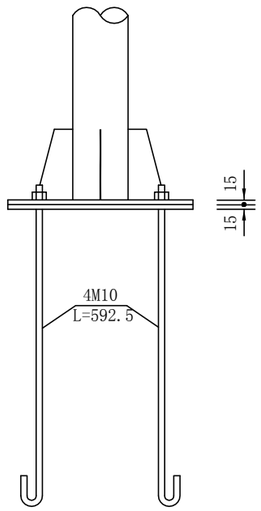

底座加劲肋 1:2

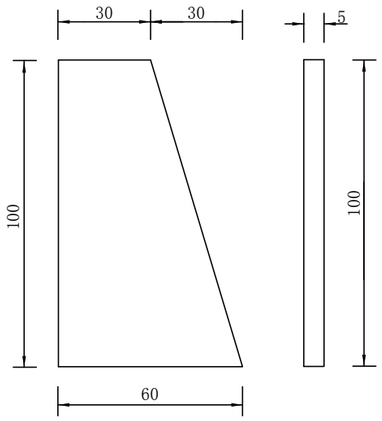

基础配筋 1:30

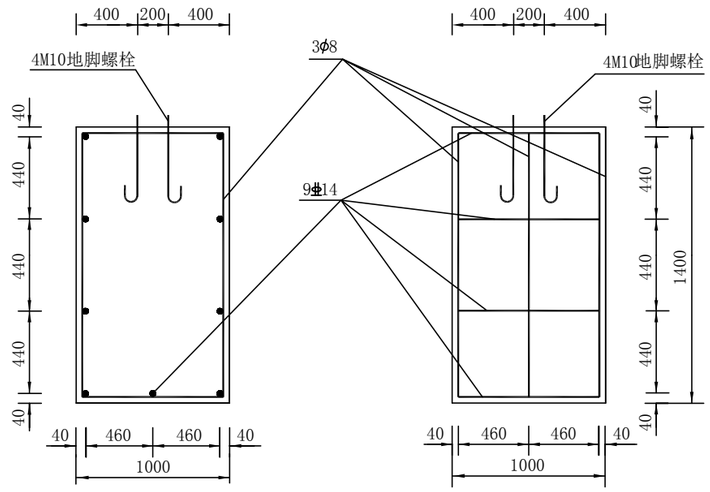

抱箍大样 1:3

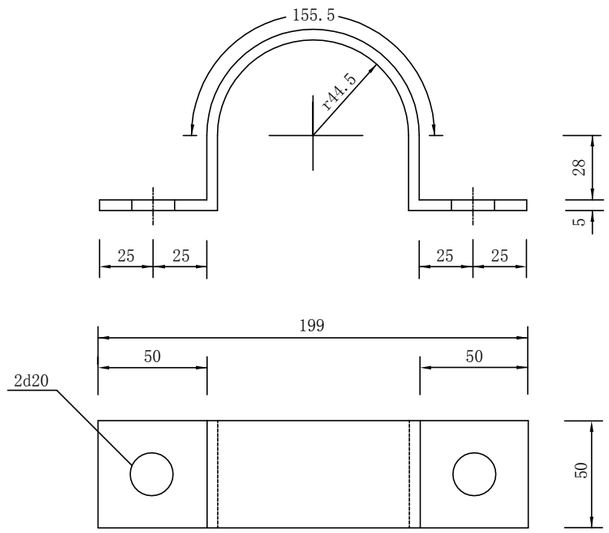

抱箍底衬大样 1:3

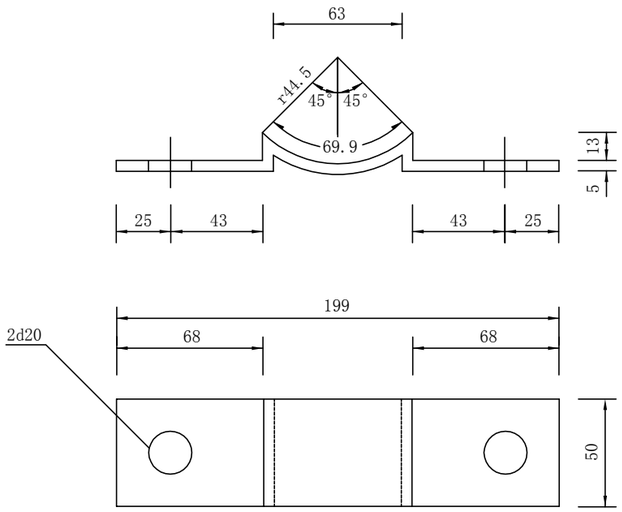

地脚螺栓 1:10

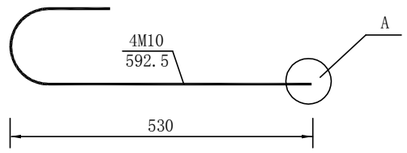

A大样 1:2

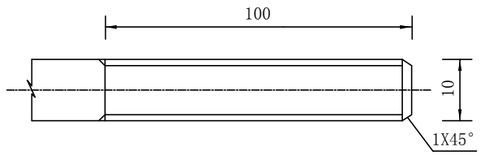

基础箍筋 1:40

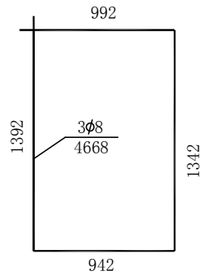

基础主筋 1:20

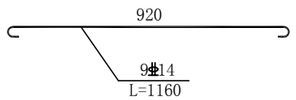

吉林省信达工程咨询有限公司	镇赉县2022年农村公路安全隐患点段整治工程	单柱标志结构图（二十三）	设计	孙鹏	复核	赵秋桐	审核	汤德宏	图号	S2-16-14	日期	2022.07

材料数量表

材料名称	规　格 (mm)	单 位 重	件数	重量 (kg)	小计 (kg)
铝合金标志板	△900x3	8.55kg/m²	1	3.00	8.76
铝合金滑动槽钢	900x25x4	1.961kg/m	2	1.77	
铝合金角钢	30x30x4	0.684kg/m		1.85	
抱箍	∮50x5	0.61kg/个	2	1.22	
抱箍底衬	∮50x5	0.46kg/个	2	0.92	
螺母	M18	0.037kg/个	4	0.15	1.22
垫圈	d35x3	0.016kg/个	4	0.07	
滑动螺栓	M18x55	0.25kg/个	4	1.00	
钢管立柱	∮89x4.5x3720	9.378kg/m	1	34.89	56.95
柱帽	d89x3	0.15kg/个	1	0.15	
加劲法兰盘	300x300x15	11.31kg/个	1	11.31	
底座法兰盘	300x300x15	10.60kg/个	1	10.60	
垫圈	d20x3	0.005kg/个	4	0.02	1.52
地脚螺栓	M10x592.5	0.365kg/个	4	1.46	
螺母	M10	0.01kg/个	4	0.04	
爆闪灯			1		

工程数量表(一个基础)

材料名称	规　格 (mm)	每根长度 (mm)	根 数	总 长 (m)	单 位 重 (kg/m)	重 量 (kg)
钢 筋	ϕ8	4668	3	14.01	0.395	5.53
	Φ14	1160	9	10.44	1.208	12.62
混凝土	C30	1.40 m^3				

反光膜数量表

立面标记(m^2)	字符 (m^2)	底衬 (m^2)
0.28	0.16	0.36

注：

1. 本图尺寸以mm计。
2. 标志板与立柱采用抱箍连接。标志板与滑槽采用铝合金铆钉连接，板面铆钉头应打磨平滑。立柱顶端采用3mm厚的钢板柱帽焊接封盖。
3. 所有管件及钢板的材质除地脚螺栓采用Q345E，其他均为Q235，其机械性能及化学成分应符合GB/T-1591的规定。焊缝质量等级应为二级以上。所有铁件均按规范要求进行热浸镀锌防腐，紧固件的镀锌量为350g/m²，立柱、法兰盘等其它铁件为600g/m²；焊缝表面涂无机富锌进行处理。
4. 本图仅示出填方段基础位置，挖方及零填路段可对基础位置进行调整，应保证标志基础不影响边沟排水。
5. 基础顶面应预埋地脚螺栓，外露长度控制在80～100mm之间，并对外露螺纹部分加以妥善保护。地脚螺栓宜先进行热浸镀锌处理。
6. 施工时遇有平曲线路段，为保持安装的标志板面与驾驶视线垂直，应对预埋法兰盘方向进行适当调整。
7. 浇筑基础时，应对底座法兰盘进行水平定位，并将其嵌进基础顶面，预埋的地脚螺栓应与其保持垂直。
8. 本图中钢筋型号为HPB300（ϕ）、HRB400（Φ）。
9. 标志安装时，标志版面的法线与公路中心线成0°～10°角。
10. 标志立面标记高度1000mm，黑色条纹200mm，黄色条纹200mm，黑黄相间，交错设置。

吉林省信达工程咨询有限公司	镇赉县2022年农村公路安全隐患点段整治工程	单柱标志结构图（二十四）	设计	孙鹏	复核	赵欣桐	审核	汤德宏	图号	S2-16-14	日期	2022.07

标志立面 1:20

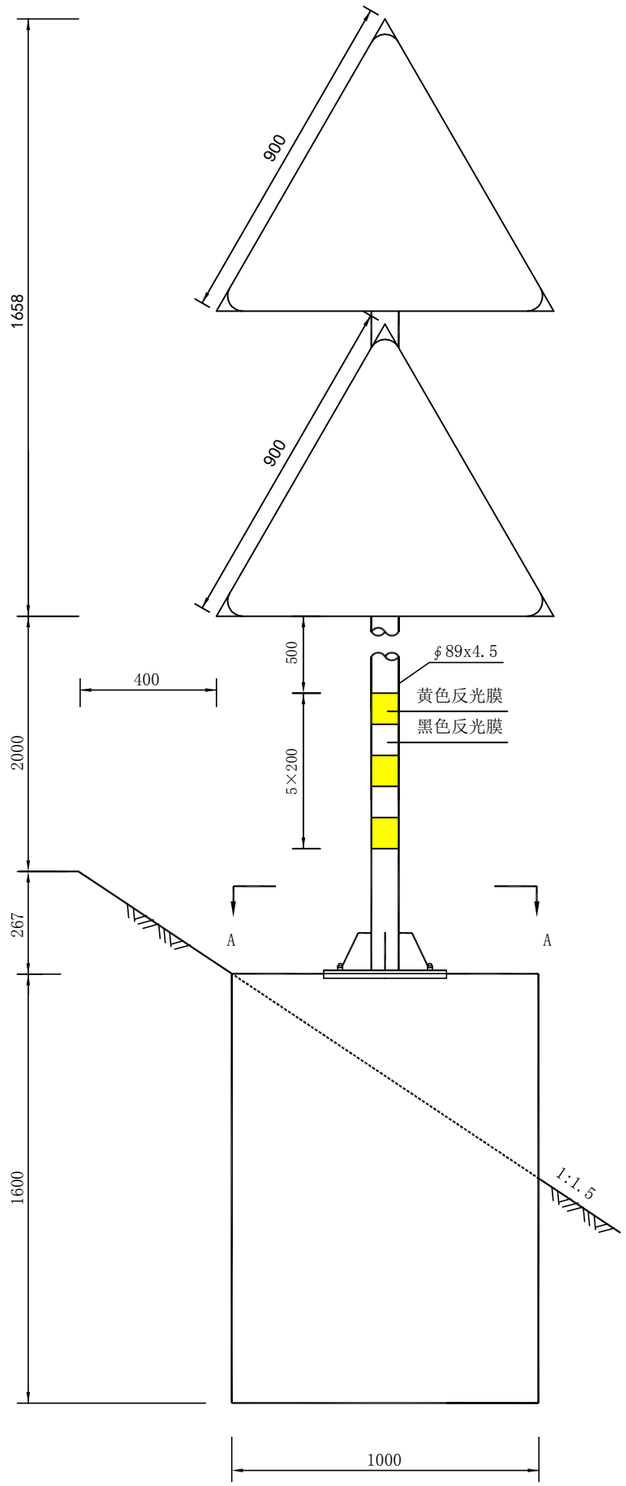

立面 1:20

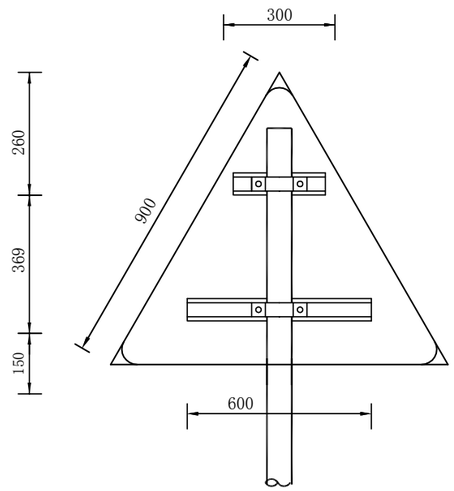

侧面 1:20

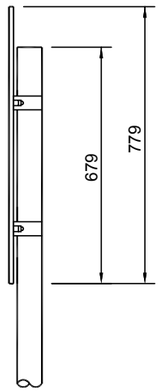

A-A剖面 1:20

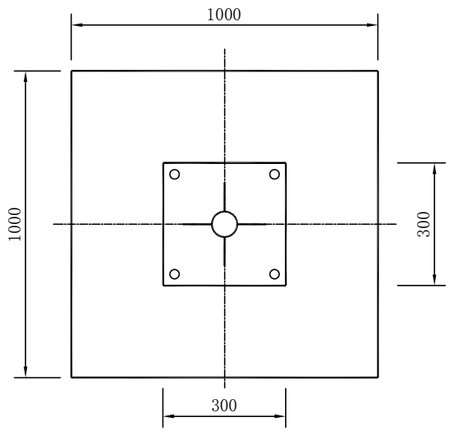

加劲法兰盘 1:8

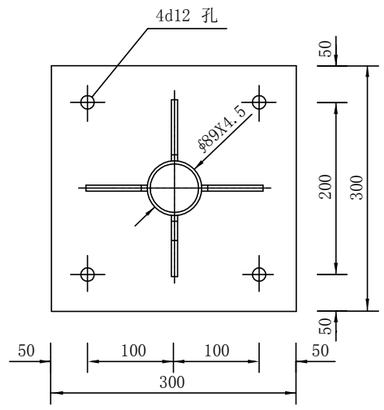

底座法兰盘 1:8

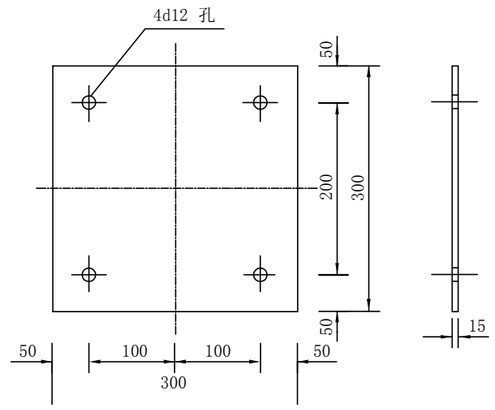

吉林省信达工程咨询有限公司	镇赉县2022年农村公路安全隐患点段整治工程	单柱标志结构图（二十五）	设计	孙鹏	复核	赵秋阳	审核	汤德龙	图号	S2-16-14	日期	2022.07

底座连接大样 1:10

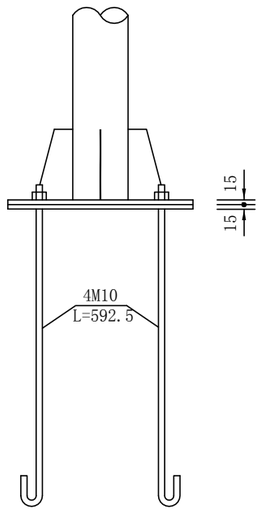

底座加劲肋 1:2

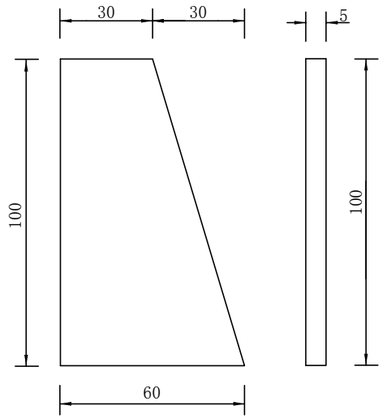

基础配筋 1:30

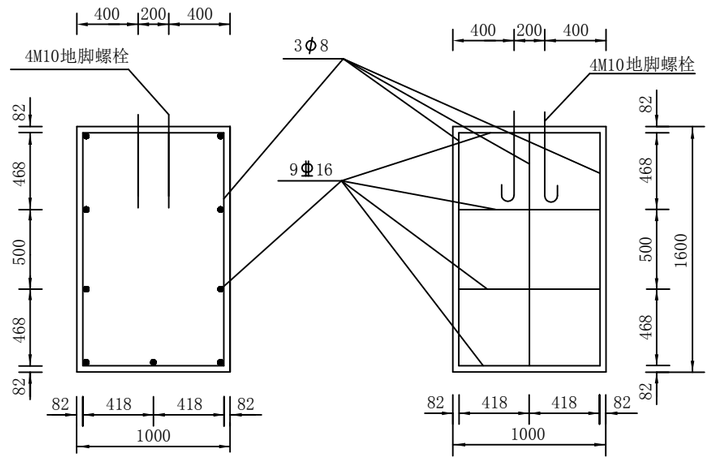

抱箍大样 1:3

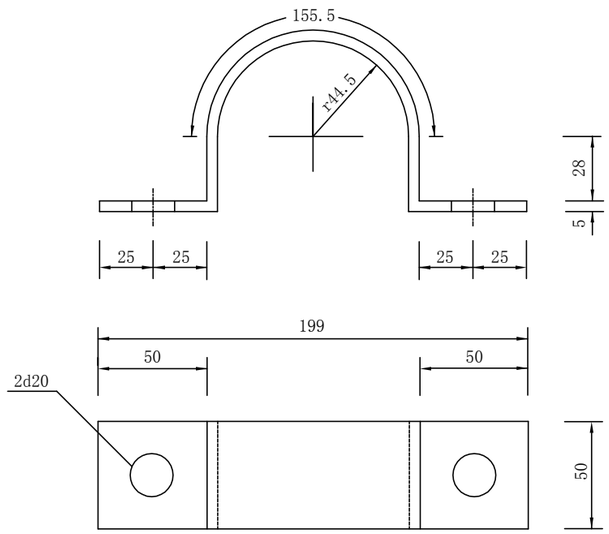

抱箍底衬大样 1:3

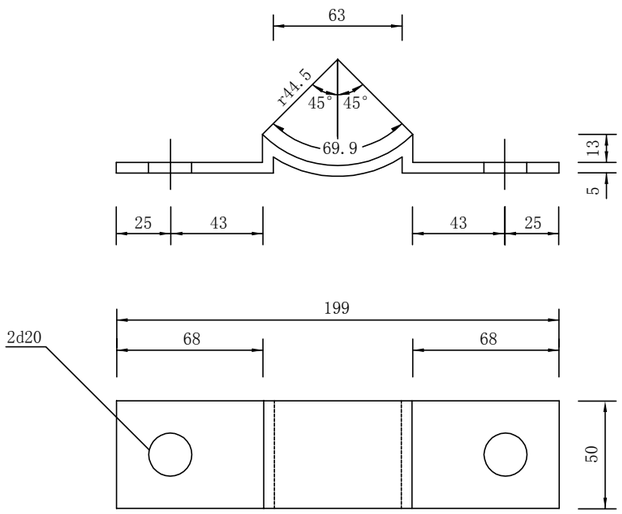

地脚螺栓 1:10

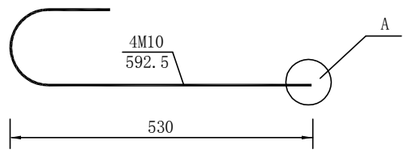

基础主筋 1:20

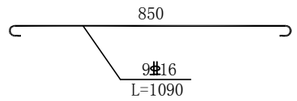

A大样 1:2

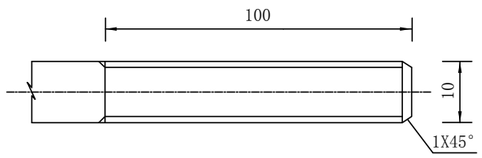

基础箍筋 1:40

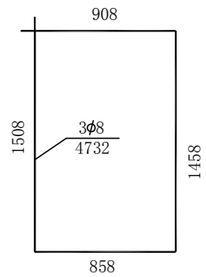

吉林省信达工程咨询有限公司	镇赉县2022年农村公路安全隐患点段整治工程	单柱标志结构图（二十六）	设计	孙鹏	复核	赵秋桐	审核	汤德宏	图号	S2-16-14	日期	2022.07

材料数量表

材料名称	规　格 (mm)	单 位 重	件数	重量 (kg)	小计 (kg)
铝合金标志板	△900x3	8.55kg/m²	2	6.00	17.52
铝合金滑动槽钢	900x25x4	1.961kg/m	4	3.54	
铝合金角钢	30x30x4	0.684kg/m		3.70	
抱箍	∮50x5	0.61kg/个	4	2.44	
抱箍底衬	∮50x5	0.46kg/个	4	1.84	
螺母	M18	0.037kg/个	8	0.30	2.44
垫圈	d35x3	0.016kg/个	8	0.14	
滑动螺栓	M18x55	0.25kg/个	8	2.00	
钢管立柱	∮89x4.5x3825	9.378kg/m	1	35.87	57.93
柱帽	d89x3	0.15kg/个	1	0.15	
加劲法兰盘	300x300x15	11.31kg/个	1	11.31	
底座法兰盘	300x300x15	10.60kg/个	1	10.60	
垫圈	d20x3	0.005kg/个	4	0.02	1.52
地脚螺栓	M10x592.5	0.365kg/个	4	1.46	
螺母	M10	0.01kg/个	4	0.04	

基础工程数量表

材料名称	规　格 (mm)	每根长度 (mm)	根 数	总 长 (m)	单 位 重 (kg/m)	重 量 (kg)
钢 筋	ϕ8	4732	3	14.196	0.395	5.61
	Φ16	1090	9	9.81	1.58	15.50
混凝土	C30	1.60 m^3				

反光膜数量表

立面标记(m^2)	字符 (m^2)	底衬 (m^2)
0.28	0.32	0.72

注：

1. 本图尺寸以mm计。
2. 标志板与立柱采用抱箍连接。标志板与滑槽采用铝合金铆钉连接，板面铆钉头应打磨平滑。立柱顶端采用3mm厚的钢板柱帽焊接封盖。
3. 所有管件及钢板的材质除地脚螺栓采用Q345E，其他均为Q235，其机械性能及化学成分应符合GB/T-1591的规定。焊缝质量等级应为二级以上。所有铁件均按规范要求进行热浸镀锌防腐，紧固件的镀锌量为350g/m²，立柱、法兰盘等其它铁件为600g/m²；焊缝表面涂无机富锌进行处理。
4. 本图仅示出填方段基础位置，挖方及零填路段可对基础位置进行调整，应保证标志基础不影响边沟排水。
5. 基础顶面应预埋地脚螺栓，外露长度控制在80～100mm之间，并对外露螺纹部分加以妥善保护。地脚螺栓宜先进行热浸镀锌处理。
6. 施工时遇有平曲线路段，为保持安装的标志板面与驾驶视线垂直，应对预埋法兰盘方向进行适当调整。
7. 浇筑基础时，应对底座法兰盘进行水平定位，并将其嵌进基础顶面，预埋的地脚螺栓应与其保持垂直。
8. 本图中钢筋型号为HPB300（ϕ）、HRB400（Φ）。
9. 标志安装时，标志版面的法线与公路中心线成0°～10°角。
10. 标志立面标记高度1000mm，黑色条纹200mm，黄色条纹200mm，黑黄相间，交错设置。

吉林省信达工程咨询有限公司	镇赉县2022年农村公路安全隐患点段整治工程	单柱标志结构图（二十七）	设计	孙鹏	复核	赵秋桐	审核	汤德龙	图号	S2-16-14	日期	2022.07

标志立面 1:20

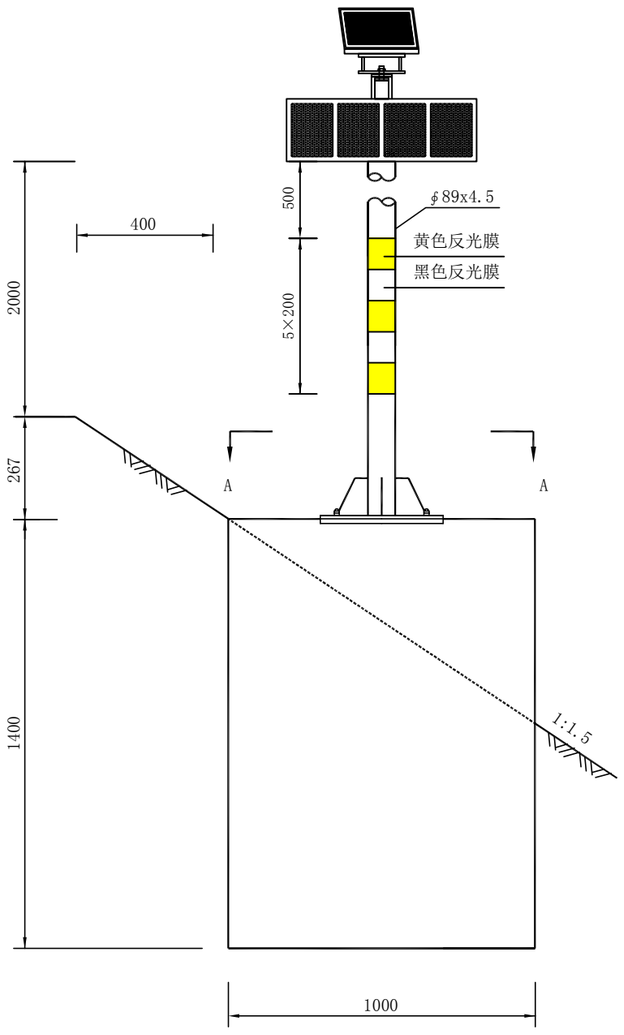

立柱连接示意图

1:20

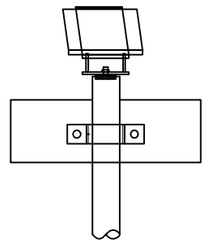

A-A剖面 1:20

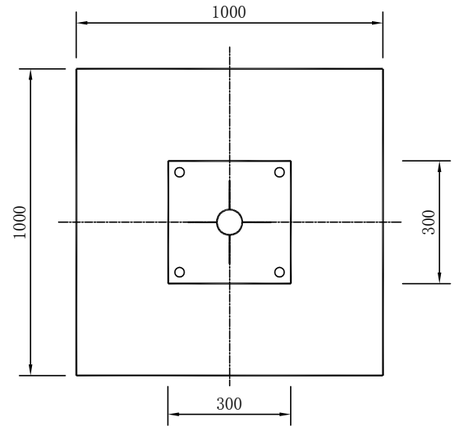

加劲法兰盘 1:8

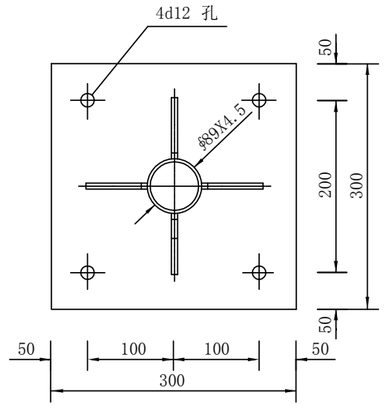

底座法兰盘 1:8

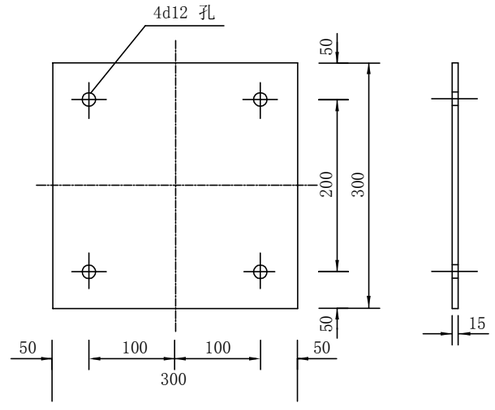

吉林省信达工程咨询有限公司	镇赉县2022年农村公路安全隐患点段整治工程	单柱标志结构图（二十八）	设计	孙鹏	复核	赵秋桐	审核	汤德龙	图号	S2-16-14	日期	2022.07

底座连接大样 1:10

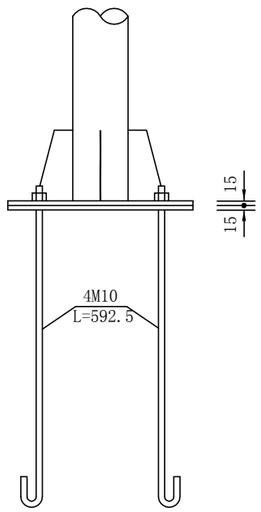

底座加劲肋 1:2

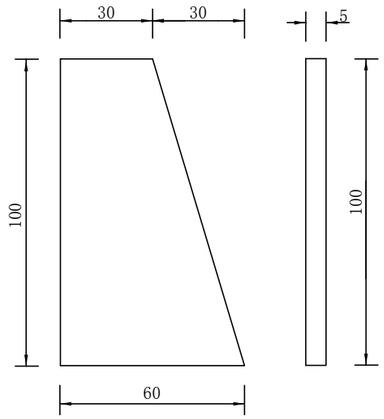

基础配筋 1:30

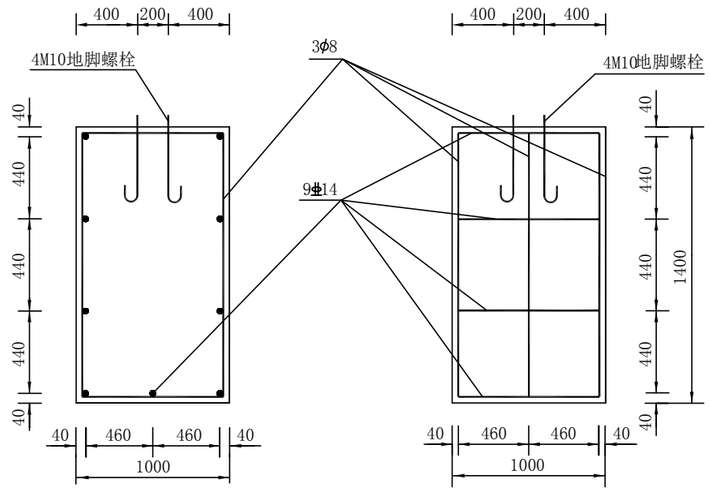

地脚螺栓 1:10

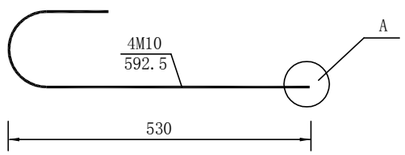

基础箍筋 1:40

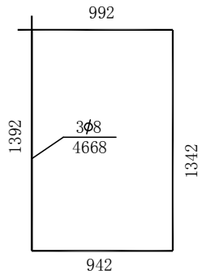

A大样 1:2

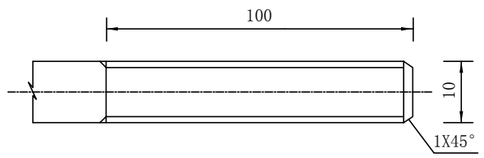

基础主筋 1:20

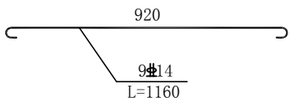

吉林省信达工程咨询有限公司	镇赉县2022年农村公路安全隐患点段整治工程	单柱标志结构图（二十九）	设计	孙鹏	复核	赵秋桐	审核	汤德龙	图号	S2-16-14	日期	2022.07

材料数量表

材料名称	规　格 (mm)	单 位 重	件数	重量 (kg)	小计 (kg)
钢管立柱	ϕ89x4.5x2467	9.378kg/m	1	23.14	45.20
柱帽	d89x3	0.15kg/个	1	0.15	
加劲法兰盘	300x300x15	11.31kg/个	1	11.31	
底座法兰盘	300x300x15	10.60kg/个	1	10.60	
垫圈	d20x3	0.005kg/个	4	0.02	1.52
地脚螺栓	M10x592.5	0.365kg/个	4	1.46	
螺母	M10	0.01kg/个	4	0.04	
爆闪灯			1		

反光膜数量表

立面标记(m^2)	字符 (m^2)	底衬 (m^2)
0.28		

工程数量表(一个基础)

材料名称	规　格 (mm)	每根长度 (mm)	根 数	总 长 (m)	单 位 重 (kg/m)	重 量 (kg)
钢 筋	ϕ8	4668	3	14.01	0.395	5.53
	Φ14	1160	9	10.44	1.208	12.62
混凝土	C30	1.40 m^3				

注：

1. 本图尺寸以mm计。
2. 标志板与立柱采用抱箍连接。标志板与滑槽采用铝合金铆钉连接，板面铆钉头应打磨平滑。立柱顶端采用3mm厚的钢板柱帽焊接封盖。
3. 所有管件及钢板的材质除地脚螺栓采用Q345E，其他均为Q235，其机械性能及化学成分应符合GB/T-1591的规定。焊缝质量等级应为二级以上。所有铁件均按规范要求进行热浸镀锌防腐，紧固件的镀锌量为350g/㎡，立柱、法兰盘等其它铁件为600g/㎡；焊缝表面涂无机富锌进行处理。
4. 本图仅示出填方段基础位置，挖方及零填路段可对基础位置进行调整，应保证标志基础不影响边沟排水。
5. 基础顶面应预埋地脚螺栓，外露长度控制在80～100mm之间，并对外露螺纹部分加以妥善保护。地脚螺栓宜先进行热浸镀锌处理。
6. 施工时遇有平曲线路段，为保持安装的标志板面与驾驶视线垂直，应对预埋法兰盘方向进行适当调整。
7. 浇筑基础时，应对底座法兰盘进行水平定位，并将其嵌进基础顶面，预埋的地脚螺栓应与其保持垂直。
8. 本图中钢筋型号为HPB300（ϕ）、HRB400（Φ）。
9. 标志安装时，标志版面的法线与公路中心线成0°～10°角。
10. 标志立面标记高度1000mm，黑色条纹200mm，黄色条纹200mm，黑黄相间，交错设置。

吉林省信达工程咨询有限公司	镇赉县2022年农村公路安全隐患点段整治工程	单柱标志结构图（三十）	设计	孙鹏	复核	赵秋桐	审核	汤德龙	图号	S2-16-14	日期	2022.07

标志立面 1:20

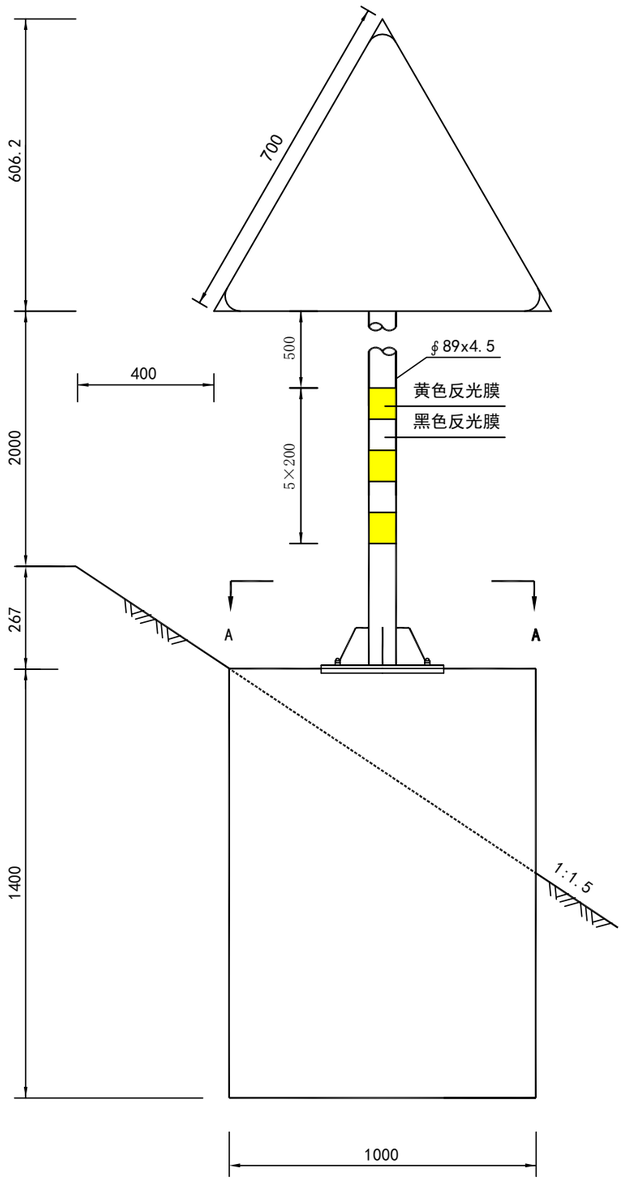

立面 1:20

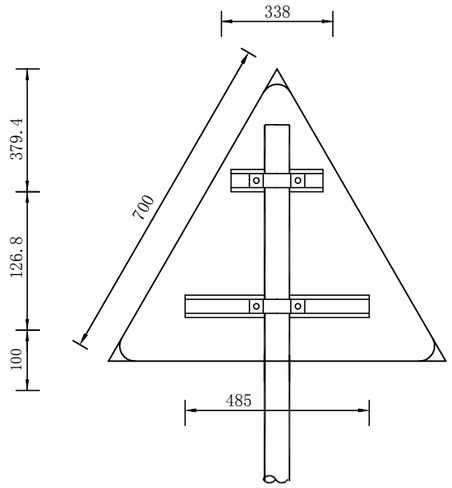

侧面 1:20

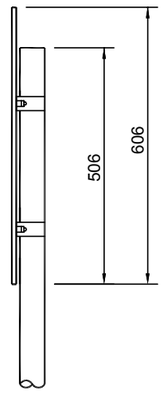

A-A剖面 1:20

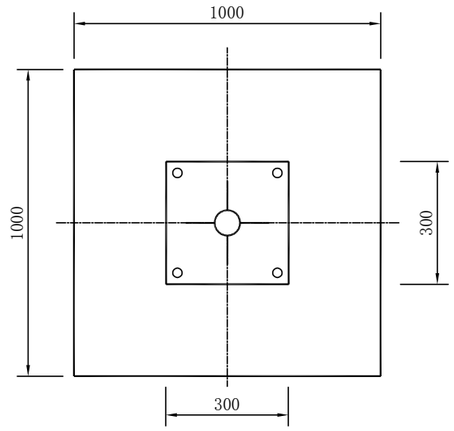

加劲法兰盘 1:8

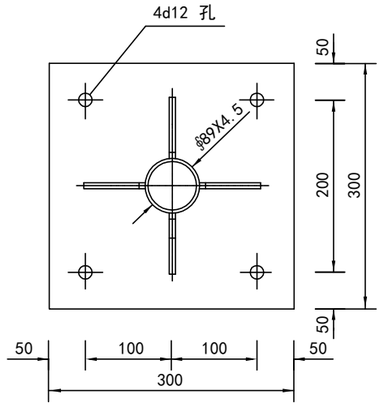

底座法兰盘 1:8

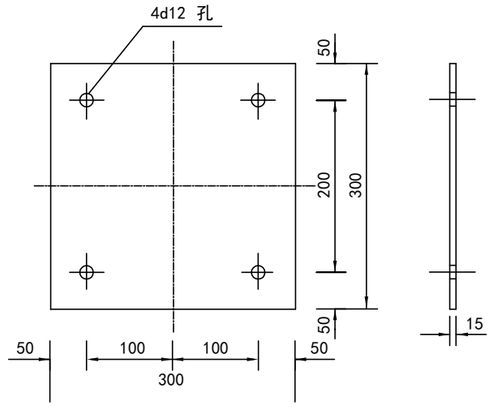

吉林省信达工程咨询有限公司	镇赉县2022年农村公路安全隐患点段整治工程	单柱标志结构图（三十一）	设计	孙鹏	复核	赵秋桐	审核	汤德龙	图号	S2-16-14	日期	2022.07

底座连接大样 1:10

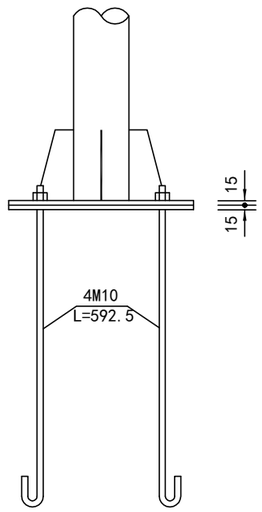

底座加劲肋 1:2

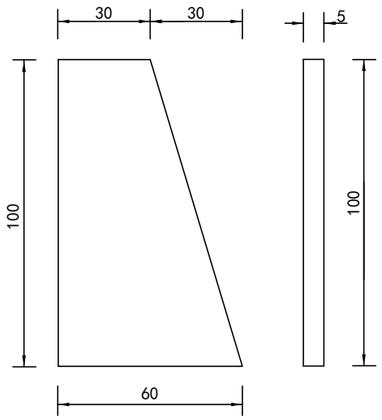

基础配筋 1:30

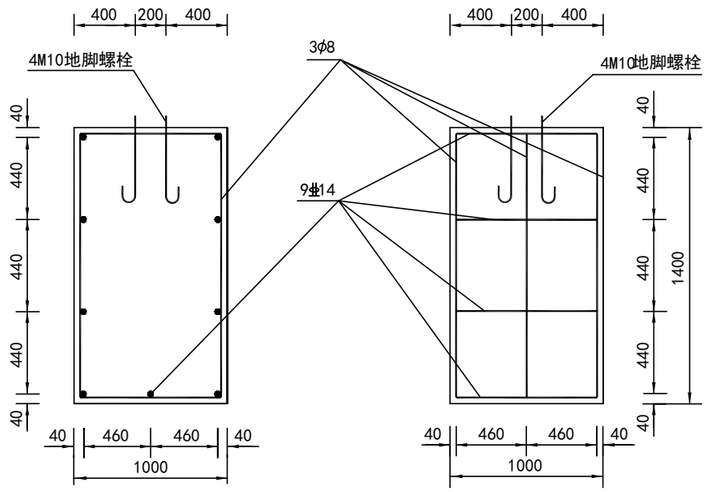

抱箍大样 1:3

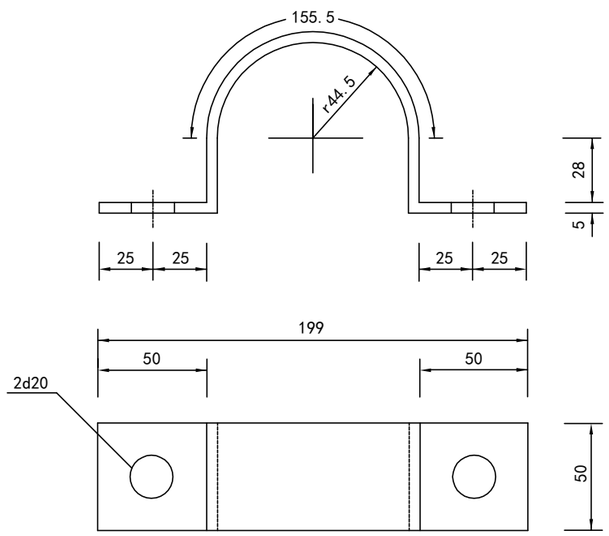

抱箍底衬大样 1:3

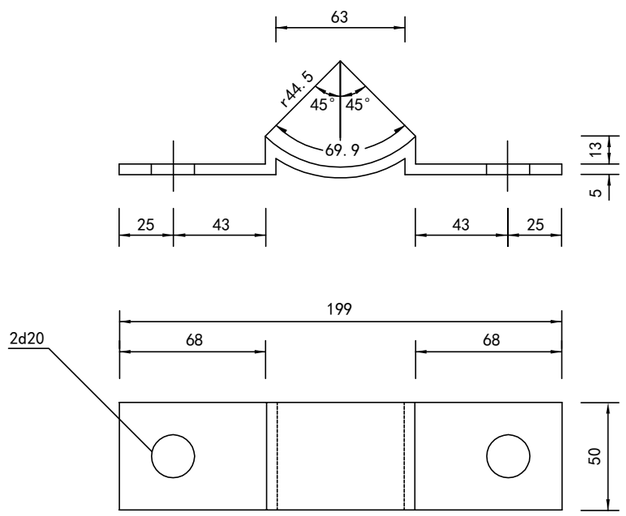

地脚螺栓 1:10

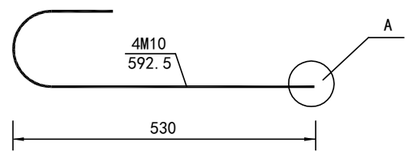

A大样 1:2

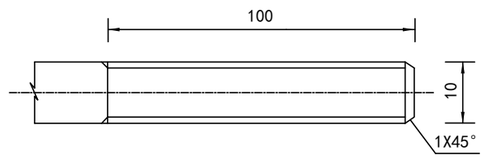

基础箍筋 1:40

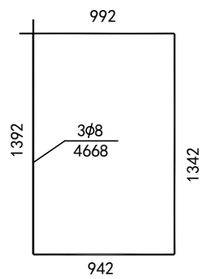

基础主筋 1:20

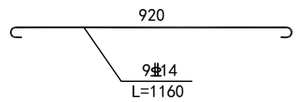

吉林省信达工程咨询有限公司	镇赉县2022年农村公路安全隐患点段整治工程	单柱标志结构图（三十二）	设计	孙鹏	复核	赵秋桐	审核	汤德龙	图号	S2-16-14	日期	2022.07

材料数量表

材料名称	规　格 (mm)	单 位 重	件数	重量 (kg)	小计 (kg)
铝合金标志板	△700x3	8.55kg/m²	1	1.81	7.43
铝合金滑动槽钢	832x25x4	1.961kg/m	2	1.63	
铝合金角钢	30x30x4	0.684kg/m		1.85	
抱箍	∮50x5	0.61kg/个	2	1.22	
抱箍底衬	∮50x5	0.46kg/个	2	0.92	
螺母	M18	0.037kg/个	4	0.15	1.22
垫圈	d35x3	0.016kg/个	4	0.07	
滑动螺栓	M18x55	0.25kg/个	4	1.00	
钢管立柱	∮89x4.5x2773	9.378kg/m	1	26.01	48.07
柱帽	d89x3	0.15kg/个	1	0.15	
加劲法兰盘	300x300x15	11.31kg/个	1	11.31	
底座法兰盘	300x300x15	10.60kg/个	1	10.60	
垫圈	d20x3	0.005kg/个	4	0.02	1.52
地脚螺栓	M10x592.5	0.365kg/个	4	1.46	
螺母	M10	0.01kg/个	4	0.04	

工程数量表(一个基础)

材料名称	规　格 (mm)	每根长度 (mm)	根 数	总 长 (m)	单 位 重 (kg/m)	重 量 (kg)
钢 筋	ϕ8	4668	3	14.01	0.395	5.53
	⌀14	1160	9	10.44	1.208	12.62
混凝土	C30	1.40 m³				

反光膜数量表

立面标记(m²)	字符 (m²)	底衬 (m²)
0.28	0.16	0.22

注：

1. 本图尺寸以mm计。
2. 标志板与立柱采用抱箍连接。标志板与滑槽采用铝合金铆钉连接，板面铆钉头应打磨平滑。立柱顶端采用3mm厚的钢板柱帽焊接封盖。
3. 所有管件及钢板的材质除地脚螺栓采用Q345E，其他均为Q235，其机械性能及化学成分应符合GB/T-1591的规定。焊缝质量等级应为二级以上。所有铁件均按规范要求进行热浸镀锌防腐，紧固件的镀锌量为350g/m²，立柱、法兰盘等其它铁件为600g/m²；焊缝表面涂无机富锌进行处理。
4. 本图仅示出填方段基础位置，挖方及零填路段可对基础位置进行调整，应保证标志基础不影响边沟排水。
5. 基础顶面应预埋地脚螺栓，外露长度控制在80～100mm之间，并对外露螺纹部分加以妥善保护。地脚螺栓宜先进行热浸镀锌处理。
6. 施工时遇有平曲线路段，为保持安装的标志板面与驾驶视线垂直，应对预埋法兰盘方向进行适当调整。
7. 浇筑基础时，应对底座法兰盘进行水平定位，并将其嵌进基础顶面，预埋的地脚螺栓应与其保持垂直。
8. 本图中钢筋型号为HPB300（ϕ）、HRB400（⌀）。
9. 标志安装时，标志版面的法线与公路中心线成0°～10°角。
10. 标志立面标记高度1000mm，黑色条纹200mm，黄色条纹200mm，黑黄相间，交错设置。

吉林省信达工程咨询有限公司	镇赉县2022年农村公路安全隐患点段整治工程	单柱标志结构图（三十三）	设计	孙鹏	复核	赵秋桐	审核	汤德宏	图号	S2-16-14	日期	2022.07

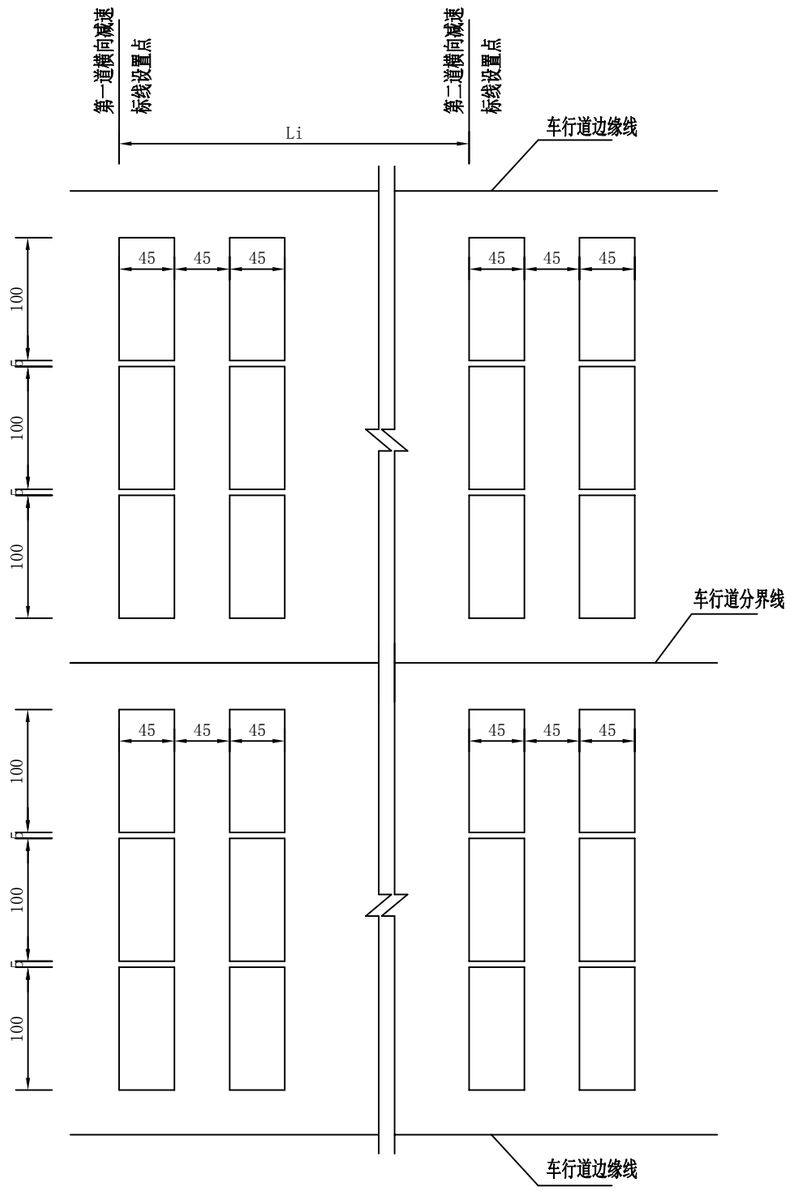

车行道横向减速标线

车道横向减速标线的设置参数表

减速标线	第二道	第三道	第四道	第五道	第六道	第七道	第八道	第九道	第十道及以上
间隔/m	L_1=17	L_2=20	L_3=23	L_4=26	L_5=28	L_6=30	L_7=32	L_8=32	32
标线条数/条	2	2	2	2	2	3	3	3	3

注:
1.图中尺寸以厘米计。

吉林省信达工程咨询有限公司	镇赉县2022年农村公路安全隐患点段整治工程	车行道横向减速标线	设计	孙鹏	复核	赵秋桐	审核	汤德龙	图号	S2-16-22	日期	2022.07

标线平面布置图

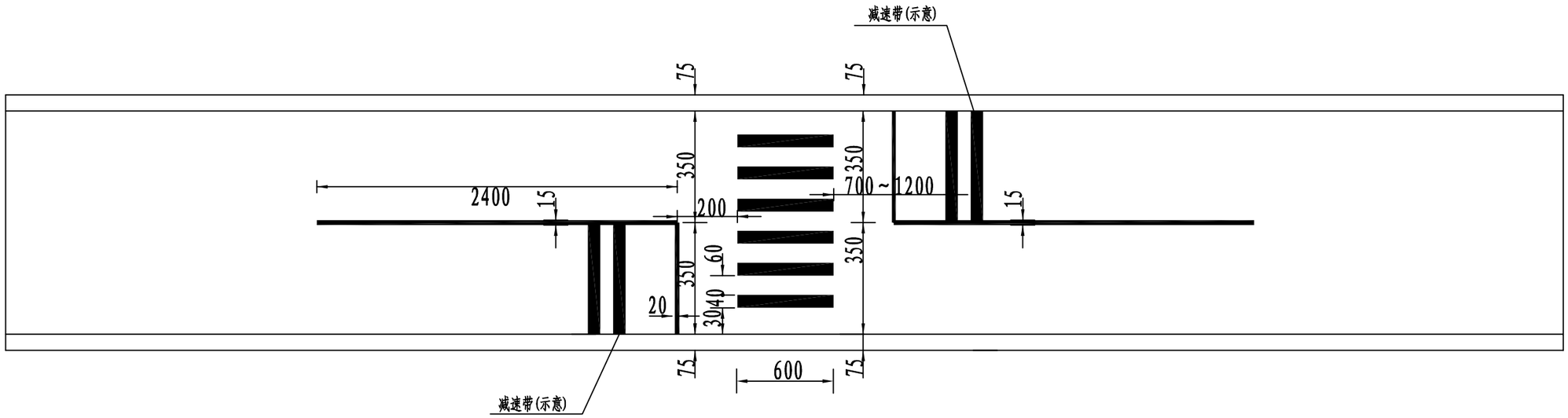

设置位置	普通标线数量
C241 K1+350学校	25.4m 2

注:

1. 本图单位均以厘米计仅为示意图。
2. 人行横道线在学校门口设置。
3. 人行横道标线为白色热熔型标线。

吉林省信达工程咨询有限公司	镇赉县2022年农村公路安全隐患点段整治工程	标线设计图	设计	孙鹏	复核	赵伟桐	审核	汤德龙	图号	S2-16-22	日期	2022.07

交叉口渠化布置图

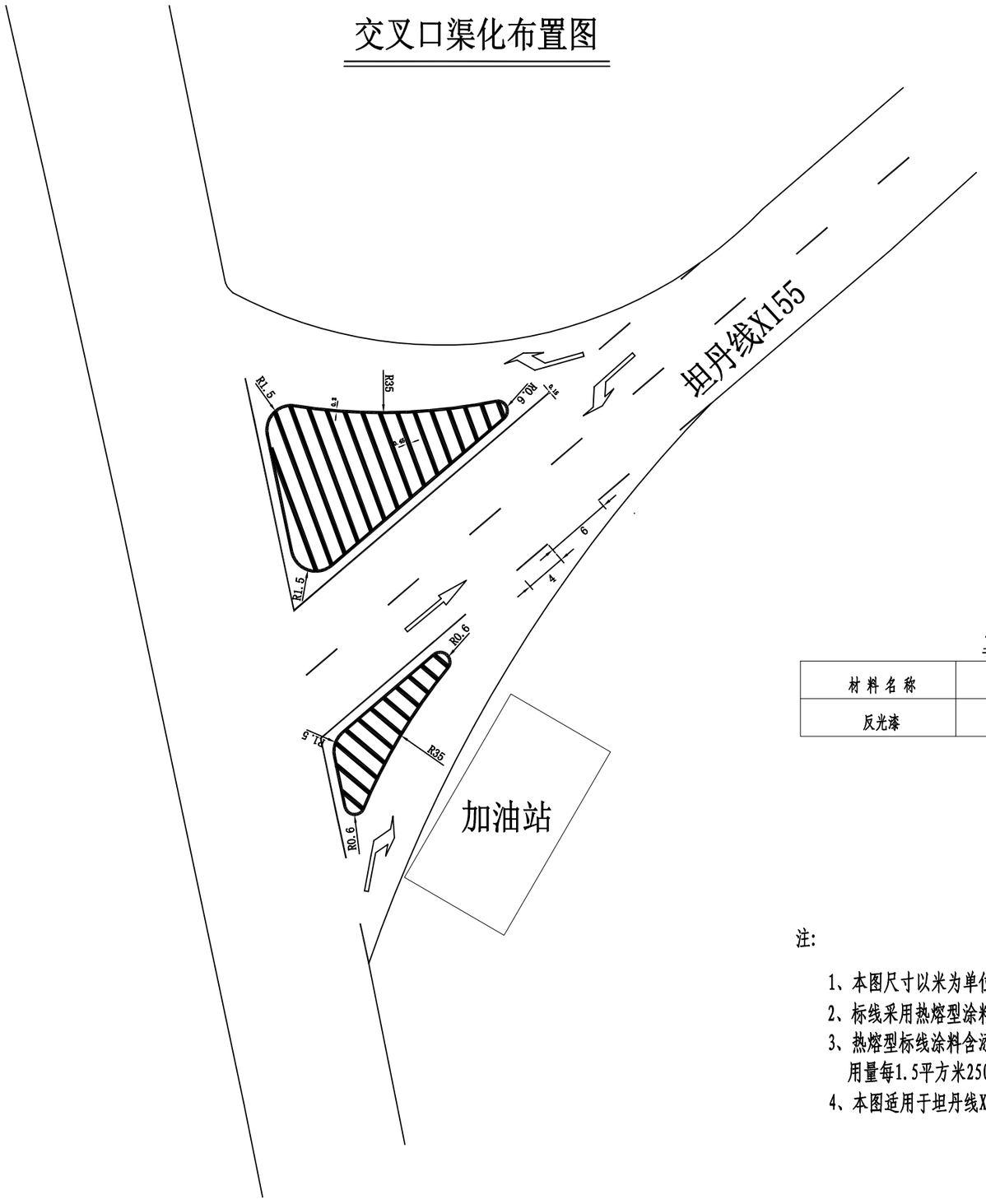

节点标线尺寸大样图

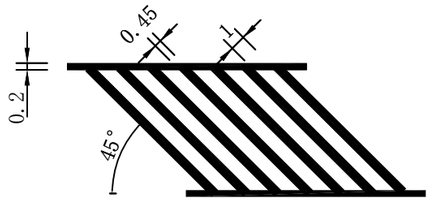

材料数量表

材料名称	单位	普通标线数量
反光漆	平方米	102

注:

1、本图尺寸以米为单位。
2、标线采用热熔型涂料，涂料中的树脂必须是热塑性的。
3、热熔型标线涂料含添加剂，并在涂料中预混玻璃微珠，用量每1.5平方米250克玻璃微珠。
4、本图适用于坦丹线X155起点。

吉林省信达工程咨询有限公司	镇赉县2022年农村公路安全隐患点段整治工程	标线设计图	设计	孙鹏	复核	赵秋桐	审核	汤德龙	图号	S2-16-22	日期	2022.07

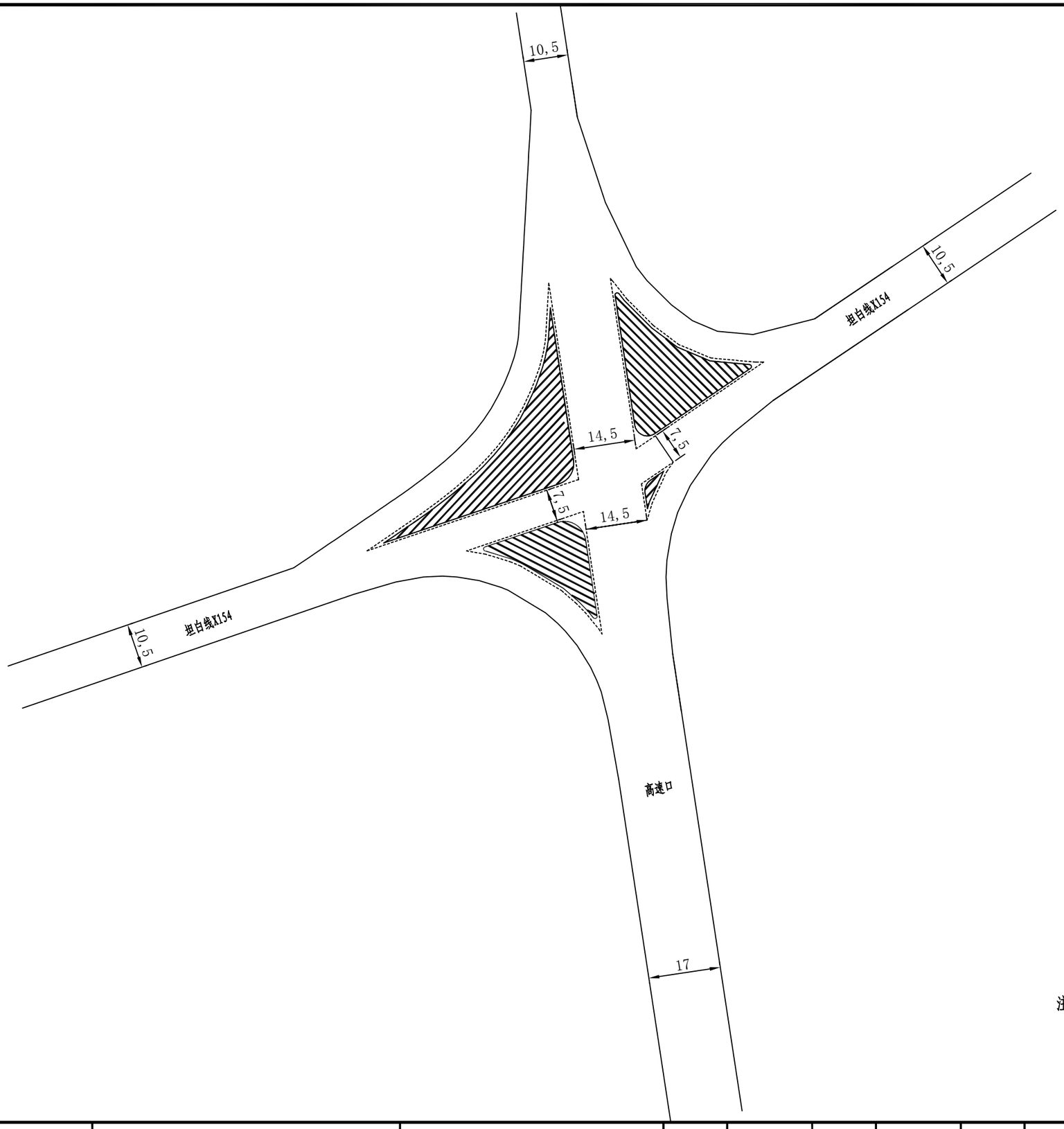

注:

1.本图尺寸以厘米为单位。

2.因图幅有限，此图仅为示意。

吉林省信达工程咨询有限公司	镇赉县2022年农村公路安全隐患点段整治工程	标线设计图	设计	孙鹏	复核	赵秋桐	审核	汤德龙	图号	S2-16-22	日期	2022.07

导向箭头大样图

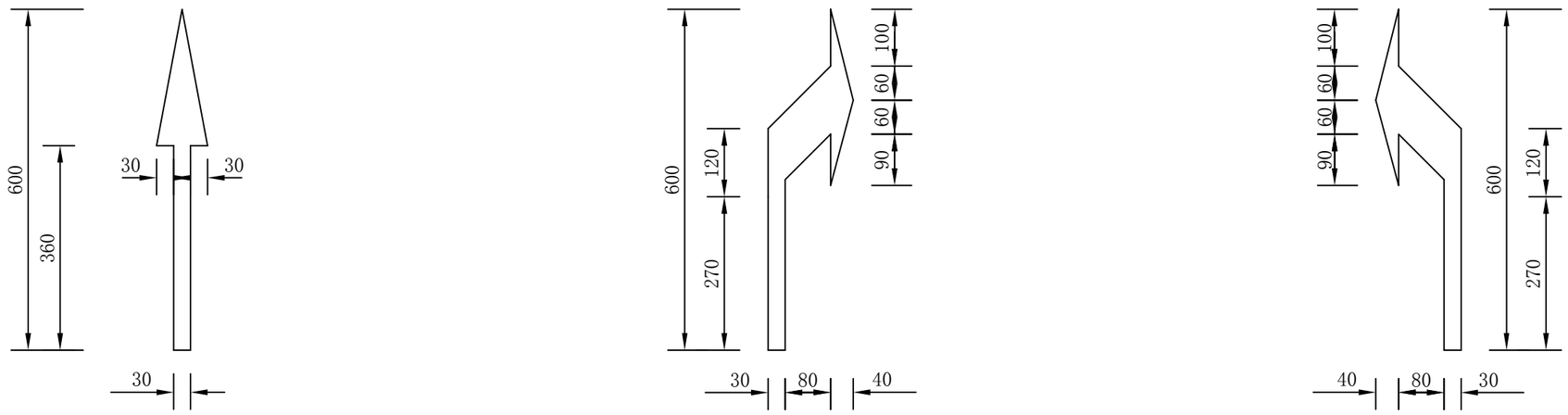

注:

1、本图尺寸以厘米为单位。

吉林省信达工程咨询有限公司	镇赉县2022年农村公路安全隐患点段整治工程	导向箭头设计图	设计	孙鹏	复核	赵秋桐	审核	汤德龙	图号	S2-16-22	日期	2022.07

立面图 1:5

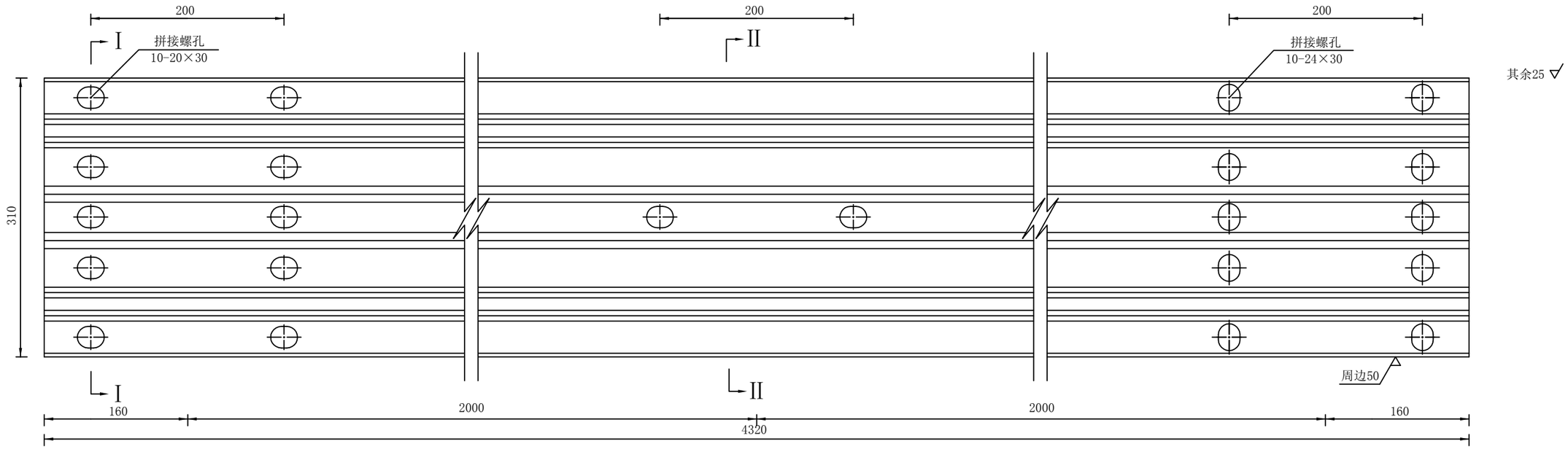

I－I剖面图 1:5

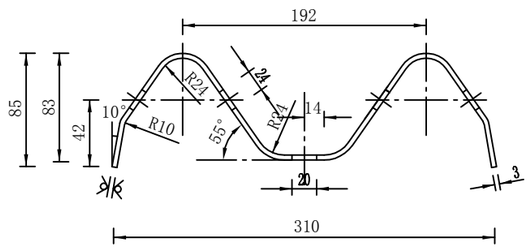

II－II剖面图 1:5

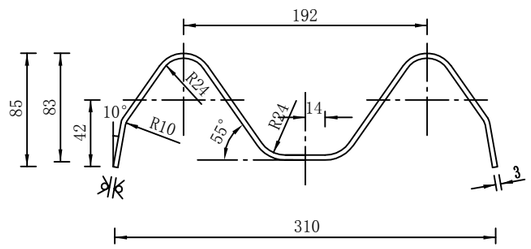

拼接螺孔 1:2

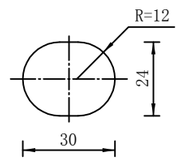

连接螺孔 1:2

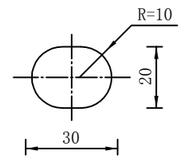

注：

1. 图中标注尺寸均以毫米为单位；
2. 波形梁板的外形尺寸、允许偏差、技术要求及检验方法应按GB/T 31439的规定执行。
3. 所有波形梁板均应按规范要求采用热镀锌+聚乙烯浸塑双层防腐，颜色为绿色。
4. 本图适用于B级波形梁护栏。

吉林省信达工程咨询有限公司	镇赉县2022年农村公路安全隐患点段整治工程	B级护栏板结构设计图	设计	孙鹏	复核	赵秋娟	审核	海德龙	图号	S2-16-23	日期	2022.07

立面图 1:5

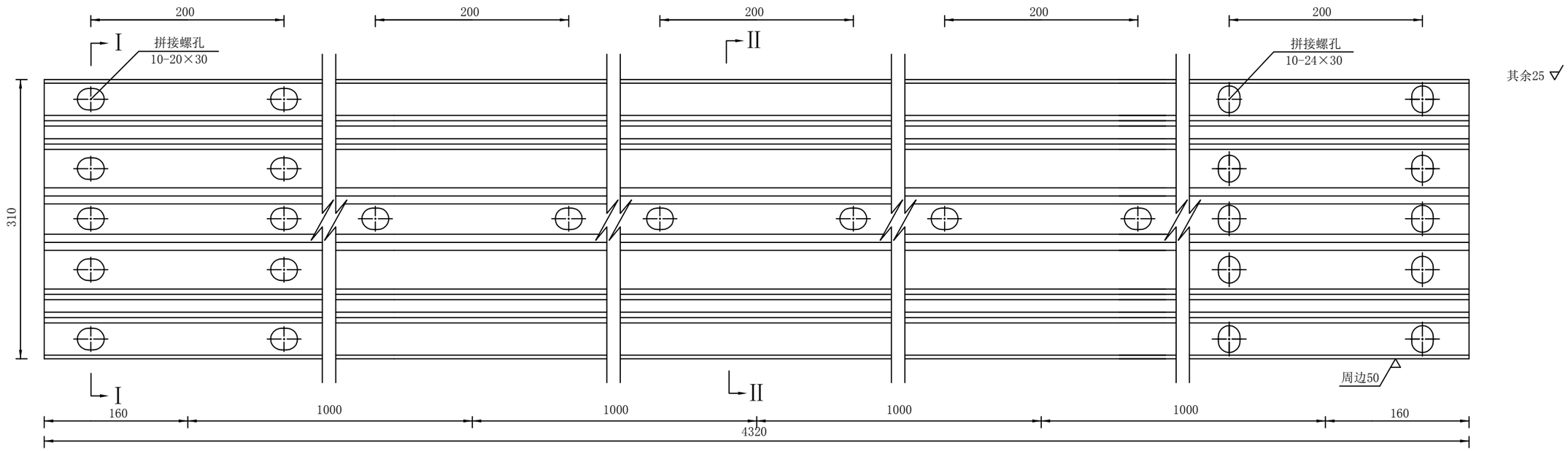

I－I剖面图 1:5

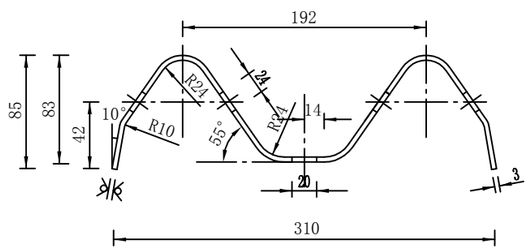

II－II剖面图 1:5

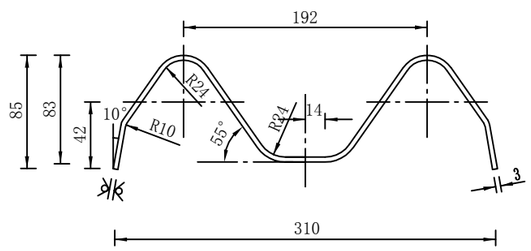

拼接螺孔 1:2

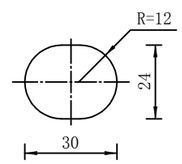

连接螺孔 1:2

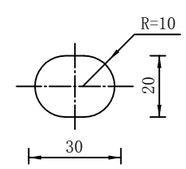

注：

1. 图中标注尺寸均以毫米为单位；
2. 波形梁板的外形尺寸、允许偏差、技术要求及检验方法应按GB/T 31439的规定执行。
3. 所有波形梁板均应按规范要求采用热镀锌+聚乙烯浸塑双层防腐，颜色为绿色。。
4. 本图适用于B级波形梁护栏。

吉林省信达工程咨询有限公司	镇赉县2022年农村公路安全隐患点段整治工程	B级护栏板结构设计图	设计	孙鹏	复核	赵秋莉	审核	海德龙	图号	S2-16-23	日期	2022.07

立面图
Gr-B-2E 1:15

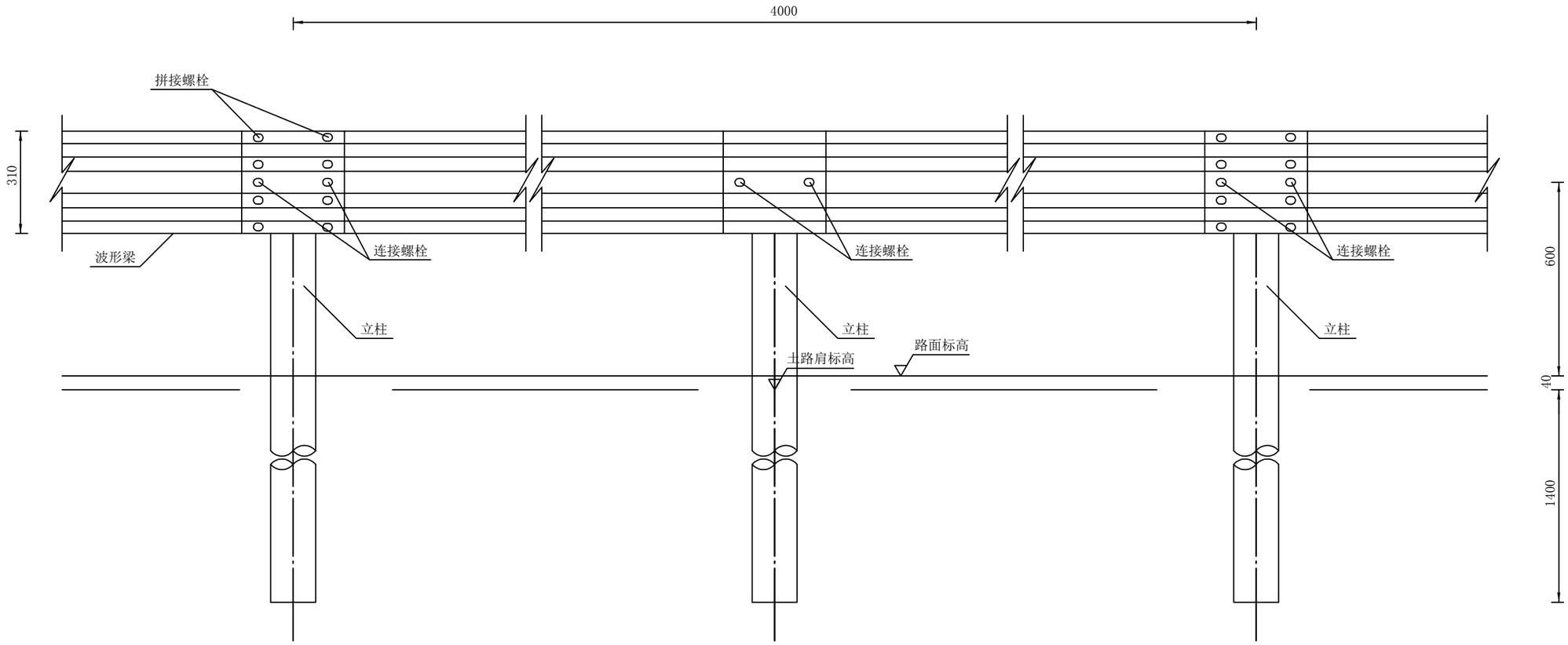

平面图
Gr-B-2E 1:15

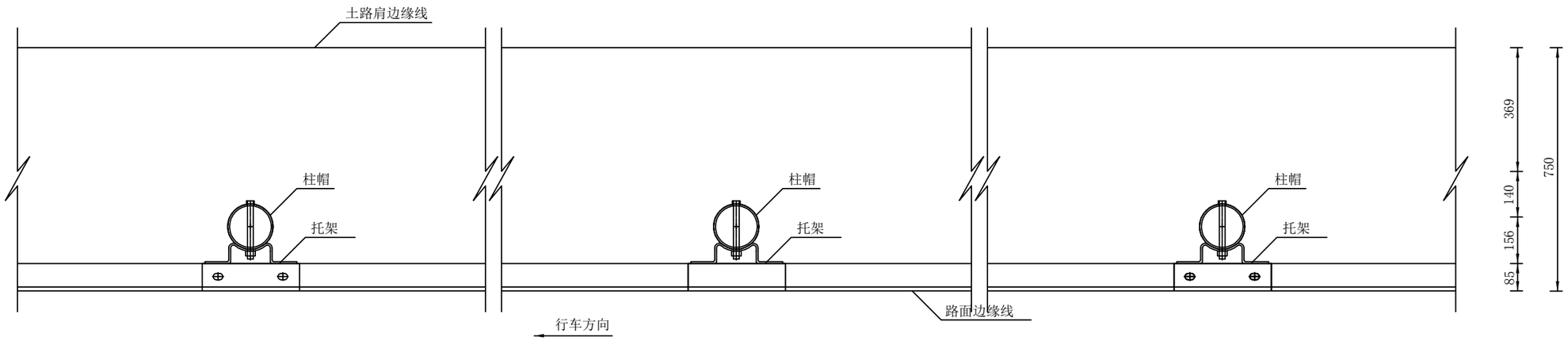

吉林省信达工程咨询有限公司	镇赉县2022年农村公路安全隐患点段整治工程	路侧D级波形梁护栏一般构造图	设计	孙鹏	复核	赵伟桐	审核	汤德龙	图号	S2-16-23	日期	2022.07

立面图
Gr-B-1E 1:15

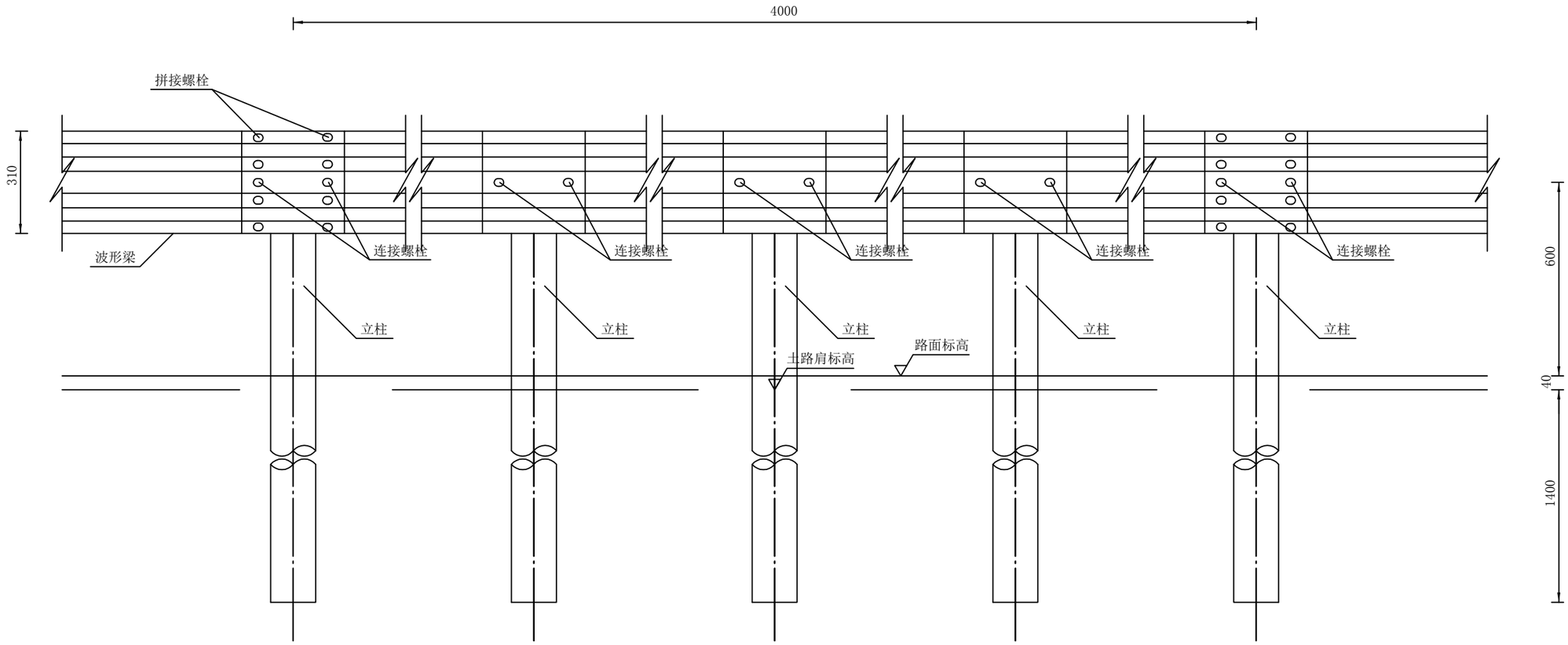

平面图
Gr-B-1E 1:15

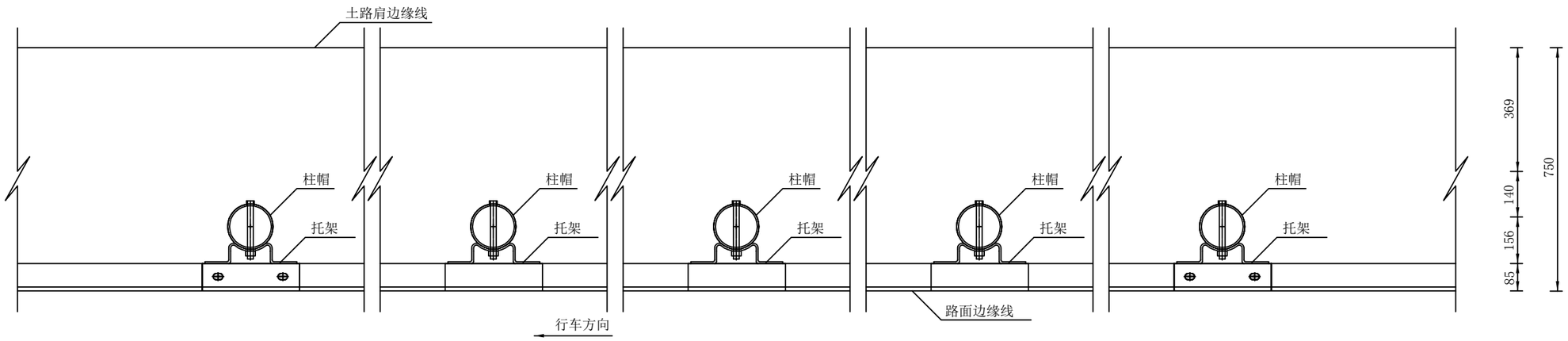

吉林省信达工程咨询有限公司	镇赉县2022年农村公路安全隐患点段整治工程	路侧D级波形梁护栏一般构造图	设计	孙鹏	复核	赵伟桐	审核	汤德龙	图号	S2-16-23	日期	2022.07

侧面图 1:15

Gr-B-2E(1E)

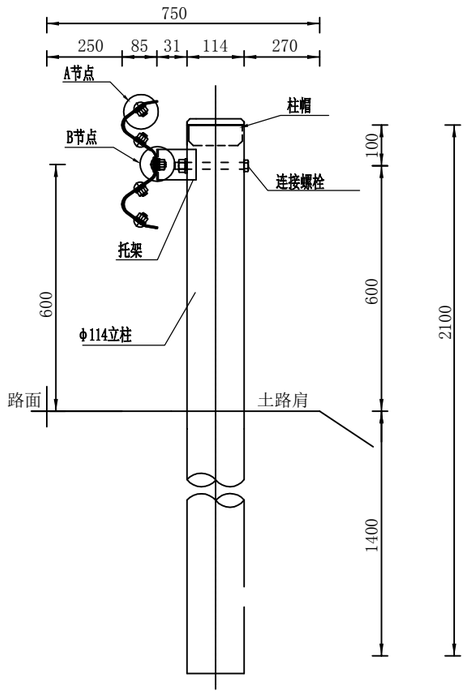

两波梁背板大样图

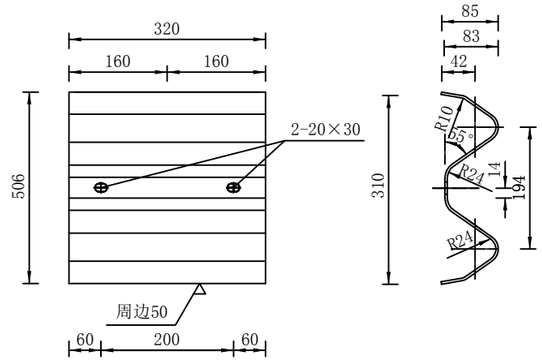

单位材料数量表

序号	名称及代号	规　格	单重（kg）	材　料
1	立柱G-T-1-1 (立柱G-T-1-2)	φ114×4.5×2140 (φ114×4.5×2100)	26.01 (25.52)	Q235
2	托架	70X4.5X300	0.88	Q235
3	两波形梁板DB01-1	4320×310×85×3	49.15	Q235
	两波形梁板DB02-1	3320×310×85×3	37.77	Q235
	两波形梁板DB03-1	2320×310×85×3	26.40	Q235
4	两波梁背板RTSB01	320×310×85×3	3.64	Q235
5	拼接螺栓	M16×35	0.093	
6	拼接螺母	M16	0.056	
7	连接螺栓	M16×140	0.283	
8	连接螺栓	M16×50	0.103	
9	连接螺母	M16	0.056	
10	垫圈	φ35×4	0.023	Q235
11	防盗垫圈	φ43	0.050	Q235
12	横梁垫片	76×44×4	0.105	Q235
13	柱帽	φ118		氯丁胶

A节点 1:1

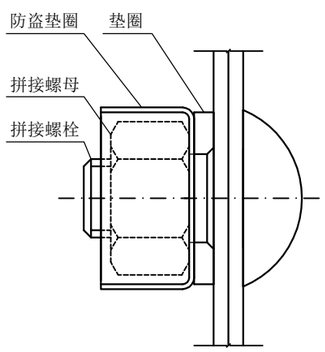

B节点 1:1

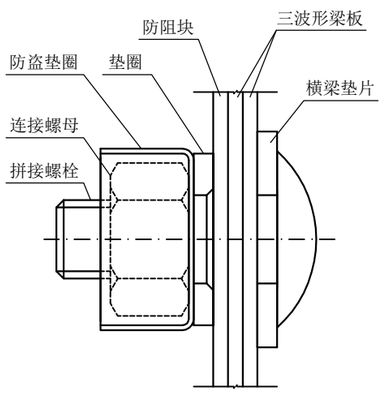

注：

1. 图中标注尺寸均以毫米为单位。
2. 护栏搭接方向应与行车方向一致。
3. 图中螺栓仅为示意。
4. 两波形梁板DB01-1板适用于标准段,两波形梁板DB02-1、DB03-1板用于调节护栏长度。
5. 本图适用于土质路基路侧正常路段。对于石质路基段，无法采用打入法施工时，不得截断立柱，应采用钻孔法施工。
6. 括号内的值适用于路面与土路肩无高差路段的波形梁护栏。

吉林省信达工程咨询有限公司	镇赉县2022年农村公路安全隐患点段整治工程	路侧B级波形梁护栏一般构造图	设计	孙鹏	复核	赵伟刚	审核	汤德龙	图号	S2-16-23	日期	2022.07

外展圆头式端部结构立面图 1:40

AT1-2-1

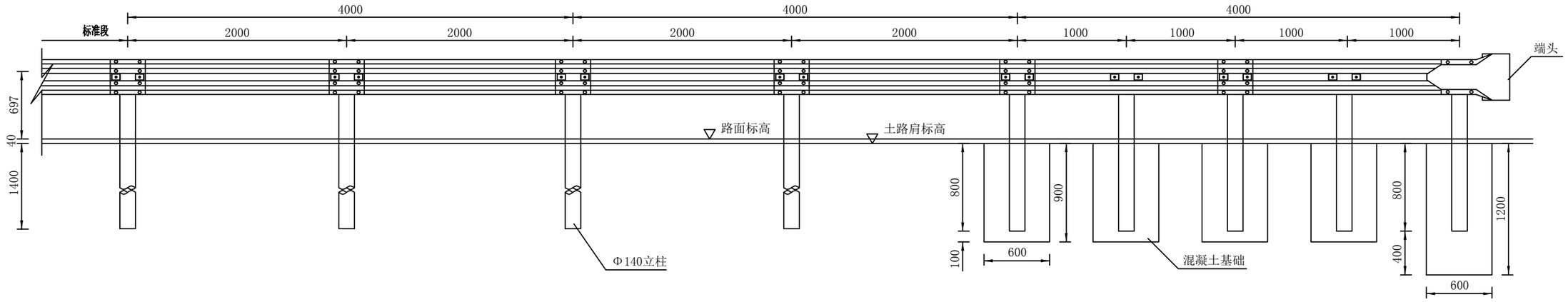

外展圆头式端部结构平面图 1:40

AT1-2-1

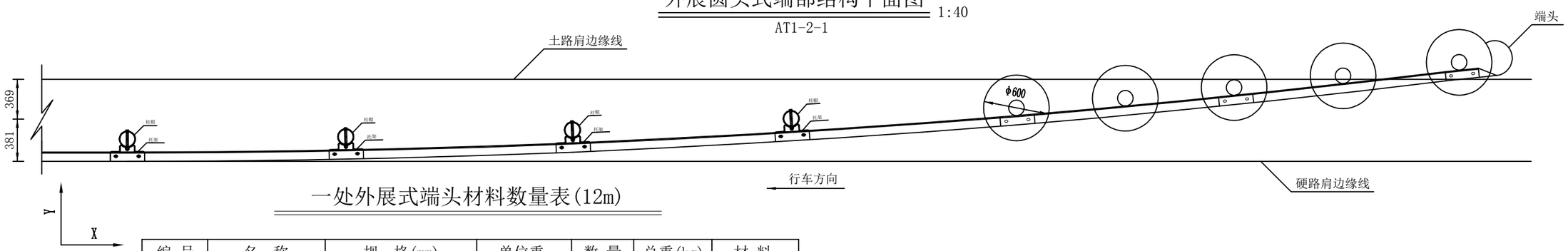

一处外展式端头材料数量表(12m)

编 号	名 称	规 格(mm)	单位重	数 量	总重(kg)	材 料
1	立柱G-T-1-1 (立柱G-T-1-2)	Φ114×4.5×2140 (Φ114×4.5×2100)	26.01kg/根 (25.52kg/根)	4	104.04 (102.08)	Q235
2	立柱G-T-2-1 (立柱G-T-2-2)	Φ114×4.5×1790 (Φ114×4.5×1750)	21.75kg/根 (21.27kg/根)	5	108.76 (106.33)	
3	托架	70X4.5X300	0.88kg/个	4	3.52	
4	两波形梁板DB03-1	310×85×3×2320	26.40kg/块	6	158.4	
5	两波梁背板	310×85×3×320	3.64kg/个	2	7.28	
6	圆形端头	D-Ⅰ	10.80kg/块	1	10.80	
7	连接螺栓	M16×140	0.283kg/套	9	2.547	4.8
8	连接螺栓	M16×50	0.232kg/套	18	4.18	4.8
9	拼接螺栓	M16×35	0.222kg/套	52	11.54	8.8S
10	横梁垫片	76×44×4	0.105kg/个	18	1.89	Q235
11	柱 帽	Φ118	9			氯丁胶
12	混凝土	C30	$1.36m^3$			
13	反光膜	Ⅳ类	$0.2m^2$			

立柱坐标位置表

X	0	2000	4000	6000	8000	9000	10000	11000	12000
Y	0	21	83	188	333	423	521	636	750

注：

1. 图中标注尺寸均以毫米为单位。
2. 本图适用于一般路段B级波形梁护栏迎车方向的端部处理。
3. 圆形端头迎车面粘帖黄黑相间Ⅳ类反光膜，倾角为45°，线宽及其间距均为15cm，并将向下倾斜的一边朝向车道。
4. 括号内的值适用于路面与土路肩无高差路段的波形梁护栏。

吉林省信达工程咨询有限公司	镇赉县2022年农村公路安全隐患点段整治工程	路侧B级波形梁护栏外展圆头式端部一般构造图	设计	孙鹏	复核	赵秋桐	审核	汤德友	图号	S2-16-23	日期	2022.07

下游圆头式端部结构立面图 1:40

AT2-1

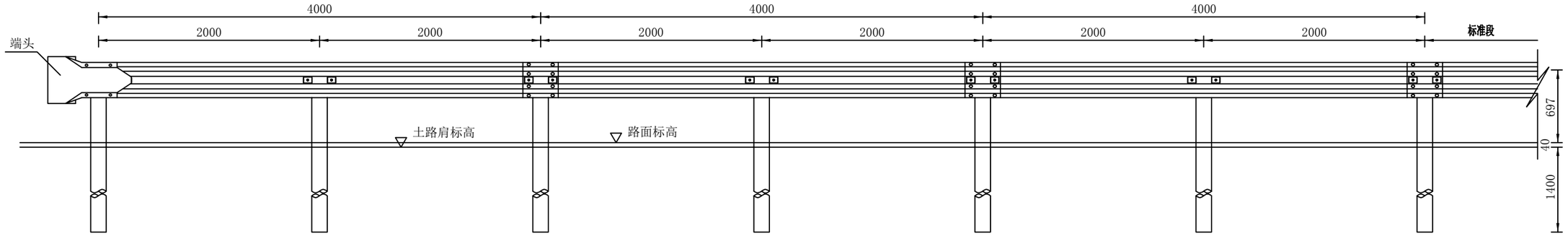

下游圆头式端部结构平面图 1:40

AT2-1

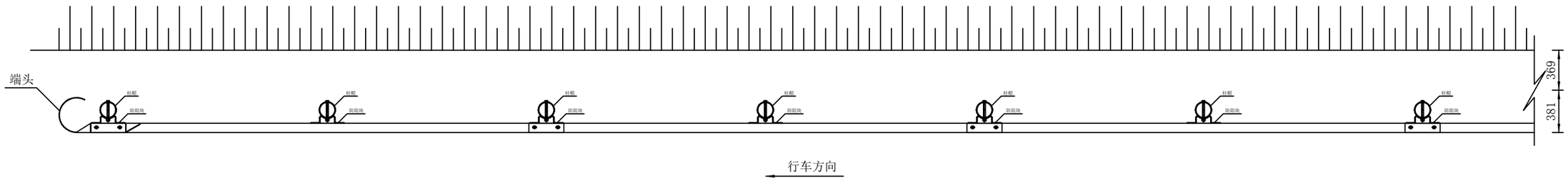

一处AT2-1圆头式端头材料数量表(12m)

编 号	名 称	规 格(mm)	单位重	数 量	总重(kg)	材 料
1	立柱G-T-1-1 (立柱G-T-1-2)	Φ114×4.5×2140 (Φ114×4.5×2100)	26.01kg/根 (25.52kg/根)	7	182.07 (178.64)	Q235
2	托架	70X4.5X300	0.88kg/个	7	6.16	
3	两波形梁板DB01-1	310×85×3×4320	49.15kg/块	3	147.45	
4	两波梁背板	310×85×3×320	3.64kg/个	3	10.92	
5	圆形端头	D-Ⅰ	10.80kg/块	1	10.80	
6	连接螺栓	M16×140	0.283kg/套	7	1.98	4.8
7	连接螺栓	M16×50	0.232kg/套	14	3.25	4.8
8	拼接螺栓	M16×35	0.222kg/套	28	6.22	8.8S
9	横梁垫片	76×44×4	0.105kg/个	14	1.47	Q235
10	柱 帽	Φ118	7			氯丁胶

注：

1. 图中标注尺寸均以毫米为单位。
2. 本图适用于B级波形梁护栏背车方向的端部处理。
3. 括号内的值适用于路面与土路肩无高差路段的波形梁护栏。

吉林省信达工程咨询有限公司	镇赉县2022年农村公路安全隐患点段整治工程	路侧B级波形梁护栏圆头式端部一般构造图	设计	孙鹏	复核	赵秋桐	审核	汤德龙	图号	S2-16-23	日期	2022.07

钢管立柱G-T型 1:10

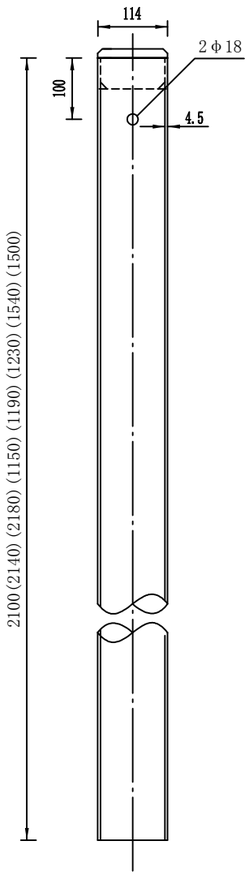

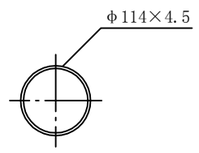

托　　架

立面图 1:5

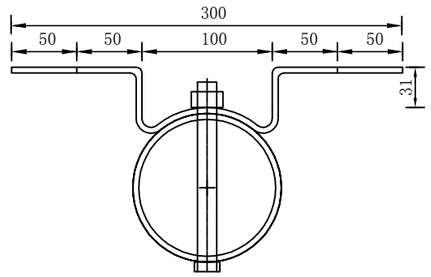

侧面图 1:5

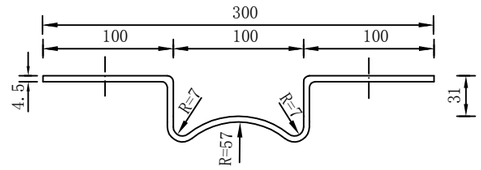

平面图 1:5

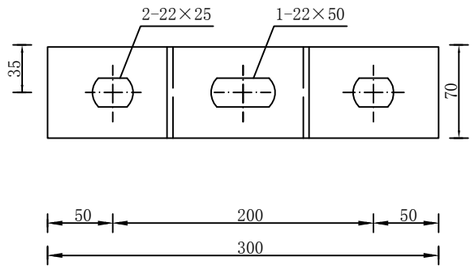

吉林省信达工程咨询有限公司	镇赉县2022年农村公路安全隐患点段整治工程	立柱、托架结构设计图	??设计	孙鹏	复核	赵秋桐	审核	汤德龙	图号	S2-16-23	日期	2022.07

D-Ⅰ端头

立面图 1:10

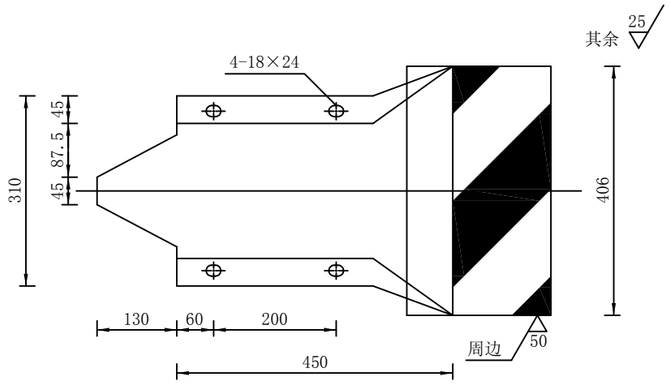

平面图 1:10

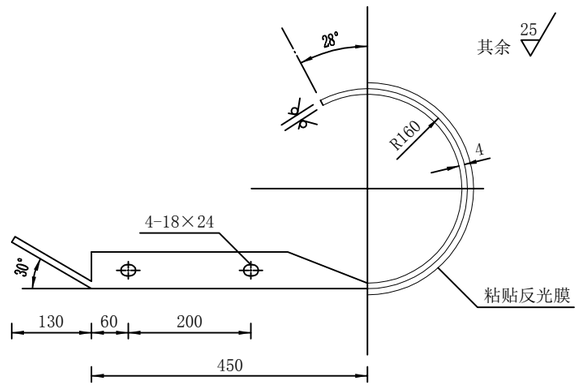

注：

1. 图中标注尺寸均以毫米计。
2. 端头外形尺寸及技术要求均应符合GB/T31439的规定。
3. 圆形端头迎车面粘帖黄黑相间Ⅳ类反光膜，倾角为45°，线宽及其间距均为15cm，并将向下倾斜的一边朝向车道。

吉林省信达工程咨询有限公司	镇赉县2022年农村公路安全隐患点段整治工程	波形梁护栏端部结构设计图	设计	孙鹏	复核	赵秋桐	审核	汤德龙	图号	S2-16-23	日期	2022.07

橡胶减速带大样图

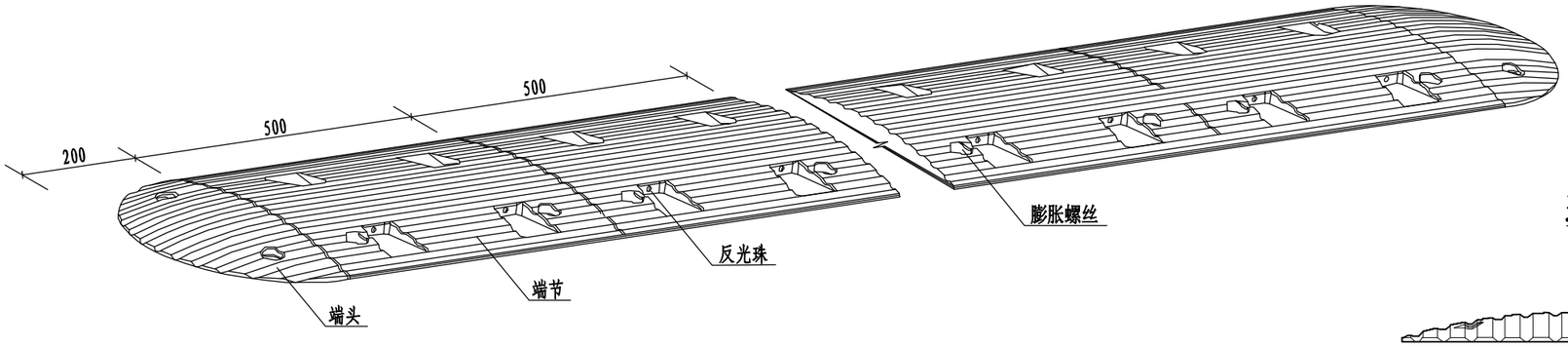

端头大样

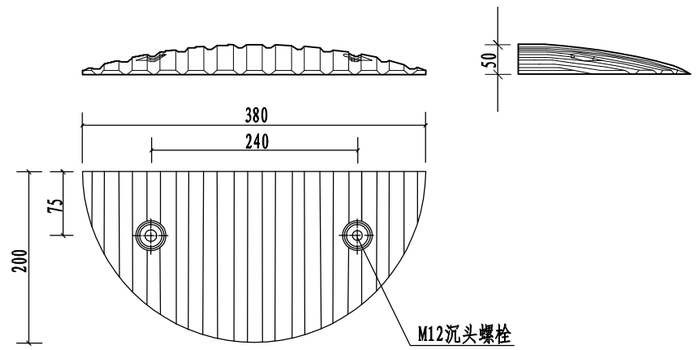

端节大样

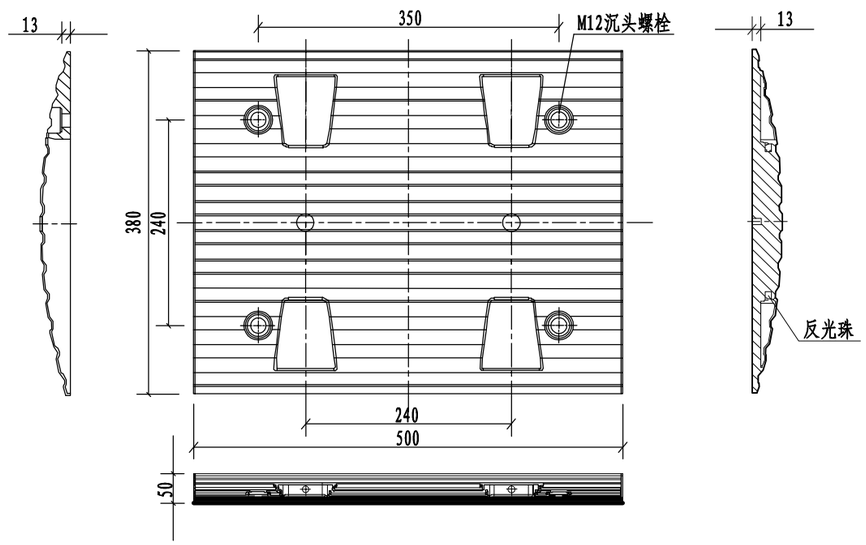

膨胀螺栓大样

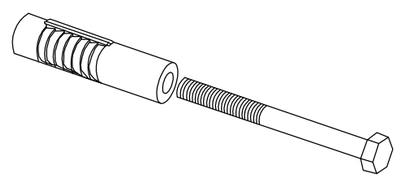

一道标准橡胶减速带尺寸图

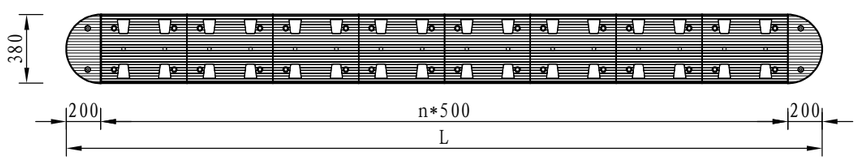

说明：

1、本图尺寸以毫米计.

2、减速带采用橡胶材质、规格为38×50×5cm.

3、端节、端头按黄色、黑色相间设置，与路面间用膨胀螺栓固定.

4、反光珠为Φ10白色透亮材质.

5、具体位置详见《减速带设置一览表》.

吉林省信达工程咨询有限公司	镇赉县2022年安全隐患点段整治工程	橡胶减速带结构设计图	设计	孙鹏	复核	赵秋桐	审核	汤德龙	图号	S2-16-43	日期	2022.07

侧 面 1:10

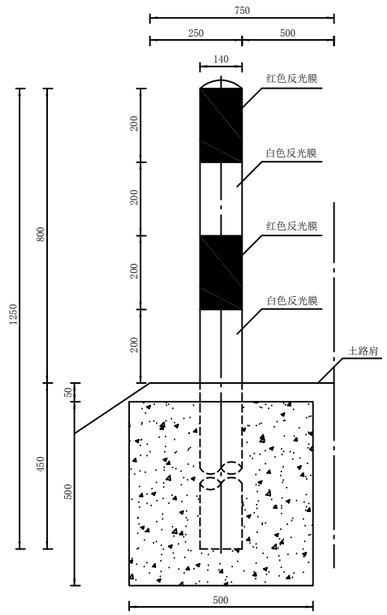

柱 帽 1:2

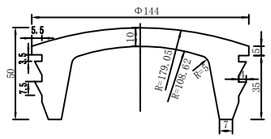

立 面 1:50

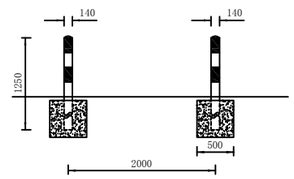

平 面 1:50

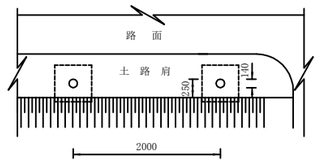

单位材料数量表

序号	名称及代号	规 格	工程量	材 料
1	立柱	Φ140×4.5×1250	18.81kg	Q235
2	柱帽	Φ144	1个	氯丁胶
3	内筑混凝土		0.011m³	C10
4	混凝土基础	500×500×500	0.125m³	C30
5	白色反光膜		0.188m²	
6	红色反光膜		0.188m²	

注：

1、本图尺寸均以mm计。
2、钢管柱身每间隔20cm涂以红白相间颜色的反光膜。
3、钢管内浇筑C10混凝土。
4、道口标柱设在平交道口两侧平交加铺转角渐变段终点。

吉林省信达工程咨询有限公司	镇赉县2022年农村公路安全隐患点段整治工程	道口标柱结构图	设计	孙鹏	复核	赵秋桐	审核	汤德龙	图号	S2-16-48	日期	2022.07

其 他 临 时 工 程 数 量 表

镇赉县2022年农村公路安全隐患点段整治工程

序号	工程项目名称	位置或桩号	长度	工程项目及数量										备注
				临时1-1m圆管便涵	临时电力线	临时便道		平整场地	场地山皮石垫层	电机井	临时安全设施施工标志牌	临时安全设施锥形交通标	临时安全设施彩条尼龙绳	
									面积/厚度					
				（m/道）	（Km）	山皮石（m^3）	土方（m^3）	（㎡）	（㎡/cm）	（口）	（套）	（个）	（m）	
1	安全设施										2	20	400	东莫线X153
2	安全设施										2	20	400	坦白线X154
3	安全设施										2	20	400	坦丹线X155
4	安全设施										2	20	400	干线危险道路排查
5	安全设施										2	20	400	乡村道路隐患
6	安全设施										2	20	400	乡村危险道路排查
合计											12	120	2400	

编制：孙鹏　　复核：赵欣桐　　审核：汤德龙

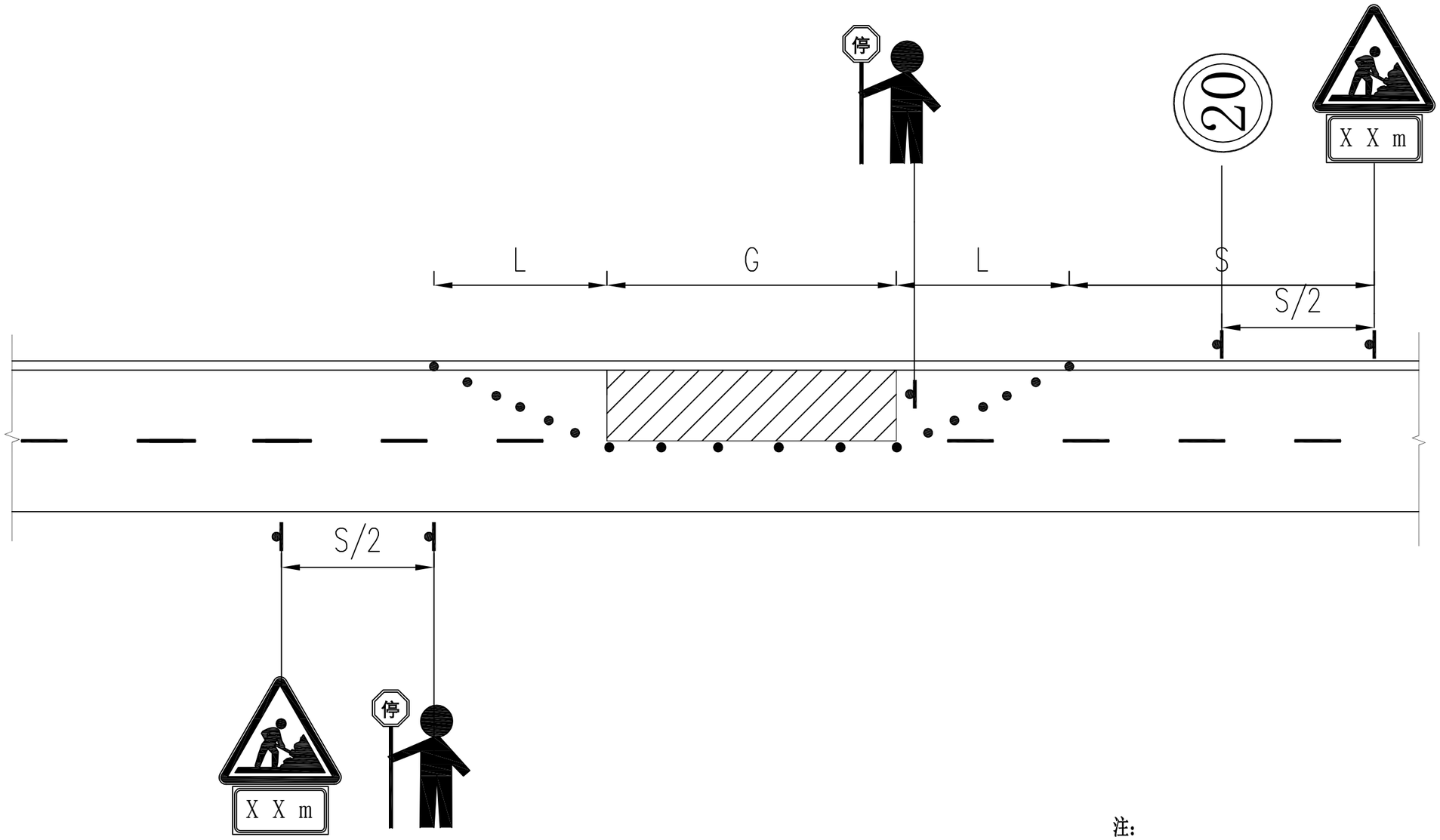

注：

1、本图为示意图。

2、各区域取值及其他未尽事宜应严格按照《公路养护安全作业规程》JTG H30-2015执行。

3、图中标志设施技术要求详见《道路交通标志和标线》GB 5768.2-2009。

吉林省信达工程咨询有限公司	镇赉县2022年农村公路安全隐患点段整治工程	临时标志布置图	设计	孙鹏	复核	赵秋桐	审核	汤德龙	图号	S11-5	日期	2022.07